ERMEC FAROLA SOLAR OLED50W

FAROLA SOLAR INTELIGENTE LED 50W/30W (BINIVEL)

COMPONENTES:

1 Panel solar monocristalino 175W/130W

1 Base alojamiento de baterías con pieza decorativa de ensamblaje

1 Columna cilíndrica de altura variable de 3 a 5 metros según pedido

1 Juego de baterías estancas sin mantenimiento alojadas en el báculo

1 Luminaria Led 50W/30W

1 Circuito regulador inteligente

CARACTERÍSTICAS

- Panel fijo orientable
- Funciona noche completa los 365 días del año
- No produce contaminación lumínica
- Resistente a vientos de 120 Km/h
- Temperatura: -20ºC a 50ºC
- Balance medioambiental: 0.5-1 Tm CO_2/año

FAROLAS SOLARES de 30W y 50W.

incorporan circuitos programados con niveles de alumbrado que garantizan siempre un nivel mínimo de iluminación todas las noches del año.
Además puede configurarse si se desea el número de horas que mantiene el nivel exigido.

Dependiendo de condiciones ambientales es posible llegar a períodos de vida de baterías y fuentes de luz superiores a 10 años sin otro mantenimiento que limpiezas ocasionales del panel y tal vez pinturas estéticas exteriores en climas agresivos.

ERMEC, S.L. BARCELONA
C/ Francesc Teixidó, 22
E-08918 Badalona
(Spain)

Tel.: (+34) 902 450 160
Fax: (+34) 902 433 088
info@ermec.com
www.ermec.com

ERMEC, S.L. MADRID
C/ Sagasta, 8, 1ª planta
E-28004 Madrid
(Spain)

PORTUGAL
portugal@ermec.com
BILBAO
bilbao@ermec.com

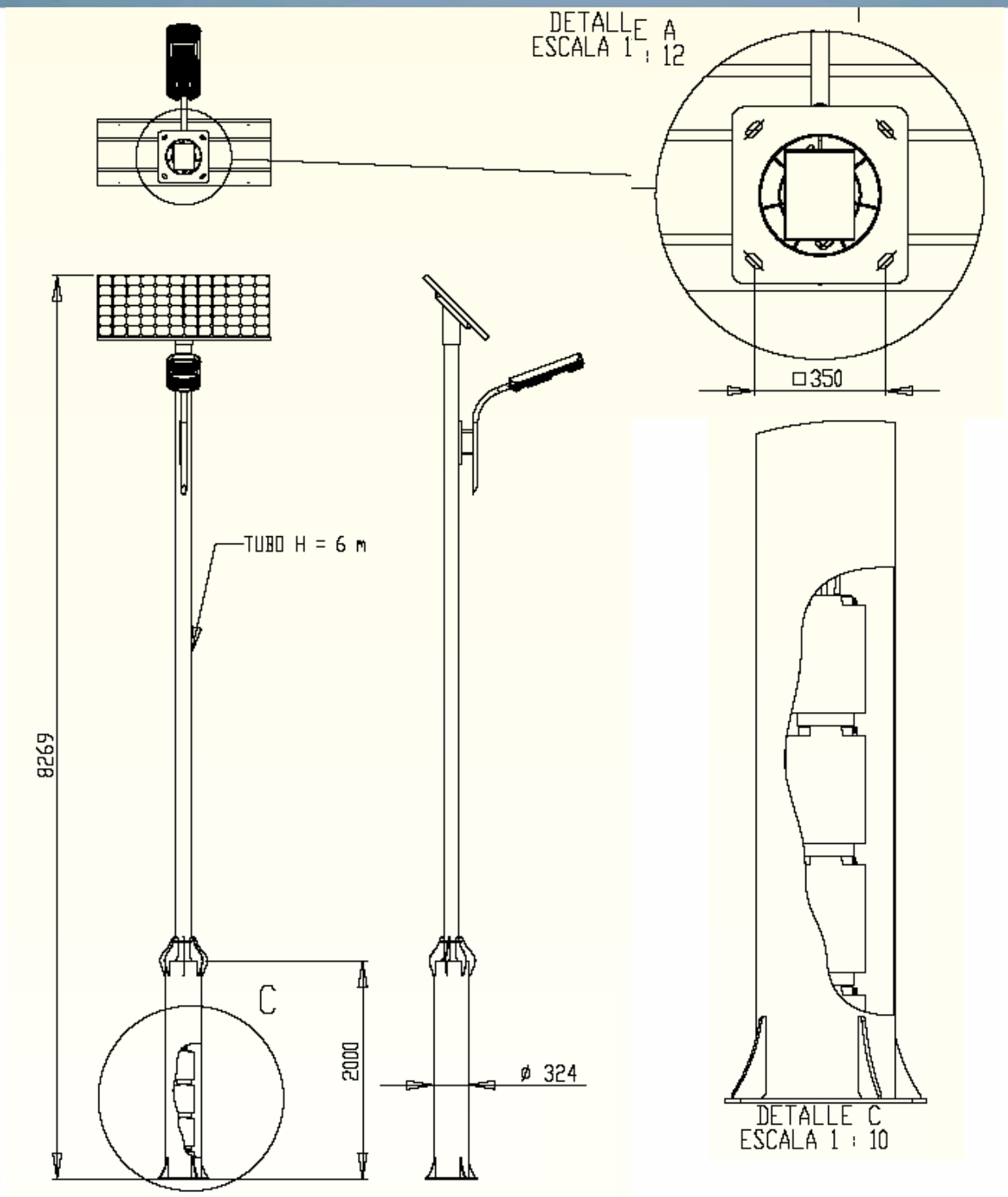

CONDICIONES DE VENTA QUE ANULAN Y SUSTITUYEN A CUALQUIER OTRA QUE TENGA EL COMPRADOR

1º Forma de pago: Transferencia anticipada del 50% a la aceptación del presupuesto COMO FIANZA y del otro 50% antes de salida del material de nuestras instalaciones. El envío de dicha transferencia lleva implícito la aceptación de estas condiciones y la renuncia a cualquier otra.
3º Forma de envío: PORTES DEBIDOS
4º Plazo de entrega: 30 días a partir de la aceptación del pedido.
5º Garantía en España: 2 años desde la fecha de suministro o factura. No se garantizan los fallos por fenómenos atmosféricos, fungibles, desgaste normal por uso, mala manipulación o colocación. Se excluyen robo, vandalismo o cualquier otra causa ajena al fabricante. Garantía del fabricante del panel fotovoltaico 5 años el material y 25 años el 80% de la potencia mín. de salida.

ERMEC
Componentes Eléctricos y Electrónicos

ERMEC, S.L. BARCELONA
C/ Francesc Teixidó, 22
Parque Empresarial Granland
08918 Badalona (Sur)
SPAIN

Tel. +34 902 450 160
Fax +34 902 433 088
bcn@ermec.com
www.ermec.com

ERMEC, S.L. - MADRID
C/ Sagasta, 8, 1ª Planta
28004 Madrid
SPAIN

madrid@ermec.com
bilbao@ermec.com
portugal@ermec.com