FESTOON LED 11000

Las bombillas Festoon LED utilizan leds en formato SMD que proporcionan un elevado brillo y una larga vida útil. Normalmente se utilizan en el alumbrado interior del vehículo, así como en las matriculas, iluminación de camiones y autobuses y, en general, para iluminar cualquier ambiente interior que requiera una iluminación puntual.

CARACTERISTICAS

- Dimensiones idénticas a bombillas festoon estándar.
- No polarizadas
- Circuito estabilizador interno
- Resistentes a vibraciones
- Baja emisión de calor
- Larga vida útil
- Bajo consumo energético

ESPECIFICACIONES TECNICAS:

- Disponible en 1, 2 y 3 leds.
- Haz de luz homogéneo.
- Zócalos de Conexión disponibles
- Longitudes de 31,36 y 42 mm.
- No Dimerizable.

CARACTERISTICAS:

Tensión de alimentación: Disponible en 12V y 24V DC.
Potencia Consumida: De 0.3 a 0.6 W

DIMENSIONES:

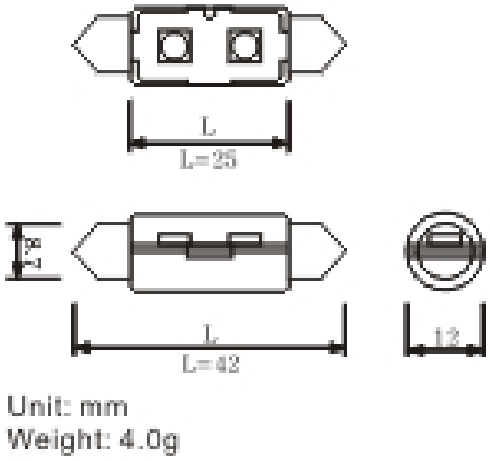

ERMEC, S.L. BARCELONA
C/ Francesc Teixidó, 22
E-08918 Badalona
(Spain)

Tel.: (+34) 902 450 160
Fax: (+34) 902 433 088
info@ermec.com
www.ermec.com

ERMEC, S.L. MADRID
C/ Sagasta, 8, 1ª planta
E-28004 Madrid
(Spain)

PORTUGAL
portugal@ermec.com
BILBAO
bilbao@ermec.com

IMAGEN	REFERENCIA	DESCRIPCION
	F01101-DW	12VDC Blanco frío 5000-6300K
	F01101-WW	12VDC Blanco Cálido 2600-3000K
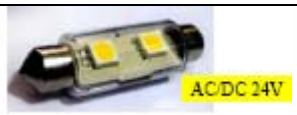	F01102-DW	24VDC Blanco frío 5000-6300K
	F01102-WW	24VDC Blanco Cálido 2600-3000K
	F01103	Cable 10 Amperios, hasta 30 metros
	F01104	Tapa cierre cable
	F01105	Cable línea de potencia
	F01106	ZOCALO
	F01107	Cable de conexionado Longitud 30cm
	F01109	Transformador 220VAC a 12VDC 12W 1A
	F01111	Transformador 220VAC a 12VDC 24W 2A

ERMEC
Componentes Eléctricos y Electrónicos

ERMEC, S.L. BARCELONA
C/ Francesc Teixidó, 22
Parque Empresarial Granland
08918 Badalona (Sur)
SPAIN

Tel. +34 902 450 160
Fax +34 902 433 088
bcn@ermec.com
www.ermec.com

ERMEC, S.L. - MADRID
C/ Sagasta, 8, 1ª Planta
28004 Madrid
SPAIN

madrid@ermec.com
bilbao@ermec.com
portugal@ermec.com