Foco suelo LED 5W

De uso recomendado en iluminación de espacios interiores y/o exteriores que requieran acentuación o luz puntual con bajo consumo y larga duración.

CARACTERÍSTICAS:

Gama de colores: Blanco Frío, Blanco Cálido, Rojo, Verde, Azul y Amarillo.

Dimensiones: Diámetro: 90 mm. Altura 75 mm

Fuente de luz: 1 led de 5W, Super High Power.

Encapsulado: Aleación de aluminio

Temperatura de trabajo: -20°C to 50°C

Estanquidad: IP68

Vida: 50.000 horas

CARACTERÍSTICAS ELECTRICAS:

Voltage
AC 100/220V

Corriente:
Max. 350 mA

Potencia consumida:
5W

PRODUCT DIMENSIONS (mm).

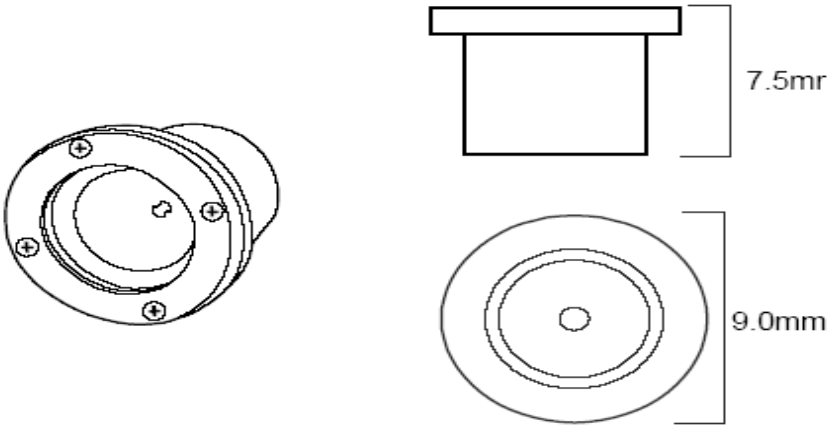

CARACTERÍSTICAS DE LA ÓPTICA:

Material de la lente: Policarbonato
Angulo: 25°
Distribución: Luz directa simétrica.

TABLA DE LUMINOSIDAD:

Color	Longitud de onda (nm)	Temperatura de Color (ºK)	Flujo Luminosos (Lm)	Eficacia (Lm/W)
Blanco Frío	-	6000	495	55
Blanco Cálido		3500	315	35
Rojo	623	-	360	40
Verde	525	-	495	55
Azul	470	-	180	20
Ambar	592	-	360	40

ERMEC
Componentes Eléctricos y Electrónicos

ERMEC, S.L. BARCELONA
C/ Francesc Teixidó, 22
Parque Empresarial Granland
08918 Badalona (Sur)
SPAIN

Tel. +34 902 450 160
Fax +34 902 433 088
info@ermec.com
www.ermec.com

ERMEC, S.L. - MADRID
C/ Sagasta, 8, 1ª Planta
28004 Madrid
SPAIN

bilbao@ermec.com
portugal@ermec.com