1. Descripción de los Componentes:

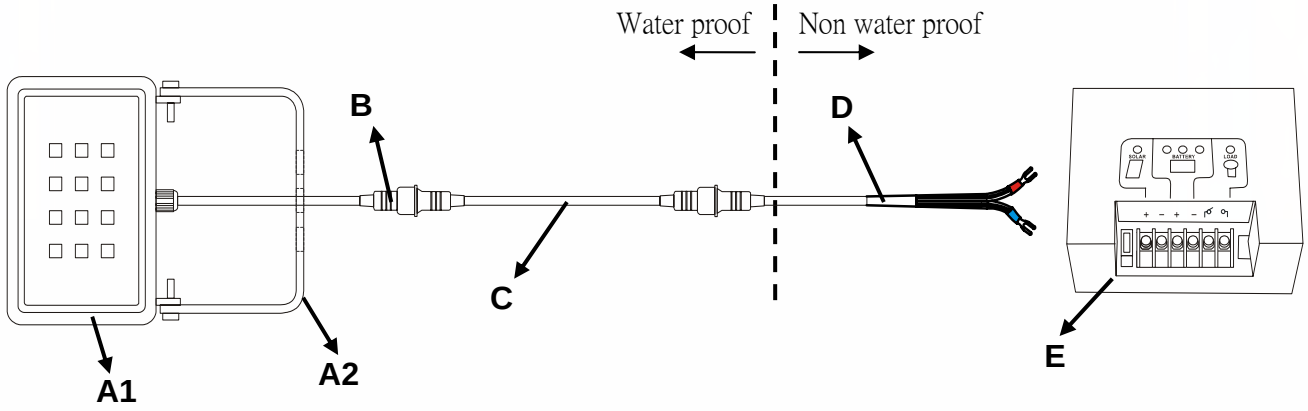

A1. FOCO LED

A2. Soporte de Fijación.

B. Conector estanco IP68

C. Cable de Extensión: Opcional, la longitud estándar es de 1 metro.

D. Cable con conector Y: Conecta el FOCO LED al cargador-controlador.

E. Cargador-Controlador: Cargador Solar con controlador de funcionamiento óptimo. Proporciona protección a la batería y control de la luz.

Nota: El conector Y, el cable y el cargador-controlador no son estancos.

ERMEC, S.L. BARCELONA
C/ Francesc Teixidó, 22
E-08918 Badalona
(Spain)

Tel.: (+34) 902 450 160
Fax: (+34) 902 433 088
info@ermec.com
www.ermec.com

ERMEC, S.L. MADRID
C/ Sagasta, 8, 1ª planta
E-28004 Madrid
(Spain)

PORTUGAL
portugal@ermec.com
BILBAO
bilbao@ermec.com

2. Instrucciones de Instalación :

PASO 1: Fijar el FOCO LED por el asa de sujeción.

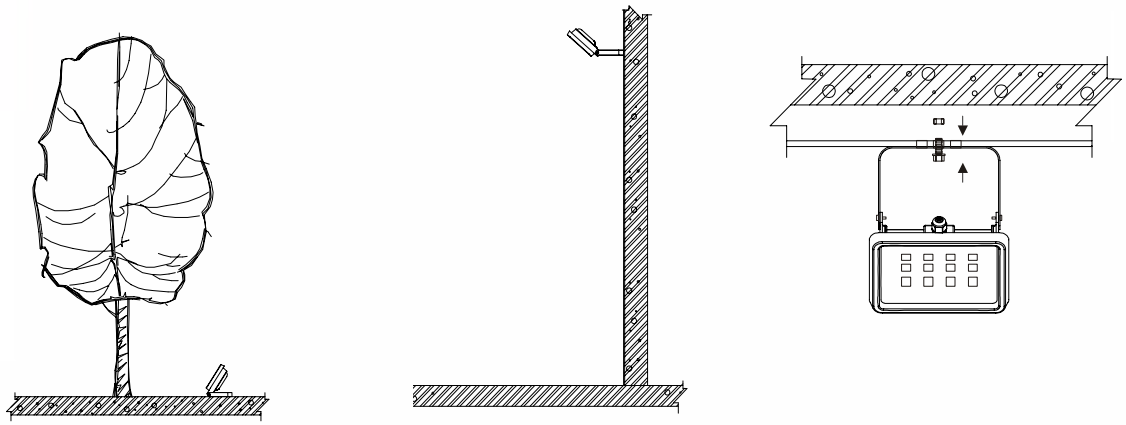

PASO 2: Ajustar el ángulo del FOCO LED vertical y horizontalmente y fijar los tornillos.

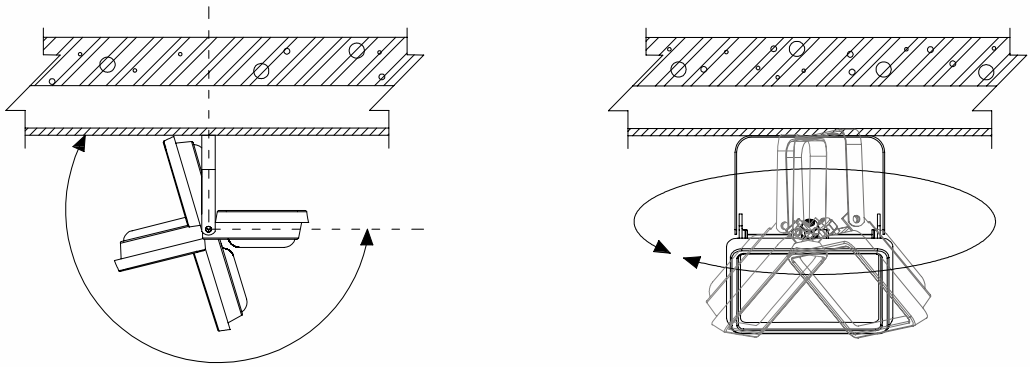

PASO 3: Utilizar el cable de extensión hasta el cargador si es necesario (Opcional, si no es necesario pasar al PASO 4).

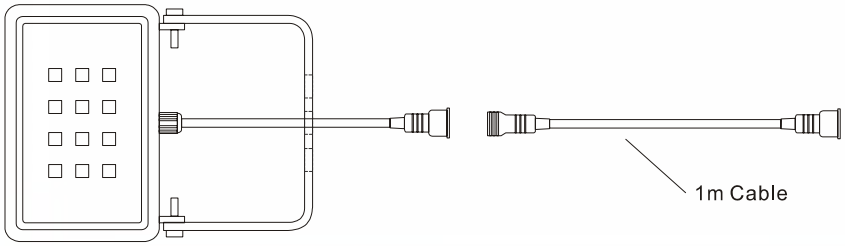

ERMEC
Componentes Eléctricos y Electrónicos

ERMEC, S.L. BARCELONA
C/ Francesc Teixidó, 22
Parque Empresarial Granland
08918 Badalona (Sur)
SPAIN

Tel. +34 902 450 160
Fax +34 902 433 088
bcn@ermec.com
www.ermec.com

ERMEC, S.L. - MADRID
C/ Sagasta, 8, 1ª Planta
28004 Madrid
SPAIN

madrid@ermec.com
bilbao@ermec.com
portugal@ermec.com

PASO 4: Conectar el FOCO LED con el cable conector-Y

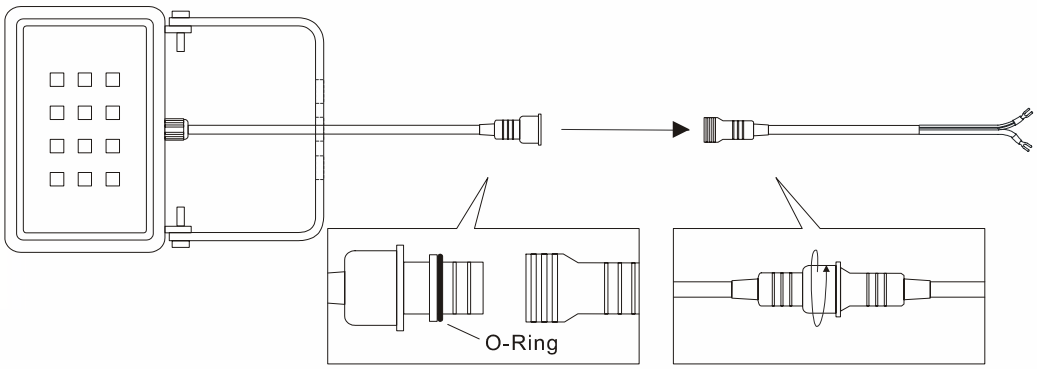

PASO 5: Conectar el cable conector-Y con el cargador-controlador segun el diagrama inferior. (Estos componentes no son estancos)

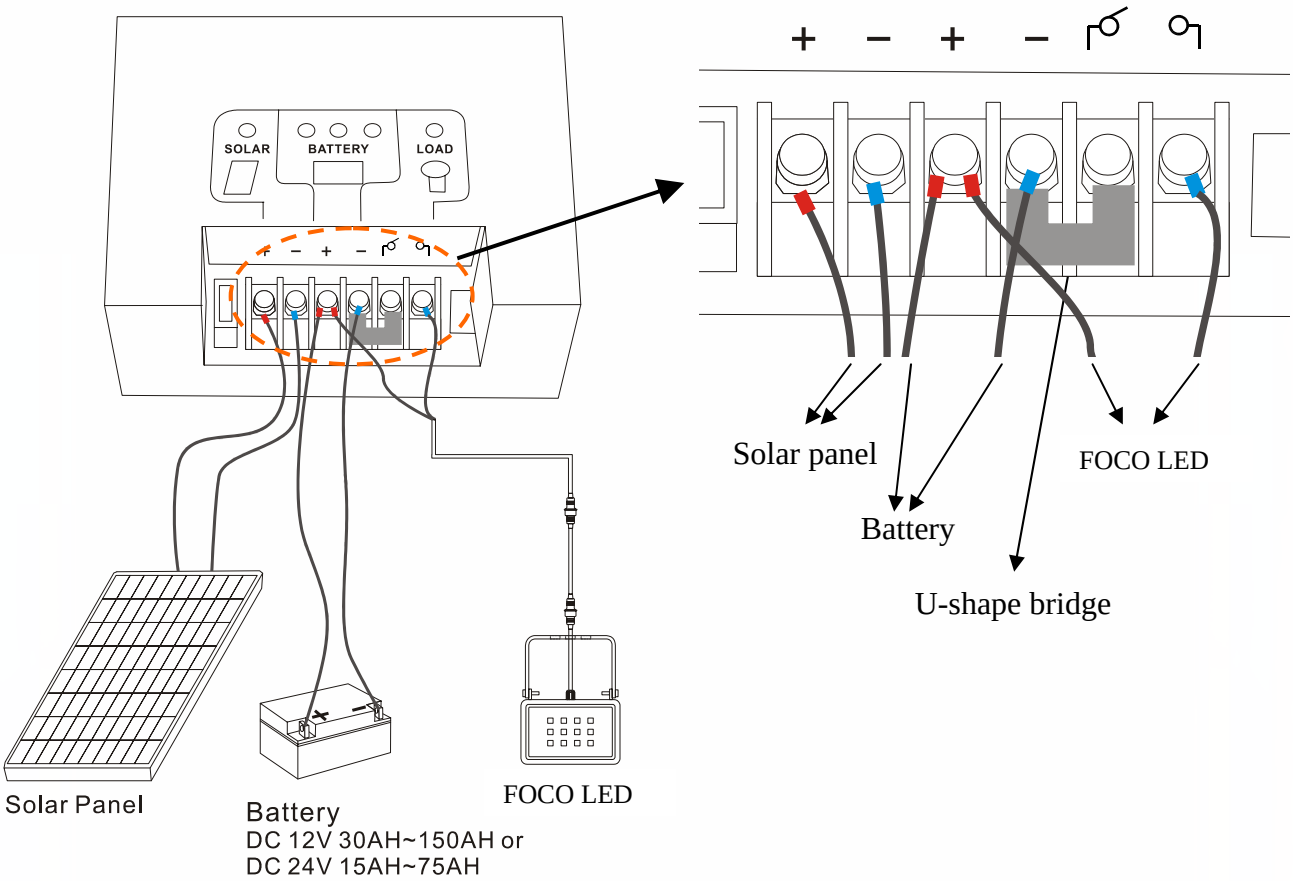

PASO 6：Ajustar el encendido apagado según el intervalo mas adecuado a la aplicación.

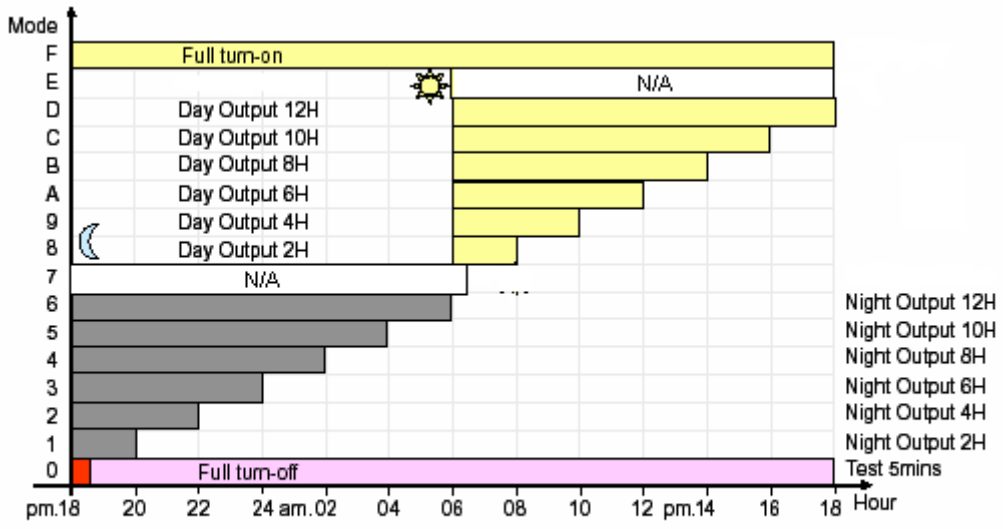

Load Management Mode Select

Mode	Switch Configuration	Mode	Switch Configuration
0	DIP-1.2.3 OFF	8	DIP-1 ON. DIP-4 ON
1	DIP-1 ON. DIP-4 OFF	9	DIP-2 ON. DIP-4 ON
2	DIP-2 ON. DIP-4 OFF	A	DIP-1.2 ON. DIP-4 ON
3	DIP-1.2 ON. DIP-4 OFF	B	DIP-3 ON. DIP-4 ON
4	DIP-3 ON. DIP-4 OFF	C	DIP-1.3 ON. DIP-4 ON
5	DIP-1.3 ON. DIP-4 OFF	D	DIP-2.3 ON. DIP-4 ON
6	DIP-2.3 ON. DIP-4 OFF	E	N/A
7	N/A	F	DIP-1.2.3 ON

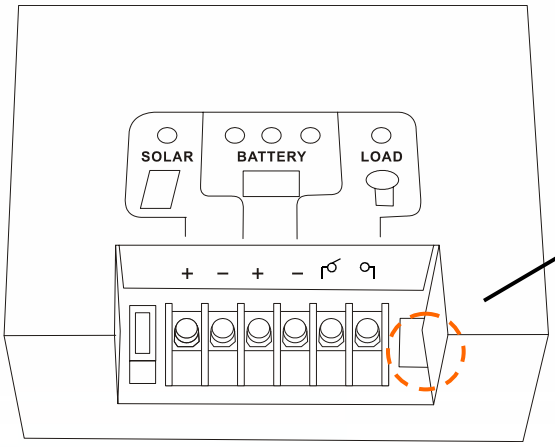

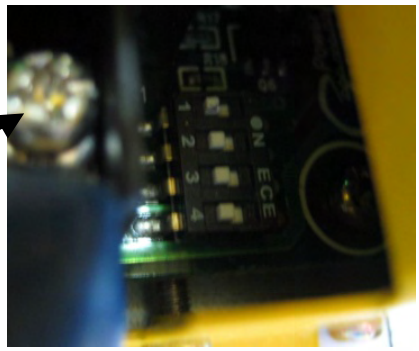

ERMEC
Componentes Eléctricos y Electrónicos

ERMEC, S.L. BARCELONA
C/ Francesc Teixidó, 22
Parque Empresarial Granland
08918 Badalona (Sur)
SPAIN

Tel. +34 902 450 160
Fax +34 902 433 088
bcn@ermec.com
www.ermec.com

ERMEC, S.L. - MADRID
C/ Sagasta, 8, 1ª Planta
28004 Madrid
SPAIN

madrid@ermec.com
bilbao@ermec.com
portugal@ermec.com