Ficha técnica

OLI120 Plus Simflex con Hidroboost



Hidroboost

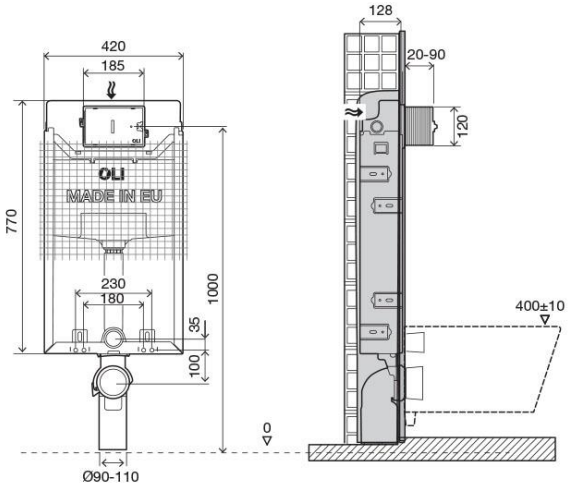

Identificación del producto

099947

- OLI120 Plus Simflex con Hidroboost.

Definición y uso

- Estructura premontada para montura en paredes de mampostería, para instalación de aparatos sanitarios suspendidos.
- La tecnología Hidroboost permite generar energía a medida que el agua entra en la cisterna, y no requiere conexión a la red eléctrica ni sustitución de batería.
- Compatible con todos los inodoros suspendidos.

Características técnicas

Estructura:

- De metal, galvanizada, resistente a la corrosión.

Cisterna:

- Cisterna empotrada descarga dual compatible con activadores de descarga dual y única. 6/3 litros (regulable a 4/2 litros o 7/3 litros).
- 126 mm de grosor.
- Activación mecánica.
- Equipada con la válvula de entrada Azor Plus, con recarga de acción retardada (ahorra hasta 9 litros de agua al día) y silenciosa clase 1 NF certificada.
- Presión de trabajo de 0,1 a 16 bar.
- Resistencia a la humedad atmosférica (Hr < 90 %).
- Cisterna de polipropileno (PP) extremadamente resistente e inalterable al estrés térmico.
- Certificada/o CE EN 14055 CL1.

www.oli-world.es
comunicacion@oli-world.com

- De acuerdo con las normas DIN/NF/KIWA.
- Provista de revestimiento anticondensación.
- Red para facilitar la adherencia a la argamasa.

Sistema Hidroboost:

- Generador hidráulico.

→ Temperatura de almacenamiento entre: -25 y 65 ºC.
→ Grado de aislamiento del generador hidráulico: IP62.
→ Grado de aislamiento del cable conector: IP65.

→ Conexión a suministro de agua.
Presión máxima: < 17 bar.
Presión de funcionamiento entre: 0 y 12 bar.
Flujo de funcionamiento entre: 1,5 y 20 l/min.
Temperatura de funcionamiento entre: -10 y 80 ºC.
No funciona con agua marina.
La presencia de un porcentaje más alto de cal en el agua puede provocar obstrucciones en el motor hidráulico y causar una avería.

→ Batería.
Batería recargable: LI-PO con circuito protector.
Capacidad: 1000 mAh.
La «esperanza de vida de la batería» se basa en el número de ciclos de carga y descarga completa, es decir: carga > descarga completa > carga > descarga completa. Por lo tanto, cuanto menos uso se haga del sistema, a más carga y descarga se someterá el generador hidráulico y menos tiempo durará la batería.

- Servomotor.

→ Grado de aislamiento del servomotor: 95% humedad.
→ Grado de aislamiento del cable conector:IP66.

Accesorios:

- 1 tubo de descarga ø90 x 250.
- 1 cierre de descarga ø 125.
- 1 tubo conector ø 45 x 180.
- 1 cierre de goma para el inodoro ø 45.
- 1 caja protectora.
- 1 Válvula de cierre G ½”.
- 1 Esponja protectora para válvula de cierre.
- 1 Curva de descarga ø 90 / 90 L230.
- 1 Curva de descarga y adaptador ø90/110.
- 1 Tubo protector Ø90.

Material de fijación para estructura de pared:

- 4 Tornillos galvanizados M8x60
- 4 Arandelas galvanizadas M8 DIN 9021
- 4 Cojinetes M8

Para fijar la cisterna en la estructura

- 2 Varillas roscadas M12
- 2 Protectores para varillas roscadas
- 2 Cubiertas protectoras
- 2 Arandelas de centrado para el lavabo

www.oli-world.es
comunicacion@oli-world.com

- 2 Tuercas M12
- 2 Arandelas ø 34

Garantía

- Garantía de diez (10) años de acuerdo con las condiciones generales de venta, a partir de la fecha de compra del producto.
- Garantía de dos (2) años para el sistema Hidroboost, de acuerdo con las condiciones generales de venta, a partir de la fecha de compra del producto
- Si el producto no se instala adecuadamente, la garantía no será válida.

Observaciones

- Disponemos de productos similares. Para más información, consulte nuestro catálogo de Sistemas de Instalación Sanitaria o nuestra página web: www.oli-world.es

www.oli-world.es
comunicacion@oli-world.com