Ficha técnica

OLI74 Plus Simflex con Hidroboost



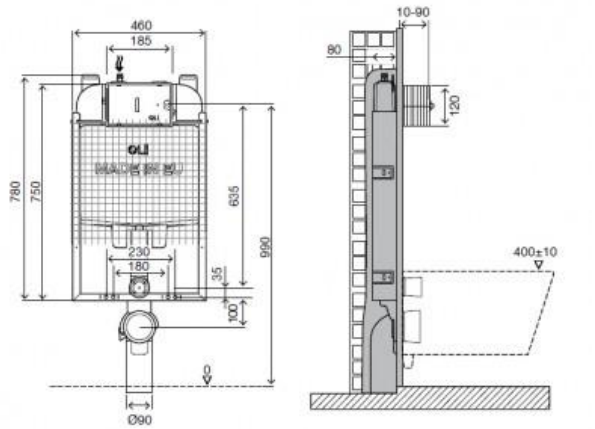

Hidroboost

Identificación del producto

060047

- OLI74 Plus Simflex con Hidroboost.

Definición y uso

- Estructura premontada a ser montada en paredes de mampostería, para instalación de aparatos sanitarios suspendidos.
- La tecnología Hidroboost permite generar energía a medida que el agua entra en la cisterna, y no requiere conexión a la red eléctrica ni sustitución de batería.
- Compatible únicamente con las placas de control Moon y Glassy.

Características técnicas

Estructura:

- De metal, galvanizada, resistente a la corrosión.

Medidas en milímetros

www.oli-world.es
comunicacion@oli-world.com

Cisterna:

- Descarga dual 6/3 litros (regulable a 7/3).
- Activación mecánica.
- Presión de trabajo de 0,1 a 16 bar.
- Resistencia a la humedad atmosférica (Hr < 90 %).
- Cisterna de polipropileno (PP) extremadamente resistente e inalterable al estrés térmico.
- Cisterna certificada de acuerdo con las normas KIWA/SABS/SAI/WRAS (Plan Asesor para la Regulación del Agua).
- Certificado CE EN 14055 CL1.
- Equipada con la válvula de entrada Azor Plus, con recarga de acción retardada (ahorra hasta 9 litros de agua al día) y silenciosa clase 1 NF certificada.
- Provisto de revestimiento anticondensación.
- Clase «A» en ahorro de agua de acuerdo con los requisitos de la ANQIP (Asociación Nacional para la Calidad en las Instalaciones Prediales).

Sistema Hidroboost:

- Generador hidráulico.

→ Temperatura de almacenamiento entre: -25 y 65 ºC.
→ Grado de aislamiento del generador hidráulico: IP62.
→ Grado de aislamiento del cable conector: IP65.

→ Conexión a suministro de agua.
Presión máxima: < 17 bar.
Presión de funcionamiento entre: 0 y 12 bar.
Flujo de funcionamiento entre: 1,5 y 20 l/min.
Temperatura de funcionamiento entre: -10 y 80 ºC.
No funciona con agua marina.
Un porcentaje más alto de cal en el agua puede provocar obstrucciones en el motor hidráulico y causar una avería.

→ Batería.
Batería recargable: LI-PO con circuito protector.
Capacidad: 1000 mAh.
La «esperanza de vida de la batería» se basa en el número de ciclos de carga y descarga completa, es decir: carga > descarga completa > carga > descarga completa. Por lo tanto, cuanto menos uso se haga del sistema, a más carga y descarga se someterá el generador hidráulico y menos tiempo durará la batería.

- Servomotor

→ Grado de aislamiento del servomotor: 95 % humedad.
→ Grado de aislamiento del cable conector:IP66.

Medidas en milímetros

www.oli-world.es
comunicacion@oli-world.com

Accesorios:

- 1 tubo de descarga ø 90 x 250.
- 1 cierres para tubo de descarga ø 125.
- 1 tubo conector ø 45 x 180.
- 1 cierre de goma para inodoro ø 45.
- 1 caja protectora.
- 1 válvula de cierre G ½".
- 1 esponja de protección para válvula de cierre.
- 1 curva de descarga ø 90 / 90 L230.
- 1 tubo protector Ø90.
- 1 tubo protector Ø45.

Material de fijación para estructura de pared:

- 4 tornillos galvanizados M8x60.
- 4 tornillos galvanizados M8 DIN 9021.
- 2 fijaciones Fast Fit.
- 4 cojinetes para estructura de metal.

Material de fijación para el montaje de la taza en la estructura:

- 2 varillas roscadas M12.
- 2 tuercas M12.
- 2 protectores para varillas roscadas.
- 2 cubiertas protectoras.
- 2 arandelas de centrado para el lavabo.
- 2 arandelas Zn ø 34.

Garantía

- Garantía de diez (10) años, de acuerdo con las condiciones generales de venta, a partir de la fecha de compra del producto.
- Garantía de dos (2) años para el sistema Hidroboost, de acuerdo con las condiciones generales de venta, a partir de la fecha de compra del producto.
- Si el producto no se instala adecuadamente, la garantía no será válida.

Observaciones

- Disponemos de productos similares. Para más información, consulte nuestro catálogo de sistemas de instalación sanitaria o nuestra página web: www.oli-world.es

Medidas en milímetros

www.oli-world.es
comunicacion@oli-world.com