# Ficha técnica

OLI74 Plus mecánica Sanitarblock



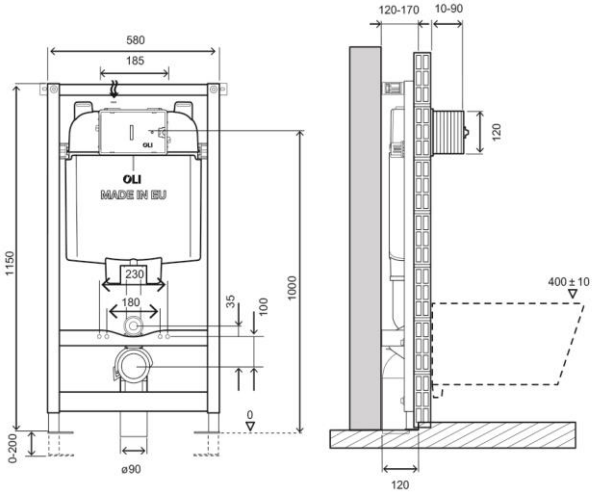


## Identificación del producto

**601801**

- OLI74 Plus mecánica Sanitarblock.

## Definición y uso

- Estructura premontada para ser instalada delante de pared de mampostería y acabada en pared ligera, de yeso y riel de soporte para pared ligera.
- Compatible con todos los inodoros suspendidos.

## Características técnicas

**Estructura:**

- Estructura tubular pintada resistente a la corrosión.
- Instalación fácil y rápida con el sistema Fast Fit.
- Grosor mínimo de 120 mm y regulable hasta 170 mm.
- Regulación de altura de los soportes de suelo (0-200 mm).
- Curva de desagüe con profundidad regulable.
- Probado para una carga de 400 kg.

Medidas en milímetros



www.oli-world.es
comunicacion@oli-world.com

# Ficha técnica

OLI74 Plus mecánica Sanitarblock

**Cisterna:**

- Descarga dual de 6/3 litros (regulable a 7/3).
- Activación mecánica.
- Presión de trabajo de 0,1 a 16 bar.
- Resistencia a la humedad atmosférica (Hr < 90 %).
- Cisterna de polipropileno (PP) extremadamente resistente e Inalterable al estrés térmico.
- Cisterna certificada de acuerdo con las normas KIWA/SABS/SAI/WRAS (Plan Asesor para la Regulación del Agua).
- Certificada/o CE EN 14055 CL1.
- Equipada con la válvula de entrada Azor Plus, con recarga de acción retardada (ahorra hasta 9 litros de agua al día) y silenciosa clase 1 NF certificada.
- Provista de revestimiento anticondensación.
- Clase «A» en ahorro de agua de acuerdo con los requisitos de la ANQIP (Asociación Nacional para la Calidad en las Instalaciones Prediales).

**Accesorios:**

- 1 tubo de descarga ø 90 x 250.
- 1 cierre de descarga ø 125.
- 1 tubo conector ø 45 x 180.
- 1 cierre de goma para inodoro ø 45.
- 1 caja protectora.
- 1 válvula de cierre G ½”.
- 1 Esponja protectora para la válvula de cierre.
- 1 curva de descarga ø 90 / 90 L230.
- 1 adaptador ø 90 / 90/110.
- 1 tubo protector Ø90.
- 1 tubo protector Ø45.

**Material de fijación para estructura de pared:**

- 4 Tornillos galvanizados M8x60
- 4 Arandelas galvanizadas M8 DIN 9021
- 4 Cojinetes para estructura de metal
- 2 Fijaciones Fast Fit

**Material de fijación para montaje de taza de váter en la estructura:**

- 2 varillas roscadas M12.
- 2 tuercas M12.
- 2 protecciones para varilla roscada.
- 2 cubiertas protectoras.
- 2 arandela de centrado para el lavabo.
- 2 arandelas Zn ø 34.

## Garantía

- Garantía de diez (10) años, de acuerdo con las condiciones generales de venta, a partir de la fecha de compra del producto.
- Si el producto no se instala adecuadamente, la garantía no será válida.

Medidas en milímetros



www.oli-world.es
comunicacion@oli-world.com

# Ficha técnica

OLI74 Plus mecánica Sanitarblock

## Observaciones

- Disponemos de productos similares. Para más información, consulte nuestro catálogo de sistemas de instalación sanitaria o nuestra página web: www.oli-world.es

Medidas en milímetros