Ficha técnica

OLI74 Plus electrónica Sanitarblock



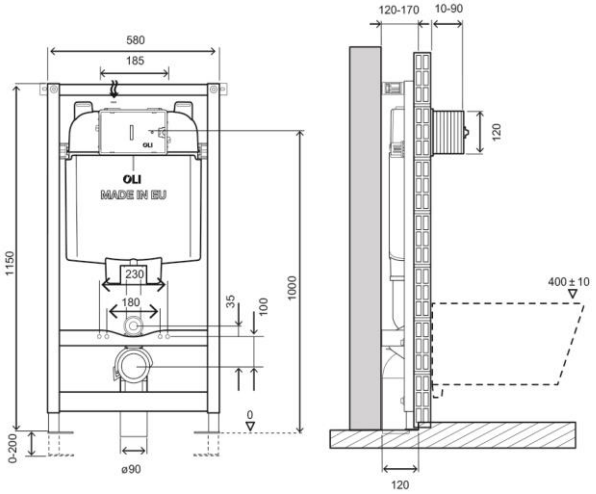

Identificación del producto

077746

- OLI74 Plus electrónica Sanitarblock.

Definición y Uso

- Estructura premontada para ser instalada delante de pared de mampostería y acabada en pared ligera, de yeso y riel de soporte para pared ligera.
- Compatible con cualquier inodoro suspendido.
- Exclusiva para placas de control electrónicas por infrarrojos: Electra III, Electra II, Electra I.

Características técnicas

Estructura:

- En estructura tubular pintada resistente a la corrosión.
- Instalación fácil y rápida con el sistema Fast Fit.
- Grosor mínimo de 120 mm y regulable hasta 170 mm.
- Regulación de altura de los soportes regulables de suelo (0-200 mm).
- Curva de desagüe con profundidad regulable.
- Soporta hasta 400 kg de carga.

Medidas en milímetros

www.oli-world.es
comunicacion@oli-world.com

Cisterna:

- Descarga dual de 6/3 litros (regulable a 7/3).
- Activación electrónica.
- Presión de trabajo de 0,1 a 16 bar.
- Resistencia a la humedad atmosférica (Hr < 90 %).
- Cisterna de polipropileno (PP) extremadamente resistente e inalterable al estrés térmico.
- Cisterna certificada de acuerdo con las normas KIWA/SABS/SAI/WRAS (Plan Asesor para la Regulación del Agua).
- Certificada/o CE EN 14055 CL1.
- Equipada con la válvula de entrada Azor Plus, con recarga de acción retardada (ahorra hasta 9 litros de agua al día) y silenciosa clase 1 NF certificada.
- Provista de revestimiento anticondensación.
- Clase «A» en ahorro de agua de acuerdo con los requisitos de la ANQIP (Asociación Nacional para la Calidad en las Instalaciones Prediales).

Accesorios:

- 1 tubo de descarga ø 90 x 250.
- 1 cierre para tubo de descarga ø 125.
- 1 tubo conector ø 45 x 180.
- 1 cierre de goma para el inodoro ø 45.
- 1 caja protectora.
- 1 válvula de cierre G ½".
- 1 esponja protectora para la válvula de cierre.
- 1 curva de descarga ø 90 / 90 L230.
- 1 adaptador ø 90 / 90/110.
- 1 tubo protector Ø90.
- 1 tubo protector Ø45.

Material de fijación para la estructura de pared:

- 4 tornillos galvanizados M8x60.
- 4 arandelas galvanizadas M8 DIN 9021.
- 2 fijaciones Fast Fit.

Material de fijación para el montaje de la taza de váter en la estructura:

- 2 varillas roscadas M12.
- 2 tuercas M12.
- 2 protecciones para varillas roscadas.
- 2 cubierta protectora.
- 2 arandelas de centrado para el lavabo.
- 2 arandelas Zn ø 34.

Garantía

- Garantía de 10 (diez) años, de acuerdo con las condiciones generales, a partir de la fecha de compra del producto. Dos (2) años para el mecanismo de activación electrónica, a partir de la fecha de compra del producto.
- Si el producto no se instala adecuadamente la garantía no será válida.

Medidas en milímetros

www.oli-world.es
comunicacion@oli-world.com

Observaciones

- Disponemos de productos similares. Para más información, consulte nuestro catálogo de sistemas de instalación aanitaria o nuestra página web: www.oli-world.es

Medidas en milímetros

www.oli-world.es
comunicacion@oli-world.com