Ficha técnica

Placa de control Moon

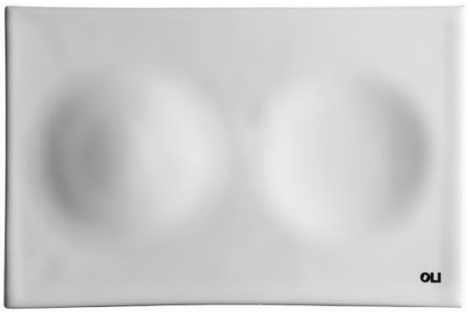

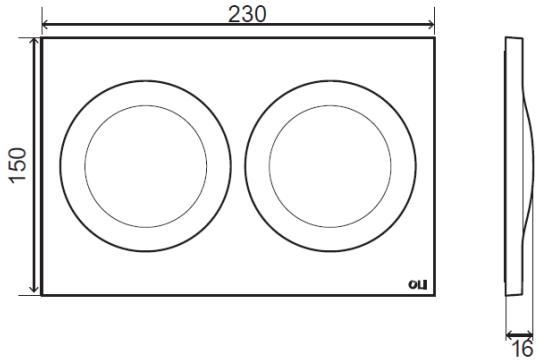

(medidas en mm)

Identificación del producto

059887 Placa de control Moon.

Definición y uso

Placa de control de cerámica con activación NO TOUCH a través de sensores capacitivos. Resulta ideal para proyectos de rehabilitación y para espacios públicos gracias a su sistema de activación NO TOUCH.

Funcionamiento

- Cuando el sistema se encienda recibirá energía de la batería de arranque de la placa de control. Si la batería del generador hidráulico dispone de suficiente voltaje, al cabo de 1,5 minutos el generador hidráulico encenderá el sistema automáticamente. En función de la frecuencia de uso del sistema, adopta configuraciones distintas:

- «**Uso reducido»** (< 5 descargas totales / día).
  - Cuando el generador hidráulico no disponga de energía suficiente (a causa del sistema de energía en reposo), el sistema cambiará a la batería de arranque, y utilizará su energía en las siguientes descargas hasta que la energía generada por el generador hidráulico sea suficiente (porque el agua pasa por el interior) para volver a cambiar a la batería del generador hidráulico. El sistema se mantendrá en este ciclo hasta que la batería de arranque o la del generador hidráulico no dispongan de suficiente voltaje para alimentar al sistema. En este caso, la válvula de descarga se activará para poder cargar la batería del generador hidráulico. Esta situación puede identificarse fácilmente, ya que cada 16 segundos el LED parpadeará para informar de que la batería está descargada.

- **«Uso regular»** (> 4 descargas totales / día)
  - Un uso regular tiene exactamente el mismo funcionamiento que un uso reducido, a excepción de que si el uso es superior a 4 descargas totales al día, la energía generada por el generador hidráulico siempre será superior a la energía consumida.

Sensor

- Temperatura de funcionamiento 0-70 ºC.
- Grado de aislamiento del sensor: IP67.
- Batería de arranque: Litio-cloruro de tionilo 3,6 V, 6,5 Ah.

Conectores electrónicos antierror y resistente al agua: IP66.

- Capacidad de detención – hasta 25 mm.

www.oli-world.es
comunicacion@oli-world.com

Ficha técnica
Placa de control Moon

Características técnicas

- Descarga dual que permite el ahorro de agua.
- Activación a través de sensores capacitivos con señales LED.
Sistema de apertura Gull-Wing que impide daños en la placa de control durante la instalación y el mantenimiento.

Cisternas compatibles

- Hidroboost OLI74 Plus.

Accesorios

- Dos tornillos de fijación.

Garantía

- Garantía de 2 (dos) años, de acuerdo con las condiciones generales, a partir de la fecha de compra del producto.

- La garantía solo será válida si se instala correctamente.

Observaciones

- Disponemos de productos similares. Para más información, consulte nuestro catálogo de sistemas de instalación sanitaria o nuestra página web www.oli-world.es