BIOPROOF®

Recubrimiento especial BioProof® ADAPTA
Resistente a los microorganismos-Protector de film

Los microorganismos están presentes en todas partes y muchas veces representan un grave problema para la construcción y mantenimiento de diversas infraestructuras sobretodo aquellas destinadas a un uso público y/o sanitario. La eficacia de la limpieza disminuye con el tiempo, haciéndose necesaria una mayor protección. Nuestros estudios nos permiten avalar la eficacia de BioProof®.



	SABATER PHARMA Ref. 08F1016 30-60 min.	SABATER PHARMA Ref. 08A2191 Farmacopea Europea 6° ED	UNIVERSITÀ DEGLI STUDI DI PAVIA	CHELAB S.r.l. Ref. 07/133874	LAW LABORATORIES Ltd. Ref. 05A0856	AIMPLAS Ref. AT-0245/10 UNE-EN-ISO 22196
STAPHYLOCOCCUS AUREUS	ATCC 6538	ATCC 6538	ATCC 6538	ATCC 6538 P	ATCC 6538 P	DSM 1756
PSEUDOMONAS AERUGINOSA		ATCC 9027	ATCC 15442			
CANDIDA ALBICANS		ATCC 10231				
ESCHERICHIA COLI			ATCC 10536	ATCC 8739	ATCC 8739	DSM 346
ENTEROCOCCUS HIRAE			ATCC 10541			

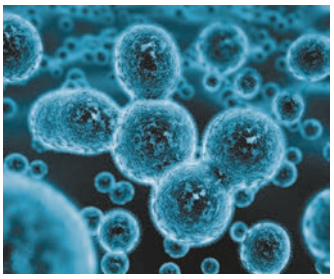

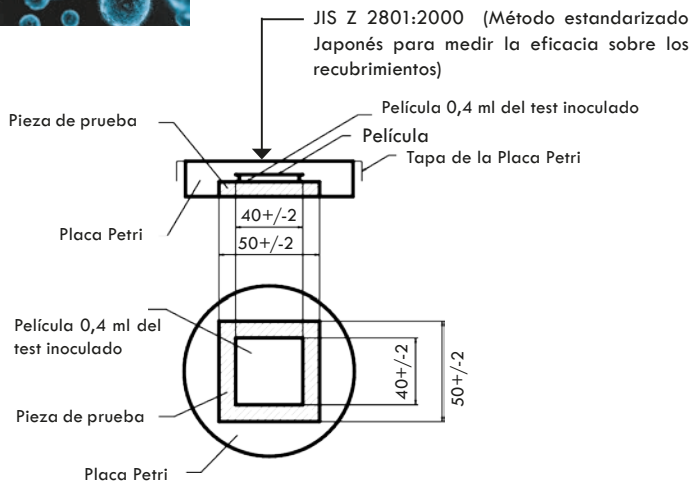

Resultados

Stap. Aereus	Inicial	24 horas
Inoculado	100.000	150.000
P.Adapta Bioproof muestra1	100.000	2.200
Pintura normal muestra2	100.000	180.000

Esch.coli	Inicial	24 horas
Inoculado	100.000	29.000.000
P.Adapta Bioproof muestra1	100.000	1.300
Pintura normal muestra2	100.000	19.000.000

■ Certificado de análisis 05A0856

Ventajas

- Mantiene a bajo nivel los gérmenes en la superficie del recubrimiento.
- Consigue una higiene óptima.
- Resistente a los procesos habituales de limpieza.