

VÁLVULA DE COMPUERTA DE CIERRE ELASTICO
Modelo SÉCULO XXI

02.201

GATE VALVE WITH ONE ANGULARLY END EXTERNAL THREAD, ONE END WITH TENSILE RESISTANT SOCKET JOINTS FOR PE PIPES - SERIES SÉCULO XXI

Modelo homologado según las normas EN 1074-1 y EN 1074-2
Homologated model according to EN 1074-1 and EN 1074-2

PN 10/16

construcción según. according to	**EN 1171**
	UNION ROSCADA ANGULAR/ENCHUFE AUTOBLOCANTE PARA PE ANGULAR EXTERNAL THREAD/SOCKET CONNECTION FOR PE PIPE

AENOR Produto Certificado

CATIM Ensayo según EN 1074 Test according to EN 1074 — Product Certification — CERTIFICADO DE CONFORMIDADE Nº 3606 UNI EN 1074-1, UNI EN 1074-2

GARANTÍA WARRANTY 15 AÑOS YEARS

Paso liso y directo.
Par de maniobra mucho menores que los permitidos por la norma.

Unimpeded direct passage.
Closing torque lower than the acceptable of standard.

componente	material	component	material	norma standard
cuerpo	fundición dúctil (EN-GJS-500)	body	ductile iron (EN-GJS-500)	DIN EN 1563
tapa	fundición dúctil (EN-GJS-500)	bonnet	ductile iron (EN-GJS-500)	DIN EN 1563
compuerta	latón CuZn39Pb1AI-B; para DN 50 fundición dúctil (EN-GJS-500)	gate	brass CuZn39Pb1AI-B; for DN 50 ductile iron (EN-GJS-500)	DIN EN 1982 DIN EN 1563
recubrimiento de la compuerta	totalmente recubierta en el interior y exterior en elastómero EPDM con marcado CE	gate covering	coated with EPDM elastomer with CE marking	BS EN 681-1
eje	acero inoxidable AISI 420 (X20 Cr13) conformado por laminación en frio	stem	stainless steel AISI 420 (X20 Cr13) with rolled thread	EN 10088-1
sello del enchufe	elastómero EPDM con marcado CE	mouth sealing	elastomer EPDM with CE marking	BS EN 681-1
juntas tóricas	elastómero EPDM con marcado CE	orings	elastomer EPDM with CE marking	BS EN 681-1
anillo de tension	POM (Polióxido de Metileno)	tension ring	POM (Methylene Polioxide)	-
sello de limpieza del enchufe	elastómero EPDM con marcado CE	protection cap	elastomer EPDM with CE marking	BS EN 681-1
tornillos	acero inoxidable A2, (X5 CrNi 18-10) sellados con silicona	bolts	stainless steel A2, (X5 CrNi 18-10) sealed with hot melt	EN 10088-1
recubrimiento anticorrosivo interior y exterior	pintura epoxi potable RESICOAT 9000 R4 BLUE aplicada electrostaticamente con espesor ≥ 250 µm	coating inside and outside	epoxy paint potable RESICOAT 9000 R4 BLUE applied electrostatically with thickness ≥ 250 µm	DIN 30677

MASA tubos y sistemas

Fucoli Somepal FUNDIÇÃO DE FERRO, S.A. DESDE SINCE 1946

apcer ISO 9001 ISO 14001 OHSAS 18001 — IQNet

Bajo Demanda:

Revestimiento de la compuerta - NBR/SBR, con marcado CE.
Eje – AISI 316 L, AISI 303, u otros.
Otros diámetros.

On request:

Gate covering - NBR/SBR, with CE marking.
Stem – AISI 316 L, AISI 303, or others.
Other diameters.

Ed. nº 07 – Dezembro 2009

02.201

VÁLVULA DE COMPUERTA DE CIERRE ELASTICO Modelo SÉCULO XXI

GATE VALVE WITH ONE ANGULARLY END EXTERNAL THREAD, ONE END WITH TENSILE RESISTANT SOCKET JOINTS FOR PE PIPES - SERIES SÉCULO XXI

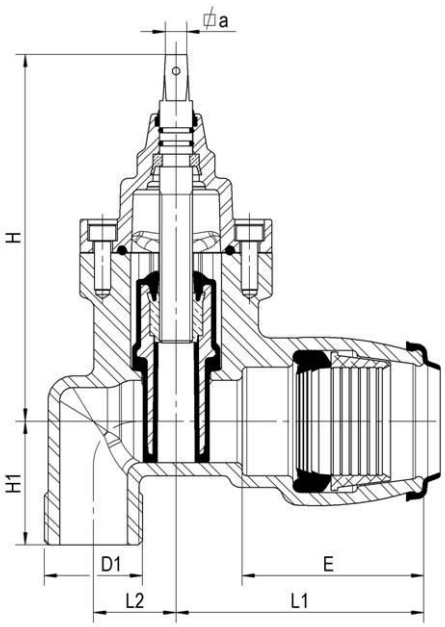

DN (*)	PE Ø ext.	D1 (BSP)	código - code	L1	L2	E	H	H1	⍁ a	n.º de vueltas para cierre closure turns required	peso weight (Kg)
25	32	G 1 1/4"	10721152	92.5	31	70	171	55	13.1	6.5	2.7
32	40	G 2"	10721153	102.5	37	77	202	65	13.1	10.0	4.7
40	50	G 2"	10721154	127.5	42	96	202	70	13.1	10.0	5.3
50	63	G 2"	10721155	150.0	50	110	230	80	13.1	12.5	7.5

* DN es DN/ID – The DN is a DN/ID

presión de ensayo hidráulico/hydraulic pressure test (bar)		
PN	**sellado/sealing**	**cuerpo/body**
10	11	17
16	18	25
Clase de fugas - grado A según la norma EN12266-1:2003 Class of leakage – degree A according to standard EN12266-1:2003		

Todas las válvulas se ensayan individualmente en fábrica.
All the valves are individually tested at factory.

temperatura máxima de trabajo maximum working temperature	**presión máxima de trabajo** maximum working pressure
hasta 20°C	PN
hasta 30°C	0.87 x PN
hasta 40°C	0.74 X PN
El uso de factores de reducción con arreglo al anexo A de la norma EN 12201-2 Using the reducing factor according to EN 12201-2 annex A	

Homologaciones - Homologation

Válvula de compuerta – Gate valve

Según EN 1074 - according to EN 1074
- **AENOR** (España – Spain)
- **RINA** (Italia – Italy)

Recubrimiento - Coating

- **INETI** (Portugal)
- **KIWA** (Países Bajos – Netherlands)
- **WRAS** (Reino Unido – United Kingdom)
- **CARSO** (Francia-France)
- **HYGIENE Institut Ruhrgebiets** (Alemania - Germany)

EPDM Elastómeros - EPDM Elastomers

Con marcado CE, homologado según la norma BS EN 681-1
With CE marking, according to standard BS EN 681-1.

- **INETI** (Portugal)
- **CRECEP** (Francia – France)

Como uno de los principales objetivos de nuestra empresa es el desarrollo y la mejora de nuestros productos, nos reservamos el derecho a prestar cualquier otro que pueden diferir ligeramente de los descritos e ilustrados en esta publicación.

Being one of our aims a constant development of our products, the characteristics of described material may be altered without prior warning.