

VÁLVULA DE COMPUERTA DE CIERRE ELASTICO

02.101

Modelo SÉCULO XXI

GATE VALVE WITH ONE ANGULARLY END EXTERNAL THREAD, ONE END INTERNAL THREAD BSP – SERIES SÉCULO XXI

Modelo homologado según las normas EN 1074-1 y EN 1074-2
Homologated model according to EN 1074-1 and EN 1074-2

PN 10/16

construcción según according to	**EN 1171**
	UNIONES ROSCADAS ANGULAR ANGULAR THREAD CONNECTION

AENOR Produto Certificado

CATIM Ensayo según EN 1074
Test according to EN 1074
kiwa Partner for progress
Product Certification
CERTIFICADO DE CONFORMIDADE Nº 3606
UNI EN 1074-1, UNI EN 1074-2

GARANTÍA WARRANTY 15 AÑOS YEARS

Paso liso y directo.
Par de maniobra mucho menores que los permitidos por la norma.

Unimpeded direct passage.
Closing torque lower than the acceptable of standard.

componente	material	component	material	norma standard
cuerpo	fundición dúctil (EN-GJS-500)	body	ductile iron (EN-GJS-500)	DIN EN 1563
tapa	fundición dúctil (EN-GJS-500)	bonnet	ductile iron (EN-GJS-500)	DIN EN 1563
compuerta	latón CuZn39Pb1AI-B; para DN 50 fundición dúctil (EN-GJS-500)	gate	brass CuZn39Pb1AI-B; for DN 50 ductile iron (EN-GJS-500)	DIN EN 1982 DIN EN 1563
recubrimiento de la compuerta	totalmente recubierta en el interior y exterior en elastómero EPDM con marcado CE	gate covering	coated with EPDM elastomer with CE marking	BS EN 681-1
juntas tóricas	elastómero EPDM con marcado CE	orings	elastomer EPDM with CE marking	BS EN 681-1
eje	acero inoxidable AISI 420 (X20 Cr13) conformado por laminación en frio	stem	stainless steel AISI 420 (X20 Cr13) with roled thread	EN 10088-1
tornillos	acero inoxidable A2, (X5 CrNi 18-10) sellados con silicona	bolts	stainless steel A2, (X5 CrNi 18-10) sealed with hot melt	EN 10088-1
recubrimiento anticorrosivo interior y exterior	pintura epoxi potable RESICOAT 9000 R4 BLUE aplicada electrostaticamente con espesor ≥ 250 µm	coating inside and outside	epoxy paint potable RESICOAT 9000 R4 BLUE applied electrostatically with thickness ≥ 250 µm	DIN 30677

MASA tubos y sistemas

Fucoli Somepal FUNDIÇÃO DE FERRO, S.A. DESDE SINCE 1946

apcer ISO 9001 ISO 14001 OHSAS 18001 — IQNet

Bajo Demanda:

Revestimiento de la compuerta - NBR/SBR, con marcado CE.
Eje – AISI 316 L, AISI 303, u otros.
Otros diámetros.
Válvulas para funcionamiento a temperaturas superiores a 70ºC.

On request:

Gate covering - NBR/SBR, with CE marking.
Stem – AISI 316 L, AISI 303, or others.
Other diameters.
Valves for working at temperatures over 70ºC.

02.101

VÁLVULA DE COMPUERTA DE CIERRE ELASTICO
Modelo SÉCULO XXI

GATE VALVE WITH ONE ANGULARLY END EXTERNAL THREAD, ONE END INTERNAL THREAD BSP – SERIES SÉCULO XXI

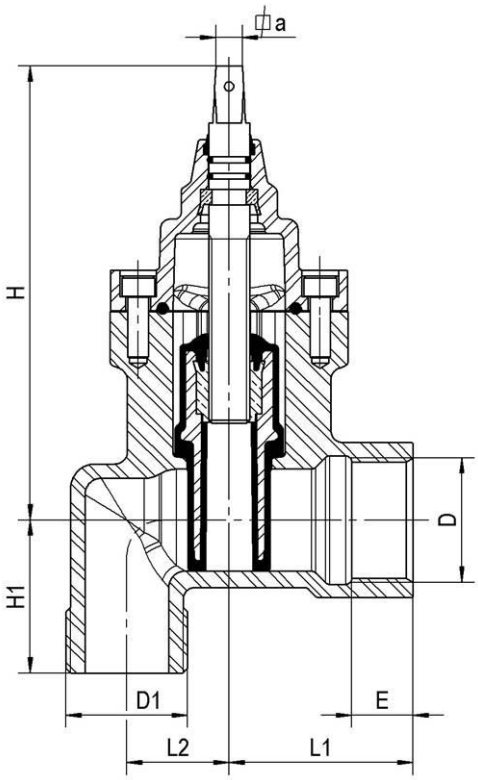

DN(*)	D (BSP)	D1 (BSP)	código - code	L1	L2	E	H	H1	⍁ a	n.º de vueltas para cierre closure turns required	peso weight (Kg)
25	G 1”	G $1^{1/4}$”	10721162	57.5	31	20	171	55	13.1	6.5	2.4
32	G $1^{1/4}$”	G 2”	10721163	65.0	37	25	202	65	13.1	10.0	4.2
40	G $1^{1/2}$”	G 2”	10721164	75.0	42	25	202	70	13.1	10.0	4.4
50	G 2”	G 2”	10721165	90.0	50	30	230	80	13.1	12.5	6.2

* DN es DN/ID – The DN is a DN/ID

pressão de ensaio hidráulico/hydraulic pressure test (bar)		
PN	**vedação/sealing**	**corpo /body**
10	11	17
16	18	25
Clase de fugas - grado A según la norma EN12266-1:2003 Class of leakage – degree A according to standard EN12266-1:2003		

temperatura máxima de trabajo working temperature
0ºC hasta 70ºC (excluyendo hielo) 0ºC up to 70ºC (excluding ice)

Todas las válvulas se ensayan individualmente en fábrica.
All the valves are individually tested at factory.

Homologaciones - Homologation

Válvula de compuerta – Gate valve

Según EN 1074 - according to EN 1074
- **AENOR** (España – Spain)
- **KIWA** (Países Bajos – Netherlands)
- **RINA** (Italia – Italy)

Recubrimiento - Coating

- **INETI** (Portugal)
- **KIWA** (Países Bajos – Netherlands)
- **WRAS** (Reino Unido – United Kingdom)
- **CARSO** (Francia-France)
- **HYGIENE Institut Ruhrgebiets** (Alemania - Germany)

EPDM Elastómeros - EPDM Elastomers

Con marcado CE, homologado según la norma BS EN 681-1
With CE marking, according to standard BS EN 681-1.

- **INETI** (Portugal)
- **CRECEP** (Francia – France)

Como uno de los principales objetivos de nuestra empresa es el desarrollo y la mejora de nuestros productos, nos reservamos el derecho a prestar cualquier otro que pueden diferir ligeramente de los descritos e ilustrados en esta publicación.

Being one of our aims a constant development of our products, the characteristics of described material may be altered without prior warning.