VÁLVULA DE COMPUERTA
GATE VALVE

04.500



PN 25 / 40

construcción según according to	**EN 1171**
brida flange	**DIN EN 1092-2**
distancia entre bridas face-to-face dimension	**EN 558 (SERIE 15)**

Diseño robusto con eje interior y volante fijo.
Secciona y regula el flujo.

Robust conception, with inside stem and fixed handwheel .
Divides and regulates the flow.

componente	material	component	material	norma standard
cuerpo	fundición dúctil (EN-GJS-500)	body	ductile iron (EN-GJS-500)	DIN EN 1563
tapa	fundición dúctil (EN-GJS-500)	bonnet	ductile iron (EN-GJS-500)	DIN EN 1563
caja da tuerca de empaquetadura	fundición dúctil (EN-GJS-500)	gland box	ductile iron (EN-GJS-500)	DIN EN 1563
tuerca de empaquetadura	fundición dúctil (EN-GJS-500)	gland	ductile iron (EN-GJS-500)	DIN EN 1563
compuerta	fundición dúctil (EN-GJS-500)	gate	ductile iron (EN-GJS-500)	DIN EN 1563
eje	acero inoxidable AISI 420 (X20 Cr13) conformado por laminación en frio	stem	stainless steel AISI 420 (X20 Cr13) with rolled thread	EN 10088-1
tuerca del eje	bronce CuSn7Zn4Pb7 (Rg7)	stem nut	bronze CuSn7Zn4Pb7 (Rg7)	DIN EN 1982
asiento del cuerpo y de la compuerta	bronce CuSn7Zn4Pb7 (Rg7)	body and gate seat	bronze CuSn7Zn4Pb7 (Rg7)	DIN EN 1982
tornillos	acero pasivado amarillo cl.8.8	bolts	steel zinc plated cl. 8.8 yellow passivated	ISO 898-1
tuercas	acero pasivado amarillo cl.8	nuts	steel zinc plated cl. 8 yellow passivated	ISO 898-2
arandelas	acero pasivado amarillo	washers	steel zinc plated yellow passivated	ISO 898-2
volante	acero impreso ST W 24 fundición dúctil (EN-GJS-500)	handwheel	printed steel ST W24 ductile iron (EN-GJS-500)	DIN 10305-3 DIN EN 1563
recubrimiento anticorrosivo interior y exterior	pintura epoxi potable RESICOAT 9000 R4 BLUE aplicada electrostaticamente con espesor ≥ 250 µm	coating inside and outside	epoxy paint potable RESICOAT 9000 R4 BLUE applied electrostatically with thickness ≥ 250 µm	DIN 30677

Bajo Demanda:

Eje y asiento - AISI 316 L, AISI 303, u otros.
Otros diámetros.
Válvulas para funcionamiento a temperaturas superiores a 70ºC.
By- Pass
Actuadores eléctricos.
Indicadores de posición

On request:

Stem and seats - AISI 316 L, or others.
Other diameters.
Valves for working at temperatures over 70ºC.
By- Pass
Electric actuators.
Open indicate.

Ed. nº 07 – Dezembro 2009

04.500

VÁLVULA DE COMPUERTA
GATE VALVE

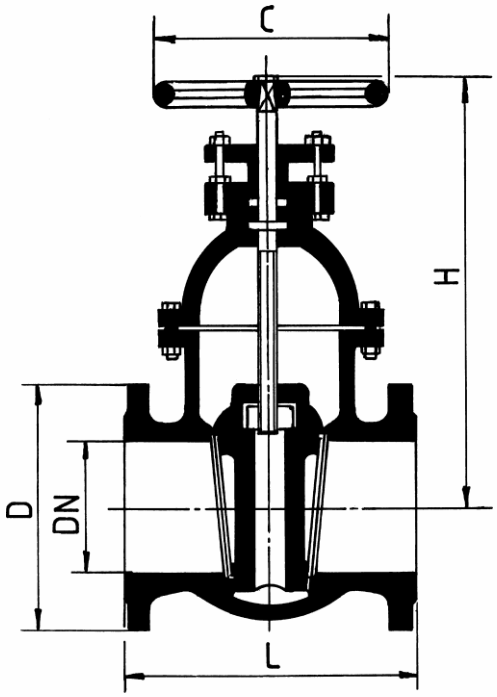

DN	código - code PN 25	PN 40	D PN25	PN40	C	L	H	Ø perforación / nº y Ø de los orifícios hole Ø / Ø and nº of holes PN 25	PN 40	peso - weight (kg) PN 25	PN 40
40	10720200	10720201	150	150	200	240	295	110ø - 4 x 19ø	110ø - 4 x 19ø	-	-
50	10720202	10720203	165	165	200	250	295	125ø - 4 x 19ø	125ø - 4 x 19ø	22.6	22.6
60	10720204	10720205	175	175	200	270	365	135ø - 8 x 19ø	135ø - 8 x 19ø	28.0	28.0
65	10720206	10720207	185	185	200	270	365	145ø - 8 x 19ø	145ø - 8 x 19ø	28.4	28.4
80	10720208	10720209	200	200	200	280	385	160ø - 8 x 19ø	160ø - 8 x 19ø	39.0	39.0
100	10720210	10720211	235	235	315	300	420	190ø - 8 x 23ø	190ø - 8 x 23ø	44.0	44.0
125	10720212	10720213	270	270	315	325	500	220ø - 8 x 28ø	220ø - 8 x 28ø	71.0	71.0
150	10720214	10720215	300	300	315	350	540	250ø - 8 x 28ø	250ø - 8 x 28ø	83.0	85.6
200	10720218	10720284	360	375	400	400	650	310ø - 12 x 28ø	320ø - 12 x 31ø	134.0	141.0
250	10720220	10720285	425	450	500	450	785	370ø - 12 x 31ø	385ø - 12 x 34ø	203.0	-
300	10720222	10720286	485	515	500	500	850	430ø - 16 x 31ø	450ø - 16 x 34ø	256.0	282.0
350	10720224	10720302	555	580	640	550	970	490ø - 16 x 34ø	510ø - 16 x 37ø	397.0	-
400	10720226	10720304	620	660	640	600	1130	550ø - 16 x 37ø	585ø - 16 x 41ø	525.0	-
450	10720228	10720306	670	685	720	650	1160	660ø - 20 x 37ø	610ø - 20 x 41ø	-	-
500	10720230	10720308	730	755	720	700	1240	660ø - 20 x 37ø	670ø - 20 x 44ø	897.0	-
600	10720232	10720310	845	890	720	800	1420	770ø - 20 x 41ø	795ø - 20 x 50ø	-	-
700	10720234	10720312	960	995	800	900	1610	875ø - 24 x 44ø	900ø - 24 x 50ø	1680.0	-

presión de ensayo hidráulico/hydraulic pressure test (bar)		
PN	**sellado/sealing**	**cuerpo/body**
25	28	38
40	44	59

Todas las válvulas se ensayan individualmente en fábrica.
All the valves are individually tested at factory.

temperatura de trabajo
working temperature

0□C hasta 70□C
(excluyendo hielo)
0□C up to 70□C
(excluding ice)

Homologaciones - Homologation

Recubrimiento - Coating

- **INETI** (Portugal)
- **KIWA** (Países Bajos – Netherlands)
- **WRAS** (Reino Unido – United Kingdom)
- **CARSO** (Francia-France)
- **HYGIENE Institut Ruhrgebiets** (Alemania - Germany

Como uno de los principales objetivos de nuestra empresa es el desarrollo y la mejora de nuestros productos, nos reservamos el derecho a prestar cualquier otro que pueden diferir ligeramente de los descritos e ilustrados en esta publicación.

Being one of our aims a constant development of our products, the characteristics of described material may be altered without prior warning.