VOLANTE PARA VÁLVULA DE COMPUERTA DE CIERRE ELÁSTICO

HANDWHEEL FOR GATE VALVE

05.100



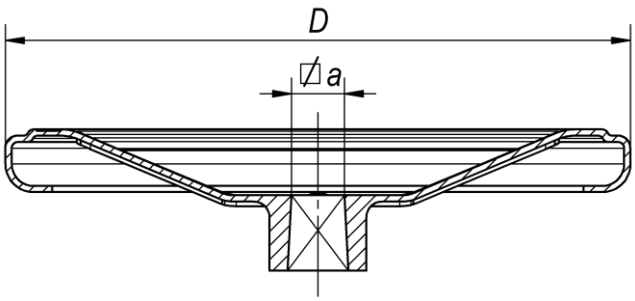

DN	código - code	D (mm)	⍁a (mm)	peso weight (kg)
20-3/4" / 25-1"/ 32-1 ¼" 40 -1½" / 50-2"	10709500	160	13	0.3
40/50	10709510	160	14	0.4
60/65/80	10709520	200	17	0.8
100	10709525	250	19	1.3
125/150	10709530	315	19	1.9
200	10709540	400	24	3.7
250 (*)	10709440	500	27	8.5
300 (*)	10709535	600	27	12.0
350/400 (*)	10709545	800	32	22.0
450/500 (*)	10709490	1000	32	29.0
600 (*)	10709515	1200	41	38.0

Para otras dimensiones consulte con nuestro Servicio Técnico.
Consult our Technical Services for other dimension.

componente	material	component	material	norma standard
volante	acero impreso ST W24	handwheel	printed steel ST W24	DIN 10305-3
	(*)fundición dúctil (EN-GJS-500-7)		(*) ductile iron (EN-GJS-500-7)	DIN EN 1563
recubrimiento	pintura negra	coating	black colour painting	

Ed. nº 07 Rev 01– Junho 2011

Como uno de los principales objetivos de nuestra empresa es el desarrollo y la mejora de nuestros productos, nos reservamos el derecho a prestar cualquier otro que pueden diferir ligeramente de los descritos e ilustrados en esta publicación.

Being one of our aims a constant development of our products, the characteristics of described material may be altered without prior warning.