

ABRAZADERA PARA PVC/PE
Modelo BRAC PRO

TAPPING SADDLE FOR PVC/PE PIPES - Model BRAC PRO

08.100

PN 10 / 16 / 25

Abrazadera para aplicación en tubería de PVC/PE con derivación roscada.
Totalmente revestido en el interior con elastómero EPDM.
Con cinco juntas tóricas que garantizan un sellado muy eficaz.

Tapping saddle with branch thread for application in pipes of PVC/PE.
Internally coated with EPDM elastomer, has one sealing, with five orings, that it assure an extremely efficient sealing.

componente	material	component	material	norma standard
cuerpo superior	fundición dúctil (EN-GJS-500)	body superior	ductile iron (EN-GJS-500)	DIN EN 1563
cuerpo inferior	fundición dúctil (EN-GJS-500)	body inferior	ductile iron (EN-GJS-500)	DIN EN 1563
junta	elastómero EPDM con marcado CE	sealings	elastomer EPDM with CE marking	BS EN 681-1
tornillos y arandelas	acero inoxidable A2 (X5 CrNi 18-10)	bolts and washers	stainless steel A2 (X5 CrNi 18-10)	EN 10088-1
recubrimiento	pintura epoxi potable RESICOAT 9000 R4 BLUE aplicada electrostáticamente con espesor ≥ 250 µm.	coating	epoxy paint potable RESICOAT 9000 R4 BLUE applied electrostatically with thickness ≥ 250 µm	DIN 30677

Bajo demanda:

Junta - NBR/SBR, con marcado CE.
Otros diámetros.

On request:

Sealings - NBR/SBR, with CE marking.
Other diameters.

temperatura máxima de trabajo maximum working temperature
hasta 70°C up to 70°C

Homologaciones - Homologation

Recubrimiento - Coating

- **INETI** (Portugal)
- **KIWA** (Países Bajos – Netherlands)
- **WRAS** (Reino Unido – United Kingdom)
- **CARSO** (Francia -France)
- **HYGIENE Institut Ruhrgebiets** (Alemania - Germany)

EPDM Elastómeros - EPDM Elastomers

Con marcado CE, homologado según la norma BS EN 681-1
With CE marking, according to standard BS EN 681-1.

- **INETI** (Portugal)
- **CRECEP** (Francia – France)

08.100

ABRAZADERA PARA PVC/PE
Modelo BRAC PRO
TAPPING SADDLE FOR PVC/PE PIPES - Model BRAC PRO

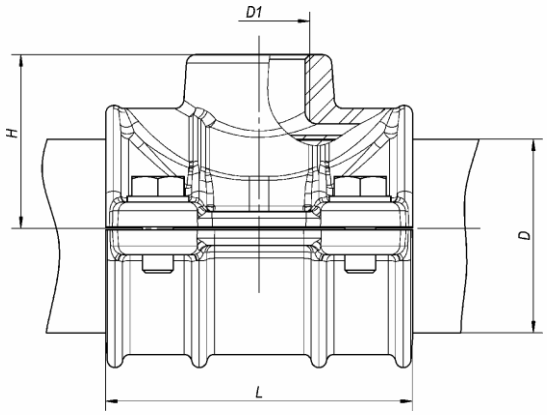

D ø ext. tubo ø ext. pipe	D1 (BSP)	código - code	L	H	peso weight (kg)
50	G 3/4”	10480011	100	49	1.4
	G 1”	10480012		49	1.4
	G 1 1/4”	10480013		49	1.5
	G 1 1/2”	10480014		49	1.5
63	G 3/4”	10480021	100	56	1.6
	G 1”	10480022		56	1.6
	G 1 1/4”	10480023		58	1.7
	G 1 1/2”	10480024		58	1.7
	G 2”	10480025		62	1.8
75	G 3/4”	10480031	120	63	2.4
	G 1”	10480032		63	2.4
	G 1 1/4”	10480033		65	2.5
	G 1 1/2”	10480034		65	2.5
	G 2”	10480035		69	2.6
90	G 3/4”	10480041	120	71	2.7
	G 1”	10480042		71	2.7
	G 1 1/4”	10480043		73	2.7
	G 1 1/2”	10480044		73	2.8
	G 2”	10480045		77	2.9
	G 2 1/2”	10480046		77	3.3
110	G 3/4”	10480051	140	82	3.9
	G 1”	10480052		82	3.9
	G 1 1/4”	10480053		84	3.9
	G 1 1/2”	10480054		84	4.0
	G 2”	10480055		88	4.0
	G 2 1/2”	10480056		88	4.7
	G 3”	10480057		88	4.3
125	G 3/4”	10480061	160	88	5.4
	G 1”	10480062		88	5.4
	G 1 1/4”	10480063		90	5.4
	G 1 1/2”	10480064		90	5.5
	G 2”	10480065		94	5.5
	G 2 1/2”	10480066		94	6.1
	G 3”	10480067		94	5.8
140	G 3/4”	10480071	160	95	5.8
	G 1”	10480072		95	5.8
	G 1 1/4”	10480073		97	6.0
	G 1 1/2”	10480074		97	6.0
	G 2”	10480075		101	6.2
	G 2 1/2”	10480076		101	7.0
	G 3”	10480077		101	6.2
160	G 3/4”	10480081	170	107	6.9
	G 1”	10480082		107	6.9
	G 1 1/4”	10480083		109	6.9
	G 1 1/2”	10480084		109	7.0
	G 2”	10480085		113	7.0
	G 2 1/2”	10480086		113	7.7
	G 3”	10480087		113	7.3

D ø ext. tubo ø ext. pipe	D1 (BSP)	código - code	L	H	peso weight (kg)
200	G 3/4”	10480091	200	127	9.7
	G 1”	10480092		127	9.7
	G 1 1/4”	10480093		129	9.6
	G 1 1/2”	10480094		129	9.4
	G 2”	10480095		133	9.3
	G 2 1/2”	10480096		133	10.7
	G 3”	10480097		133	10.3
225	G 3/4”	10480103	200	140	16.1
	G 1”	10480104		140	16.1
	G 1 1/4”	10480105		142	16.0
	G 1 1/2”	10480106		142	16.0
	G 2”	10480107		146	15.9
	G 2 1/2”	10480108		146	17.1
	G 3”	10480109		146	16.6
250	G 3/4”	10480111	200	152	14.5
	G 1”	10480112		152	14.4
	G 1 1/4”	10480113		154	14.4
	G 1 1/2”	10480114		154	14.2
	G 2”	10480115		158	14.2
	G 2 1/2”	10480116		158	15.2
	G 3”	10480117		158	14.8
280	G 3/4”	10480123	200	167	16.1
	G 1”	10480124		167	16.1
	G 1 1/4”	10480125		169	16.0
	G 1 1/2”	10480126		169	16.0
	G 2”	10480127		173	15.9
	G 2 1/2”	10480128		173	17.1
	G 3”	10480129		173	16.6
315	G 3/4”	10480131	200	185	16.7
	G 1”	10480132		185	16.6
	G 1 1/4”	10480133		187	16.5
	G 1 1/2”	10480134		187	16.4
	G 2”	10480135		191	16.2
	G 2 1/2”	10480136		191	17.5
	G 3”	10480137		191	17.0
400	G 3/4”	10480151	200	228	22.1
	G 1”	10480152		228	22.0
	G 1 1/4”	10480153		230	21.9
	G 1 1/2”	10480154		230	21.8
	G 2”	10480155		234	21.6
	G 2 1/2”	10480157		234	22.5
	G 3”	10480156		234	22.0

Para información adicional consultar especificación técnica (ET) nº 262

Further information see technical specification (ET) nº 262

Como uno de los principales objetivos de nuestra empresa es el desarrollo y la mejora de nuestros productos, nos reservamos el derecho a prestar cualquier otro que pueden diferir ligeramente de los descritos e ilustrados en esta publicación.

Being one of our aims a constant development of our products, the characteristics of described material may be altered without prior warning.