HIDRANTE BAJO NIVEL DE TIERRA 07.300
UNDERGROUND FIRE HYDRANT

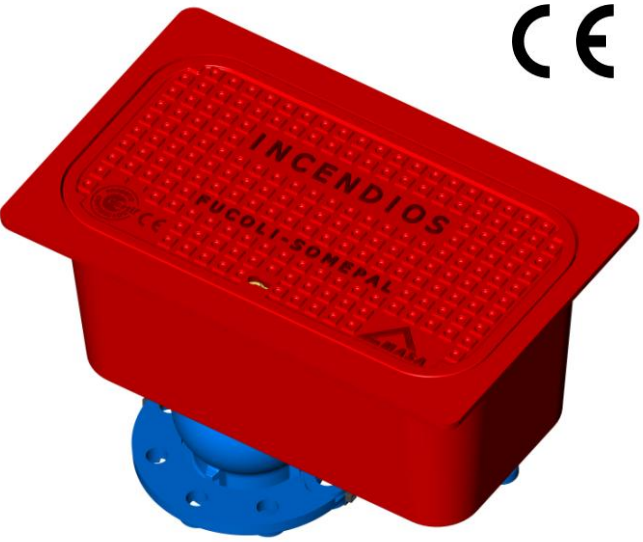

presión de servicio working pressure	**PN 16**
presión de ensayo en fábrica factory test pressure	**PN 25**
construcción según according to	**EN 14339**
brida flange	**DIN EN 1092-2**
racor Barcelona según Barcelona outlets according to	**UNE 23400**

- Instalación simple, estanqueidad absoluta y manejo rápido.
- Conexión de entrada inferior mediante brida móvil.
- Para la distribución de agua potable y para la lucha contra incendios.

- Simple installation, total sealing and rapid handling.
- Connecting to the pipeline with mobile flange.
- For water supply in the combat fires and for drinking waters supply.

Los Hidrantes bajo nivel de tierra Fucoli-Somepal tienen la marca de producto certificado y la marca CE según la norma EN 14339 anexo ZA.

The fire hydrants have product certified mark and also CE mark in accordance with EN 14339 standard, annex ZA.

componente	material	componente	material	norma standard
cuerpo/tapa y brida	fundición dúctil EN-GJS-500	body/bonnet and flanges	ductile iron EN-GJS-500	DIN EN 1563
tuerca de empaquetadura	latón CuZn39Pb3	gland	brass CuZn39Pb3	EN 12164
arqueta y tapa de protección	fundición dúctil EN-GJS-500	box and cover box	ductile iron EN-GJS-500	DIN EN 1563
obturador	fundición dúctil EN-GJS-500	obturator	ductile iron EN-GJS-500	DIN EN 1563
recubrimiento del obturador	totalmente revestido en elastómero EPDM con marcado CE	obturator covering	completely covered with EPDM elastomer with CE marking	BS EN 681-1
asiento del cuerpo	latón CuZn39Pb1Al-B	body seat	brass CuZn39Pb1Al-B	DIN EN 1982
eje	acero inoxidable AISI 420 (X20 Cr13) conformado por laminación en frío	stem	stainless steel AISI 420 (X20 Cr13) with rolled thread	EN 10088-1
tuerca del eje	latón CuZn36Pb3	stem nut	brass CuZn36Pb3	EN 12164
cerradura de la tapa de protección	latón CuZn39Pb1Al-B	lock cover box	brass CuZn39PbAl-B	DIN EN 1982
cuadradillo	fundición dúctil EN-GJS-500	stem cap	ductile iron EN-GJS-500	DIN EN 1563
tornillos, tuercas y arandelas	acero inoxidable A2 (X5 CrNi 18-10)	bolts and washers	stainless steel A2 (X5 CrNi 18-10)	EN 10088-1
recubrimiento anticorrosivo interior y exterior	arqueta y tapa de protección con recubrimiento de poliéster de color rojo, resistente a los rayos UVs, con espesor ≥ 250 µm; restantes componentes que están en contacto con la agua son recubrimiento con pintura epoxi potable RESICOAT 9000 R4 BLUE, aplicada electrostáticamente con espesor ≥ 250 µm.	coating	box and cover with red colour polyester coating thickness ≥ 250 µm, resistant to the UVs rays; the remaining components in contact with water are coated in epoxy paint potable RESICOAT 9000 R4 BLUE applied electrostatically with thickness ≥ 250 µm.	DIN 30677

Bajo demanda:

Revestimiento del obturador - NBR/SBR, con marcado CE.
Eje - AISI 316 L, AISI 303, u otros.

On request:

Obturator covering - NBR/SBR, with CE marking.
Stem - AISI 316 L, AISI 303, or others.

Ed. nº 07 – Dezembro 2009

07.300

HIDRANTE BAJO NIVEL DE TIERRA
UNDERGROUND FIRE HYDRANT



Accionamiento con cuadradillo o volante
Handling made through stem cap or handwheel



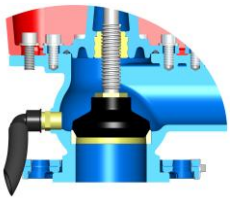

Este hidrante opcionalmente podrá ser suministrado con válvula de drenaje.
This fire hydrant optionally could be supplied with drainage system.

Tiempo de drenaje del hidrante Hydrant time for draining	
DN80	6.3 minuto/metro 6.3 minut/meter
DN100	8.2 minuto/metro 8.2minut/meter

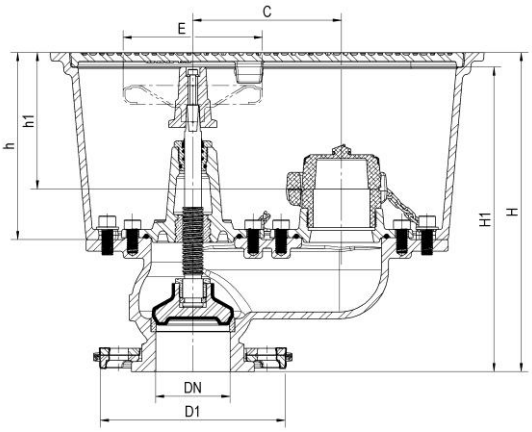

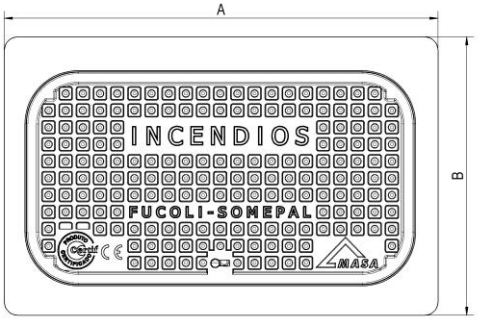

Opcionalmente se podrá personalizar con inserción de logotipos u otros colores
Optionally could be personalizated with logos insertion or other colors

DN	Código Code	D1	H	H1 Con cuadradillo With stem cap abierto open	H1 Con cuadradillo With stem cap cerrado closed	H1 Con volante With handwheel abierto open	H1 Con volante With handwheel cerrado closed	h	h1	A	B	C	E	Racor de salida * Water outlet Racor Barcelona Barcelona outlets	Nº de vueltas para cierre Closure turns required	Peso Weight (Kg)
80	11209430	200	344	368	328	348	308	202	147	467	300	160	150	70	9	34.5
100	11209460	220	376	404	360	387	343	202	117	560	346	214	200	100	10	46.6

* Racor de salida según solicitud del cliente.
* Water outlets according with customer request.

ensayo según EN 14339:2005 tested in accordance to	**DN 80**	**DN 100**
par de resistencia mínimo / minimum strength torque (mST)	210 Nm	260 Nm
par máximo de maniobra / maximum operating torque (MOT)	105 Nm	130 Nm
coeficiente de caudal / flow coefficient (Kv)	118	220

Homologaciones - Homologation

Revestimiento - Coating

- **INETI** (Portugal)
- **KIWA** (Países Bajos – Netherlands)
- **WRAS** (Reino Unido – United Kingdom)
- **CARSO** (Francia-France)
- **HYGIENE Institut Ruhrgebiets** (Alemania - Germany)

EPDM Elastómeros - EPDM Elastomers

Con marcado CE, homologado según la norma BS EN 681-1
With CE marking, according to standard BS EN 681-1.

- **INETI** (Portugal)
- **CRECEP** (Francia – France)

presión de ensayo hidráulico/hydraulic pressure test (bar)		
PN	**sellado/sealing**	**cuerpo/body**
16	18	25

Todos los hidrantes se ensayan individualmente en fábrica.
All the fire hydrants are individually tested at factory.

Para información adicional consultar especificación técnica (ET) nº 213
Further information see technical specification (ET) nº 213

Como uno de los principales objetivos de nuestra empresa es el desarrollo y la mejora de nuestros productos, nos reservamos el derecho a prestar cualquier otro que pueden diferir ligeramente de los descritos e ilustrados en esta publicación.

Being one of our aims a constant development of our products, the characteristics of described material may be altered without prior warning.