Modelo Roscado DN32 a DN50
Thread Model DN32 to DN50



VÁLVULA DE RETENCIÓN DE BOLA 03.300
Modelo BOLA
BALL CHECK VALVE
SERIES BOLA

PN 10 / 16

brida / flange	**DIN EN 1092-2**
dist. entre bridas face-to-face dim.	**EN 558 (SERIE 48)**



Modelo Bridado DN40 a DN400
Flanged Model DN40 to DN400

Impide retorno de flujo.
Sellado del metal/caucho.
La trayectoria de flujo debe coincidir con la dirección de la flecha estampada en la válvula.
Montaje horizontal y vertical.

Prevent back flow.
With metal/rubber sealing.
The water flow sense should agree with the sense of the market body arrow.
The valve could be installed on the horizontal or on vertical position.

componente	material	component	material	norma standard
cuerpo	fundición dúctil (EN-GJS-500-7)	body	ductile iron (EN-GJS-500-7)	DIN EN 1563
tapa	fundición dúctil (EN-GJS-500-7)	bonnet	ductile iron (EN-GJS-500-7)	DIN EN 1563
bola	DN32 a DN100 aluminio ALSi 12 DN125 a DN400 fundición dúctil (EN-GJS-500-7)	ball	DN32 to DN100 aluminium ALSi 12 DN125 to DN400 ductile Iron (EN-GJS-500-7)	NP EN 1706 DIN EN 1563
recubrimiento de la bola	sobremoldeado de elastómero de EPDM vulcanizado con marcado CE	ball covering	coated with elastomer EPDM with CE marking	BS EN 681-1
junta cuerpo tapa	elastómero EPDM con marcado CE	bonnet gasket	elastomer EPDM with CE marking	BS EN 681-1
tornillos y arandelas	acero inoxidable A2 (X5 CrNi 18-10)	bolts and washers	stainless steel A2 (X5 CrNi 18-10)	EN 10088-1
tuercas	acero inoxidable A4 (X5 CrNiMo 17-12-2)	nuts	stainless steel A4 (X5 CrNiMo 17-12-2)	EN 10088-1
recubrimiento anticorrosivo interior y exterior	pintura epoxi potable RESICOAT 9000 R4 BLUE aplicada electrostaticamente con espesor ≥ 250 µm	coating inside and outside	epoxy paint potable RESICOAT 9000 R4 BLUE applied electrostatic ally with thickness ≥ 250	DIN 30677

Bajo demanda:

Otros diámetros.
Válvulas para funcionamiento a temperaturas superiores a 70ºC.

On request:

Other diameters.
Valves for working at temperatures over 70ºC

Ed. nº 07 Rev01 – Outubro 2011

03.300

VÁLVULA DE RETENCIÓN DE BOLA
Modelo BOLA
BALL CHECK VALVE
SERIES BOLA

Modelo Roscado / Model Thread

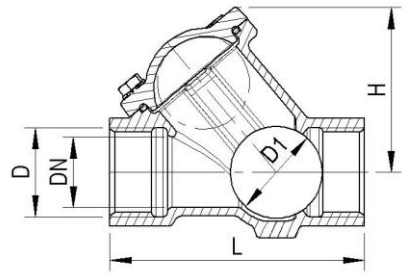

Modelo Bridado / Flanged Model

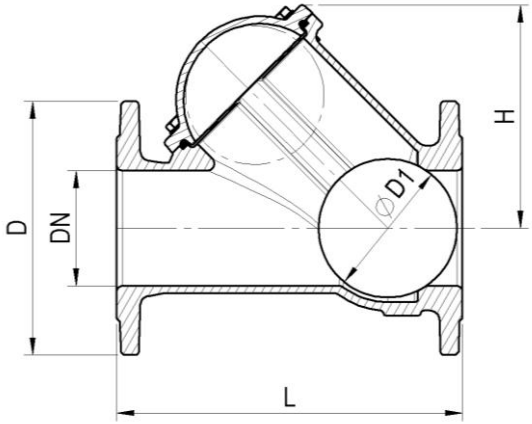

Ventajas:
Innovador sistema para la extracción de la bola.
Quitando la tapa y con el uso de una llave suministrada opcionalmente, ésta se introduce en el interior de lá válvula siendo posible extraer la bola fácilmente para realizar las acciones de mantenimiento/limpieza sin quitar la válvula del conducto.
La autolimpieza de la bola se realiza durante el funcionamiento de la válvula.
La bola se recoge totalmente, dejando el paso total, reduciendo la caída de presión.
Opción para aplicación de enchufe para inspección y limpieza.

Advantages:
Innovative system for removing the ball.
Removing the bonnet and using a key, provided as an option, it is introduced into the interior of the valve, being able to extract the ball easily, to carry out appropriate maintenance / cleaning, without removing the valve from the pipeline.
The ball self-cleaning during the valve operation.
The ball collapses completely, leaving the whole passage, and reducing the head loss.
In option we can apply a plug to check and clean.

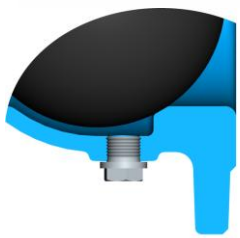

Enchufe / Plug
(Opcional / Optional)

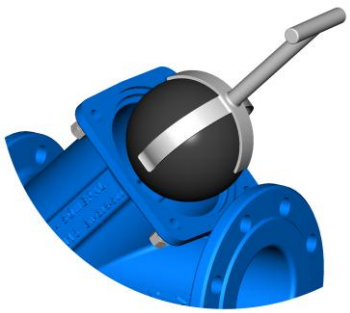

La llave para la extracción de la bola
Key to extracting the ball
(Opcional / Optional)

Modelo Roscado / Thread Model

DN	código - code	D (BSP)	D1	L	H	peso weight (kg)
32	10763514	1¼"	50	140	105	2.8
40	10763524	1½"	50	150	105	2.9
50	10763534	2"	65	180	120	4.3

Modelo Bridado / Flanged Model

DN	código - code PN 10	código - code PN 16	D PN 10	D PN 16	D1	L	H	Ø perforación / nº y Ø de los orifícios hole Ø / Ø and nº of holes PN 10	Ø perforación / nº y Ø de los orifícios hole Ø / Ø and nº of holes PN 16	peso - weight (kg) PN 10	peso - weight (kg) PN 16
40	10763544	10763544	150	150	50	180	105	110ø - 4 x 19ø	110ø - 4 x 19ø	6.4	6.4
50	10763554	10763554	165	165	65	200	120	125ø - 4 x 19ø	125ø - 4 x 19ø	8.1	8.1
60	10763564	10763564	175	175	80	240	142	135ø - 4 x 19ø	135ø - 4 x 19ø	10.1	10.1
65	10763574	10763574	185	185	80	240	142	145ø - 4 x 19ø	145ø - 4 x 19ø	10.5	10.5
80	10763584	10763584	200	200	100	260	165	160ø - 8 x 19ø	160ø - 8 x 19ø	13.6	13.6
100	10763594	10763594	220	220	120	300	194	180ø - 8 x 19ø	180ø - 8 x 19ø	18.4	18.4
125	10763604	10763604	250	250	146	350	221	210ø - 8 x 19ø	210ø - 8 x 19ø	25.0	25.0
150	10763614	10763614	285	285	173	400	262	240ø - 8 x 23ø	240ø - 8 x 23ø	35.5	35.5
200	10763624	10763628	340	340	238	500	353	295ø - 8 x 23ø	295ø - 12 x 23ø	58.6	58.6
250	10763634	10763638	400	400	298	600	437	350ø - 12 x 23ø	355ø - 12 x 28ø	95.5	95.5
300	10763644	10763648	455	455	358	700	523	400ø - 12 x 23ø	410ø - 12 x 28ø	141.0	141.0
350	10763654	10763658	505	520	418	800	611	460ø - 16 x 23ø	470ø - 16 x 28ø	206.0	212.5
400	10763664	10763668	565	580	478	900	700	515ø - 16 x 28ø	525ø - 16 x 31ø	299.0	308.0

ensayo hidráulico / hydraulic test **(bar)** según norma EN 12050-4 /according to standard EN 12050-4			
presión de ensayo hidráulico hydraulic pressure test	**PN**	**sellado/sealing**	**cuerpo/body**
	10	11	17
	16	18	25
presión mínima de fecho minimum closing pressure	0,2		

Todas las válvulas se ensayan individualmente en fábrica.
All the valves are individually tested at factory.

temperatura máxima de trabajo working temperature
0ºC hasta 70ºC (excluyendo hielo)
0ºC up to 70ºC (excluding ice)

Homologaciones - Homologation

Recubrimiento - Coating

- **INETI** (Portugal)
- **KIWA** (Países Bajos – Netherlands)
- **WRAS** (Reino Unido – United Kingdom)
- **CARSO** (Francia-France)
- **HYGIENE Institut Ruhrgebiets** (Alemania - Germany)

EPDM Elastómeros - EPDM Elastomers

Con marcado CE, homologado según la norma BS EN 681-1
With CE marking, according to standard BS EN 681-1.

- **INETI** (Portugal)
- **CRECEP** (Francia – France)

Como uno de los principales objetivos de nuestra empresa es el desarrollo y la mejora de nuestros productos, nos reservamos el derecho a prestar cualquier otro que pueden diferir ligeramente de los descritos e ilustrados en esta publicación.

Being one of our aims a constant development of our products, the characteristics of described material may be altered without prior warning.