NUEVO
NEW

# VÁLVULA DE MAREAS MOON
# FLAP VALVE MOON

**04.301**




| | |
|---|---|
| **perforación de la brida PN10/16 según**<br>**drilling flange PN10/16 according to** | **DIN EN 1092-2** |

**APERTURA CIRCULAR - CIRCULAR APERTURE**

Sellado metal/caucho.
Válvulas para aplicación junto el mar en la desembocadura de los ríos, arroyos, zanjas, etc. Su sección de sellado tiene una inclinación de 8º asegurando que la tapa regresa a su posición, cerrando automáticamente después de la salida del fluido, ejerciendo una fuerza suficiente para evitar la entrada de fluido en la dirección opuesta.

With metal/rubber sealing.
Valves for application near the sea on the mouth of rivers, streams, ditches, drains, etc; The seat area is inclined at 8º to assure that the flap bonnet returns to its position, closing automatically after the fluid has passed, making sufficient pressure to block the fluid entrance in the opposite direction.

| componente | material | component | material | norma standard |
|---|---|---|---|---|
| cuerpo | fundición dúctil (EN-GJS-500-7) | body | ductile iron (EN-GJS-500-7) | DIN EN 1563 |
| tapa | fundición dúctil (EN-GJS-500-7) | bonnet | ductile iron (EN-GJS-500-7) | DIN EN 1563 |
| eje | acero inoxidable AISI 316 L | shaft | stainless steel AISI 316 L | EN 10088-1 |
| casquillo | POM (polióxido de metileno) | bushing | POM (methylene polioxide) | - |
| sellado de la tapa | elastómero NBR | bonnet sealing | elastomer NBR | BS EN 681-1 |
| tornillos y arandelas | acero inoxidable A2 | bolts and washers | stainless steel A2 | EN 10088-1 |
| tuercas | acero inoxidable A4 | nuts | stainless steel A4 | EN 10088-1 |
| recubrimiento anticorrosivo interior y exterior | pintura epoxi potable RAL 5005 aplicada electrostaticamente con espesor ≥ 250 µm | coating inside and outside | epoxy paint potable RAL 5005 applied electrostatically with thickness ≥ 250 µm | DIN 30677 |

MASA tubos y sistemas

Fucoli Somepal
FUNDIÇÃO DE FERRO, S.A.
DESDE SINCE 1946

04.301

# VÁLVULA DE MAREAS MOON
# FLAP VALVE MOON

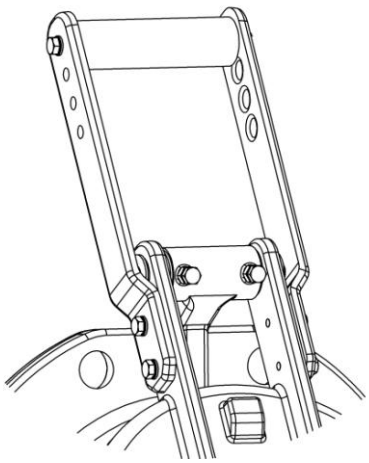

Contrapeso / Counterweight

**Opcional / Optional**

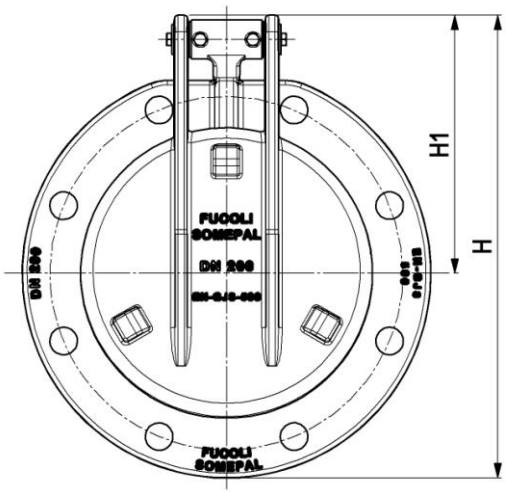


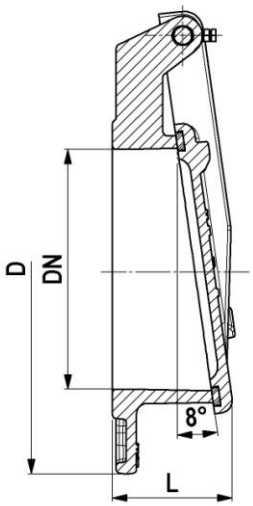


| DN | código - code | | D | | L | H | H1 | Ø perforación / nº y Ø de los orifícios hole Ø / Ø and nº of holes | | Peso Weight (kg) | |
|---|---|---|---|---|---|---|---|---|---|---|---|
| | PN10 | PN16 | PN10 | PN16 | | | | PN10 | PN16 | PN10 | PN16 |
| 100 | 10765500 | 10765500 | 220 | 220 | 85 | 271 | 160 | 180ø - 8 x 19ø | 180ø - 8 x 19ø | 6.0 | 6.0 |
| 150 | 10765505 | 10765505 | 285 | 285 | 85 | 333 | 190 | 240ø - 8 x 23ø | 240ø - 8 x 23ø | 10.0 | 10.0 |
| 200 | 10765510 | 10765513 | 340 | 340 | 100 | 386 | 215 | 295ø - 8 x 23ø | 295ø - 12 x 23ø | 14.0 | 14.0 |
| 250 | 10765515 | 10765515 | 400 | 400 | 110 | 451 | 250 | 350ø - 12 x 23ø | 355ø - 12 x 28ø | 20.0 | 20.0 |
| 300 | 10765520 | 10765520 | 455 | 455 | 125 | 508 | 280 | 400ø - 12 x 23ø | 410ø - 12 x 28ø | 27.0 | 27.0 |
| 350 | 10765525 | 10765525 | 520 | 520 | 135 | 563 | 310 | 460ø - 16 x 23ø | 470ø - 16 x 28ø | 38.0 | 38.0 |
| 400 | 10765530 | 10765530 | 580 | 580 | 150 | 642 | 351 | 515ø - 16 x 28ø | 525ø - 16 x 31ø | 50.0 | 50.0 |
| 450 | 10765535 | 10765538 | 615 | 640 | 155 | 658 | 350 | 565ø - 20 x 28ø | 585ø - 20 x 31ø | 60.0 | 68.0 |
| 500 | 10765540 | 10765543 | 670 | 715 | 160 | 736 | 400 | 620ø - 20 x 28ø | 650ø - 20 x 34ø | 66.0 | 75.0 |
| 600 | 10765545 | 10765548 | 780 | 840 | 185 | 836 | 445 | 725ø - 20 x 31ø | 770ø - 20 x 37ø | 95.0 | 115.0 |
| 700 | 10765550 | 10765553 | 895 | 910 | 210 | 950 | 500 | 840ø - 24 x 31ø | 840ø - 24 x 37ø | 130.0 | 150.0 |
| 800 | 10765555 | 10765558 | 1015 | 1025 | 230 | 1080 | 570 | 950ø - 24 x 34ø | 950ø - 24 x 41ø | 160.0 | 180.0 |
| 900 | 10765560 | 10765563 | 1115 | 1125 | 255 | 1173 | 615 | 1050ø - 28 x 34ø | 1050ø - 28 x 41ø | 200.0 | 230.0 |
| 1000 | 10765565 | 10765568 | 1230 | 1255 | 285 | 1286 | 670 | 1160ø - 28 x 37ø | 1170ø - 28 x 44ø | 250.0 | 280.0 |
| 1200 | 10765570 | 10765573 | 1455 | 1485 | 320 | 1515 | 785 | 1380ø - 32 x 41ø | 1390ø - 32 x 50ø | 300.0 | 340.0 |

**Homologaciones -** Homologation

**Recubrimiento** - Coating

- **INETI** (Portugal)
- **KIWA** (Países Bajos – Netherlands)
- **WRAS** (Reino Unido – United Kingdom)
- **CARSO** (Francia -France)
- **HYGIENE Institut Ruhrgebiets** (Alemania - Germany)

Como uno de los principales objetivos de nuestra empresa es el desarrollo y la mejora de nuestros productos, nos reservamos el derecho a prestar cualquier otro que pueden diferir ligeramente de los descritos e ilustrados en esta publicación.

Being one of our aims a constant development of our products, the characteristics of described material may be altered without prior warning.