

VÁLVULA DE COMPUERTA DE CIERRE ELASTICO
Modelo 3000

01.202

FLANGED GATE VALVE
SERIES 3000

Modelo homologado según las normas EN 1074-1 y EN 1074-2
Homologated model according to EN 1074-1 and EN 1074-2

	PN 25
construcción según according to	**EN 1171**
brida / flange	**DIN EN 1092-2**
	S 15
dist. entre bridas face-to-face dim.	**EN 558**

Paso liso y directo.
Sustitución de las juntas tóricas en carga.
Par de maniobra mucho menores que los permitidos por la norma.

Unimpeded direct passage.
Stem sealing exchangeable under pressure.
Closing torque lower than the acceptable of standard.

componente	material	component	material	norma standard
cuerpo	fundición dúctil (EN-GJS-500)	body	ductile iron (EN-GJS-500-7)	DIN EN 1563
tapa	fundición dúctil (EN-GJS-500)	bonnet	ductile iron (EN-GJS-500-7)	DIN EN 1563
tuerca de empaquetadura	latón CuZn39Pb3 / fundición dúctil (EN-GJS-500)	gland	brass CuZn39Pb3/ ductile iron (EN-GJS-500-7)	EN 12164 DIN EN 1563
compuerta	fundición dúctil (EN-GJS-500)	gate	ductile iron (EN-GJS-500-7)	DIN EN 1563
recubrimiento de la compuerta	totalmente recubierta en el interior y exterior en elastómero EPDM con marcado CE	gate covering	completely covered inside and outside with elastomer EPDM with CE marking	BS EN 681-1
junta cuerpo tapa	elastómero EPDM con marcado CE	bonnet gasket	elastomer EPDM with CE marking	BS EN 681-1
juntas tóricas	elastómero EPDM con marcado CE	orings	elastomer EPDM with CE marking	BS EN 681-1
eje	acero inoxidable AISI 420 (X20 Cr13) conformado por laminación en frio	stem	stainless steel AISI 420 (X20 Cr13)	EN 10088-1
tuerca del eje	latón CuZn36Pb3	stem nut	brass CuZn36Pb3	EN 12164
tornillos	acero inoxidable A2, (X5 CrNi 18-10) sellados con silicona	bolts	stainless steel A2, (X5 CrNi 18-10) sealed with hot melt	EN 10088-1
recubrimiento anticorrosivo interior y exterior	pintura epoxi potable RESICOAT 9000 R4 BLUE aplicada electrostaticamente con espesor ≥ 250 µm	coating inside and outside	epoxy paint potable RESICOAT 9000 R4 BLUE applied electrostatically with thickness ≥ 250 µm	DIN 30677

Bajo Demanda:

Revestimiento de la compuerta - NBR/SBR, con marcado CE.
Eje – AISI 316 L, AISI 303, u otros.
Otros diámetros.
Válvulas para funcionamiento a temperaturas superiores a 70ºC.
Actuadores eléctricos, indicadores de posición y ò topes eléctricos..

On request:

Gate covering - NBR/SBR, with CE marking.
Stem – AISI 316 L, AISI 303, or others.
Other diameters.
Válves for working at temperatures over 70ºC.
Electric actuatores, open-close indicate or open close limit switching

Ed. nº 07 Rev01– Março 2012

01.202

VÁLVULA DE COMPUERTA DE CIERRE ELASTICO

Modelo 3000

FLANGED GATE VALVE
SERIES 3000

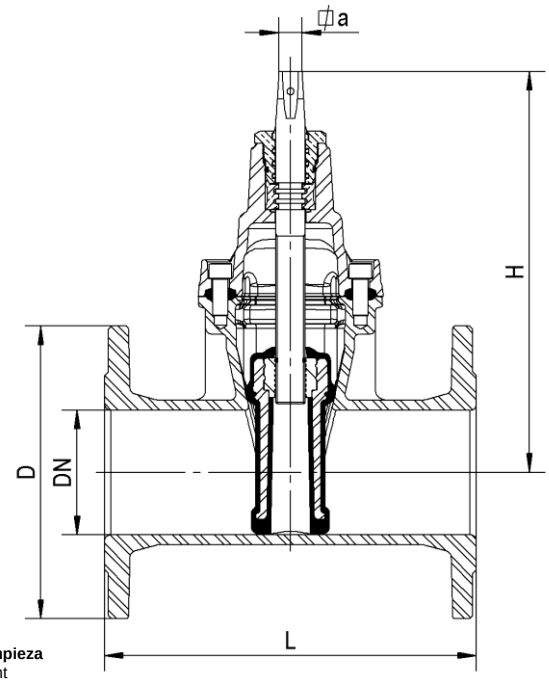

Detalle del sellado del eje
Stem sealing detail

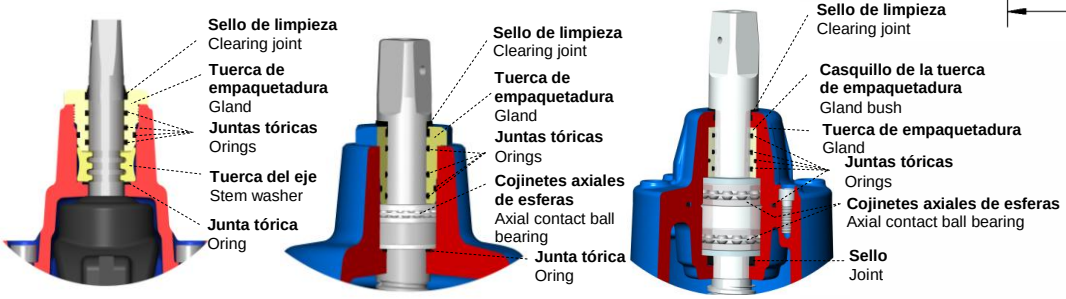

Válvulas de compuerta de cierre elástico de DN40 a DN200
Soft sealing gate valve
DN40 up to DN200

Válvulas de compuerta de cierre elástico de DN250 a DN300
Soft sealing gate valve
DN250 up to DN300

Válvulas de compuerta de cierre elástico de DN350 a DN600
Soft sealing gate valve
DN350 up to DN600

DN(*)	código - code	D	L	H	Ø perforación / nº y Ø de los orifícios hole Ø / Ø and nº of holes	⍁ a	n.º de vueltas para cierre closure turns required	peso weight (kg)
40	10726014	150	240	203	110ø - 4 x 19ø	14.1	12.5	8.6
50	10726024	165	250	235	125ø - 4 x 19ø	14.1	12.5	10.5
60	10726034	175	270	250	135ø - 8 x 19ø	17.1	13.0	12.4
65	10726044	185	270	250	145ø - 8 x 19ø	17.1	13.0	13.2
80	10726054	200	280	290	160ø - 8 x 19ø	17.1	16.0	19.0
100	10726064	235	300	325	190ø - 8 x 23ø	19.1	20.0	24.4
125	10726074	270	325	362	220ø - 8 x 28ø	19.1	25.0	30.4
150	10726084	300	350	425	250ø - 8 x 28ø	19.1	30.0	44.8
200	10726094	360	400	505	310ø - 12 x 28ø	24.1	33.5	64.8
250	10726104	425	450	595	370ø - 12 x 31ø	27.1	41.5	94,0
300	10726114	485	500	670	430ø - 16 x 31ø	27.1	50.0	135.8
350	10726124	555	550	940	490ø - 16 x 34ø	32.1	57.0	268.0
400	10726134	620	600	940	550ø - 16 x 37ø	32.1	57.0	292.0
450	10726144	670	650	1120	600ø - 20 x 37ø	32.1	62,5	477.0
500	10726154	730	700	1120	660ø - 20 x 37ø	32.1	62.5	509.0
600	10726164	845	800	1290	770ø - 20 x 41ø	41.1	75.0	743.0

* DN es DN/ID – The DN is a DN/ID

presión de ensayo hidráulico/hydraulic pressure test (bar)		
PN	**sellado/sealing**	**cuerpo/body**
25	28	38
Clase de fugas - grado A según la norma EN12266-1:2003 Class of leakage – degree A according to standard EN12266-1:2003		

Todas las válvulas se ensayan individualmente en fábrica.
All the valves are tested individually in factory.

temperatura máxima de trabajo working temperature
0ºC hasta 70ºC (excluyendo hielo) 0ºC up to 70ºC (excluding ice)

Homologaciones - Homologation

Válvula de compuerta – Gate valve

Según EN 1074 - according to EN 1074
- **AENOR** (España – Spain)

Recubrimiento - Coating

- **INETI** (Portugal)
- **KIWA** (Países Bajos – Netherlands)
- **WRAS** (Reino Unido – United Kingdom)
- **CARSO** (Francia-France)
- **HYGIENE Institut Ruhrgebiets** (Alemania - Germany)

EPDM Elastómeros - EPDM Elastomers

Con marcado CE, homologado según la norma BS EN 681-1
With CE marking, according to standard BS EN 681-1.

- **INETI** (Portugal)
- **CRECEP** (Francia – France)

Para información adicional consultar especificación técnica (ET) nº 248 y nº 249

Further information see technical information (ET) nº 248 and (ET) nº 249

Como uno de los principales objetivos de nuestra empresa es el desarrollo y la mejora de nuestros productos, nos reservamos el derecho a prestar cualquier otro que pueden diferir ligeramente de los descritos e ilustrados en esta publicación.

Being one of our aims a constant development of our products, the characteristics of described material may be altered without prior warning.