

VÁLVULA DE COMPUERTA
DE CIERRE ELÁSTICO
Modelo S 3000
FLANGED GATE VALVE
SERIES S 3000

11.101

PN 10 / 16	
construcción según according to	**EN 1171**
Brida - Flange	**DIN EN 1092-2**
S 14	
dist. entre bridas face-to-face dim.	**EN 558**

GARANTIA WARRANTY 15 ANOS YEARS

Paso liso y directo.
Sustitución de las juntas tóricas en carga.
Par de maniobra mucho menores que los permitidos por la norma.

Unimpeded direct passage.
Stem sealing exchangeable under pressure.
Closing torque lower than the acceptable of standard.

componente	material	component	material	norma standard
cuerpo	fundición dúctil (EN-GJS-500)	body	ductile iron (EN-GJS-500-7)	DIN EN 1563
tapa	fundición dúctil (EN-GJS-500)	bonnet	ductile iron (EN-GJS-500-7)	DIN EN 1563
tuerca de empaquetadura	latón CuZn39Pb3 / fundición dúctil (EN-GJS-500)	gland	brass CuZn39Pb3/ ductile iron (EN-GJS-500-7)	EN 12164 DIN EN 1563
compuerta	fundición dúctil (EN-GJS-500)	gate	ductile iron (EN-GJS-500-7)	DIN EN 1563
recubrimiento de la compuerta	totalmente recubierta en el interior y exterior en elastómero NBR con marcado CE	gate covering	completely covered internally and externally with elastomer NBR with CE marking	BS EN 681-1
junta cuerpo tapa	elastómero NBR con marcado CE	bonnet gasket	elastomer NBR With CE marking	BS EN 681-1
juntas tóricas	elastómero NBR con marcado CE	orings	elastomer NBR with CE marking	BS EN 681-1
fuso	acero inoxidable AISI 316 L (X2CrNiMo 17-12-2) conformado por laminación en frio	stem	stainless steel AISI 316 L (X2CrNiMo 17-12-2) with rolled thread	EN 10088-1
tuerca del eje	latón CuZn36Pb3	stem nut	brass CuZn36Pb3	EN 12164
tornillos	acero inoxidable A2, (X5 CrNi 18-10) sellados con silicona	bolts	stainless steel A2, (X5 CrNi 18-10) sealed with hot melt	EN 10088-1
recubrimiento anticorrosivo interior y exterior	pintura epoxi para aguas residuales RESICOAT R4 – ES RED BROWN aplicada electrostaticamente com espessura ≥ 250 µm	coating inside and outside	epoxy paint for residual water RESICOAT R4 – ES RED BROWN applied electrostatically with thickness ≥ 250 µm	DIN 30677

Bajo Demanda:

Otros diámetros.
Válvulas para funcionamiento a temperaturas superiores a 70ºC.
Actuadores eléctricos, indicadores de posición y ò topes eléctricos.

On request:

Other diameters.
Valves for working at temperaturas over 70ºC.
Electric actuators, open-close indicate or open close limit switching.

Ed. nº 07 Rev01– Março 2012

11.101

VÁLVULA DE COMPUERTA DE CIERRE ELÁSTICO Modelo S 3000

FLANGED GATE VALVE SERIES S 3000

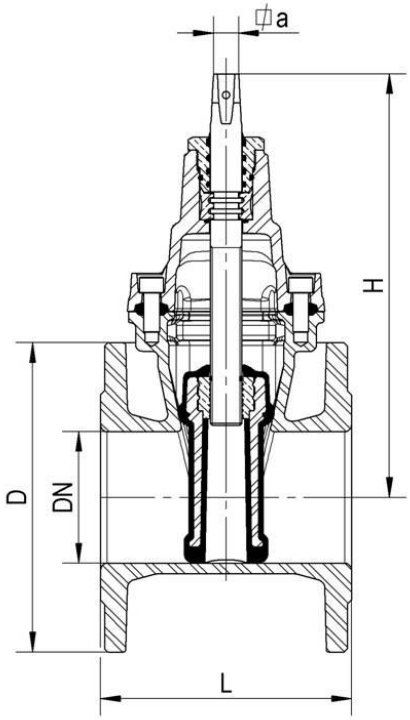

Detalle del sellado del eje
Stem sealing detail

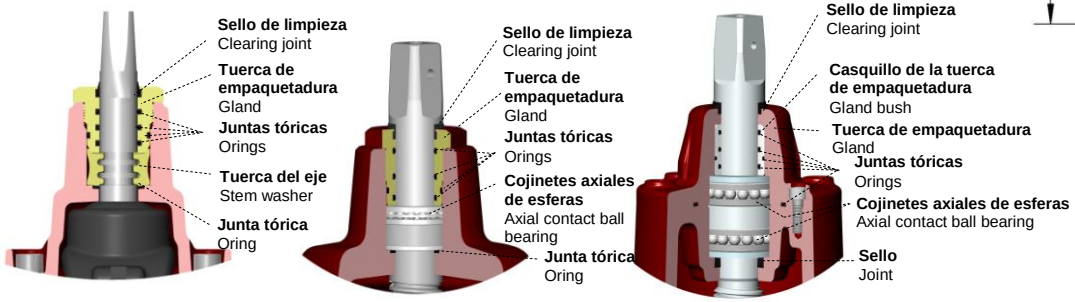

Válvulas de compuerta de cierre elástico de DN40 a DN200
Soft sealing gate valve
DN40 up to DN200

Válvulas de compuerta de cierre elástico de DN250 a DN300
Soft sealing gate valve
DN250 up to DN300

Válvulas de compuerta de cierre elástico de DN350 a DN500
Soft sealing gate valve
DN350 up to DN500

DN(*)	código - code PN 10	código - code PN 16	D PN 10	D PN 16	L	H	Ø perforación / nº y Ø de los orifícios hole Ø / Ø and nº of holes PN 10	Ø perforación / nº y Ø de los orifícios hole Ø / Ø and nº of holes PN 16	⍁ a	n.º de vueltas para cierre closure turns required	peso - weight (kg) PN 10	peso - weight (kg) PN 16
40	10728004	10728004	150	150	140	203	110ø - 4 x 19ø	110ø - 4 x 19ø	14.1	12.5	7.5	7.5
50	10728009	10728009	165	165	150	235	125ø - 4 x 19ø	125ø - 4 x 19ø	14.1	12.5	9.5	9.5
60	10728014	10728014	175	175	170	250	135ø - 4 x 19ø	135ø - 4 x 19ø	17.1	13.o	11.3	11.3
65	10728019	10728019	185	185	170	250	145ø - 4 x 19ø	145ø - 4 x 19ø	17.1	13.0	11.9	11.9
80	10728024	10728024	200	200	180	290	160ø - 8 x 19ø	160ø - 8 x 19ø	17.1	16.0	16.2	16.2
100	10728029	10728029	220	220	190	325	180ø - 8 x 19ø	180ø - 8 x 19ø	19.1	20.0	20.0	20.0
125	10728034	10728034	250	250	200	362	210ø - 8 x 19ø	210ø - 8 x 19ø	19.1	25.0	24.8	24.8
150	10728039	10728039	285	285	210	425	240ø - 8 x 23ø	240ø - 8 x 23ø	19.1	30.0	33.0	33.0
200	10728044	10728047	340	340	230	505	295ø - 8 x 23ø	295ø - 12 x 23ø	24.1	33.5	50.0	50.0
250	10728049	10728054	400	400	250	595	350ø - 12 x 23ø	355ø - 12 x 28ø	27.1	41.5	72.0	72.0
300	10728059	10728064	455	455	270	670	400ø - 12 x 23ø	410ø - 12 x 28ø	27.1	50.0	102.2	102.2
350	10728069	10728074	505	520	290	940	460ø - 16 x 23ø	470ø - 16 x 28ø	32.1	57.0	217.0	221.0
400	10728079	10728084	565	580	310	940	515ø - 16 x 28ø	525ø - 16 x 31ø	32.1	57.0	235.4	241.2
450	10728089	10728094	615	640	330	1120	565ø - 20 x 28ø	585ø - 20 x 31ø	32.1	62.5	385.0	393.0
500	10728099	10728104	670	715	350	1120	620ø - 20 x 28ø	650ø - 20 x 34ø	32.1	62.5	409.0	426.0

* DN es DN/ID – The DN is a DN/ID

presión de ensayo hidráulico/hydraulic pressure test (bar)		
PN	**sellado/sealing**	**cuerpo/body**
10	11	17
16	18	25
Clase de fugas - grado A según la norma EN12266-1:2003 Class of leakage – degree A according to standard EN12266-1:2003		

Todas las válvulas se ensayan individualmente en fábrica.
All the valves are individually tested at factory.

temperatura máxima de trabajo
maximum working temperature

0ºC hasta 70ºC
(excluyendo hielo)
0ºC up to 70ºC
(excluding ice)

Homologaciones - Homologation

Recubrimiento - Coating

- **KIWA** (Países Bajos – Netherlands)
- **WRAS** (Reino Unido – United Kingdom)
- **CARSO** (Francia-France)
- **STÁTNÍ ZDRAVOTNÍ ÚSTAV** (República Checa – Czech Republic)

Elastómeros - Elastomers

Con marcado CE, homologado según la norma BS EN 681-1
With CE marking, according to standard BS EN 681-1.

Para información adicional consultar especificación técnica (ET) nº 248 y nº 249
For additional information, consult ET nº 248 and ET nº 249 (cap 16).

Como uno de los principales objetivos de nuestra empresa es el desarrollo y la mejora de nuestros productos, nos reservamos el derecho a prestar cualquier otro que pueden diferir ligeramente de los descritos e ilustrados en esta publicación.

Being one of our aims a constant development of our products, the characteristics of described material may be altered without prior warning.