ACCESORIOS DE SEGURIDAD FRIALEN®

DAP DERIVACIONES PARA TOMA EN CARGA CON DOMO PARALELO Y DERIVACIÓN EXTRALARGA



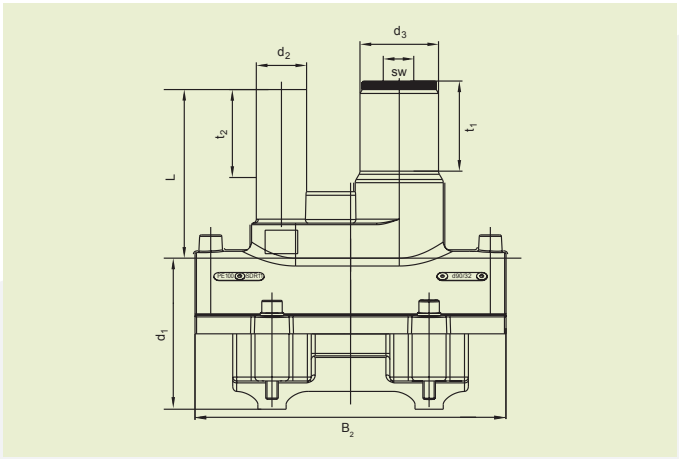

PE 100 SDR 11
Presión de servicio máxima admisible 16 bar (agua)/10 bar (gas)

d1	d2	Referencia	Disponibilidad	Unidades por caja	Unidades por palet	d3	L	t1	t2	Diám. taladrado	Peso kg/ud.
63	32	616042	1	16	288	40	125	50	84,00	21	0,630
90	32	616043 ①	1	16	128	50	115	58	65,00	30	1,100
110	32	615581	1	12	96	50	158	58	115,00	30	1,280
110	50	615606	1	12	96	50	158	58	115,00	30	1,380
125	32	615711	1	12	96	50	158	58	115,00	30	1,310
125	50	615712	1	12	96	50	158	58	115,00	30	1,360
160	32	615713	1	8	64	50	170	70	115,00	30	1,540
160	50	615714	1	8	64	50	170	70	115,00	30	1,560
180	32	615715	1	6	48	50	170	70	115,00	30	1,540
180	50	615716	1	6	48	50	170	70	115,00	30	1,560
225	32	615717	1	6	48	50	170	72	115,00	30	1,570
225	50	615718	1	6	48	50	170	72	115,00	30	1,590

Las derivaciones para toma en carga FRIALEN de ≤ d 63 se pueden utilizar con tubos de nivel SDR 11 y las derivaciones de > d 63 con tubos de niveles SDR 11 hasta 17,6. Espesor de pared mínimo s ≥ 3 mm. Elaboración de otras niveles SDR sobre solicitud. Rogamos observen los marcados vinculantes aplicados directamente en el producto. Marcas de verificación DVGW obtenidas: DV-8601AU2248 y DV-8606AU2249.

① Presión de servicio máx. admisible 10 bar (agua)/5 bar (gas)

ACCESORIOS DE SEGURIDAD FRIALEN®

DAP DERIVACIONES PARA TOMA EN CARGA CON DOMO PARALELO Y DERIVACIÓN EXTRALARGA

Áreas de aplicación

La FRIALEN-DAP se utiliza con sistemas de tubos en PE-HD para uso con gas y agua. Tienen una derivación de diseño extra largo. Esta derivación para toma en carga es idónea para su instalación en posición horizontal, que permite ahorrar espacio.

Instrucciones de montaje

La soldadura de la tubería de distribución de PE-HD y de la acometida de PE-HD a la derivación para toma en carga FRIALEN se realiza mediante la fusión FRIALEN, con lo cual se obtiene una unión hermética y resistente a los esfuerzos de tracción.

Preparar la toma y la derivación (eliminar la capa de óxido/limpiar) de acuerdo con los requisitos generales de montaje (ver las “Instrucciones de montaje” de los accesorios de seguridad FRIALEN para tuberías de acometida y distribución de hasta d 225).

Buenas razones para utilizar la derivación para toma en carga FRIALEN DAP:

- Rentabilidad, gracias a que su posición de montaje horizontal permite ahorrar espacio. Esto se traduce en unas menores profundidades de excavación (10-20 cm menos)
- Seguridad frente a los daños cuando se realizan posteriormente trabajos de excavación, porque el domo y la derivación quedan situados por debajo de la generatriz de la línea de tubo principal.
- Longitud de la derivación dimensionada para 2 soldaduras (no con el d 90/32)
- Código de barras adicional para la trazabilidad del componente (Traceability-Coding).

Aparte de esto presenta las ventajas conocidas de una derivación para toma en carga FRIALEN:

- Diseño compacto
- Se montan sin abrazaderas de redondeo ni otras herramientas especiales
- Unidad premontada, sin piezas susceptibles de extraviarse
- Se puede comprobar la estanqueidad antes de taladrar
- Perforación sin derramamiento de viruta
- Taladrado sin fugas de la tubería de gas bajo una presión de servicio de hasta 10 bar
- Hay que aplicar poca fuerza para realizar el taladrado
- Fijación segura del segmento de tubo desprendido en el taladro
- Guiado del taladro dentro de un casquillo roscado metálico
- Topes superior e inferior para el taladro integrado en la pieza
- Zona de fusión ancha
- Después del taladrado se puede soldar un tapón obturador al domo del accesorio
- Montaje con abrazadera inferior elástica, para la óptima generación de una presión de fusión uniforme durante la soldadura