ACCESORIOS DE SEGURIDAD FRIALEN®

DAA DERIVACIONES PARA TOMA EN CARGA CON DERIVACIÓN EXTRA LARGA



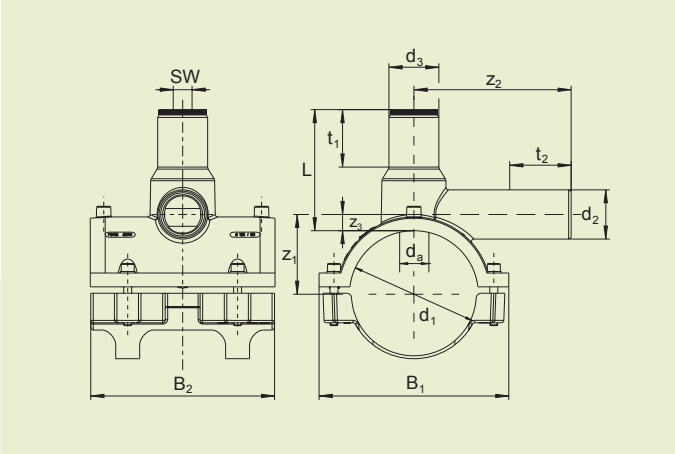

PE 100 SDR 11
Presión de servicio máxima admisible 16 bar (agua)/10 bar (gas)

d_1	d_2	Referencia	Disponibilidad	Unidades por caja	Unidades por palet	d_3	L	t1	t2	z_1	z_2	z3	B_1	B_2	Diám. taladrado	Peso kg/ud.
40	20	612630 ①	1	20	640	32	74	47	41	28	77	8	90	92	16	0,290
50	25	612702	1	20	360	40	98	50	72	40	107	15	85	95	21	0,450
50	32	615080	1	20	360	40	98	50	89	40	117	15	85	95	21	0,470
63	20	612631	1	16	288	40	98	50	64	47	97	14	110	104	21	0,500
63	25	612633	1	16	288	40	98	50	70	47	102	15	110	104	21	0,505
63	32	612632	1	16	288	40	98	50	91	47	123	17	110	104	21	0,515
63	40	612623	1	16	288	40	98	50	95	47	130	17	110	104	21	0,530
63	63	616334	1	20	160	50	127	59	112	58	160	27	98	154	30	1,060
75	40	612813	1	12	216	40	97	50	90	48	138	10	112	125	21	0,605
90	32	612634	1	12	96	50	125	59	84	61	126	16	145	150	30	1,040
90	50	612636	1	12	96	50	125	59	105	65	152	20	145	150	30	1,110
90	63	612701	1	12	96	50	125	59	118	65	175	20	145	150	30	1,230
110	32	612637	1	10	80	50	121	59	84	71	137	16	170	180	30	1,305
110	50	612638	1	10	80	50	121	59	105	71	162	16	170	180	30	1,375
110	63	612624	1	10	80	50	121	59	120	71	184	16	170	180	30	1,455
125	32	612649	1	10	80	50	122	59	94	79	145	16	190	185	30	1,510
125	50	612639	1	10	80	50	122	59	104	79	165	16	190	185	30	1,545
125	63	612309	1	10	80	50	122	59	116	79	180	16	190	185	30	1,615
140	50	615037	2	10	80	50	122	59	104	86	165	16	200	185	30	1,545
160	32	612641	1	6	48	50	165	59	82	110	126	30	225	200	30	1,765
160	50	612642	1	6	48	50	165	59	104	116	158	36	225	200	30	1,825
160	63	612650	1	6	48	50	165	59	117	117	176	37	225	200	30	1,900
180	32	612651	1	5	40	50	165	59	82	120	126	30	235	200	30	1,775
180	50	612644	1	5	40	50	165	59	104	126	158	36	235	200	30	1,825
180	63	612652	1	5	40	50	165	59	117	127	176	37	235	200	30	1,910
200	32	612654	1	5	40	50	165	59	82	130	126	30	260	220	30	1,830
200	50	612645	1	5	40	50	165	59	104	136	158	36	260	220	30	1,900
200	63	612659	1	5	40	50	165	59	112	137	176	37	260	220	30	1,950
225	32	612657	1	5	40	50	165	59	82	143	126	30	270	220	30	1,850
225	50	612646	1	5	40	50	165	59	104	149	158	36	270	220	30	1,920
225	63	612655	1	5	40	50	165	59	112	150	176	37	270	220	30	1,970

Las derivaciones para toma en carga FRIALEN de ≤ d 63 se pueden utilizar con tubos de nivel SDR 11 y las derivaciones de > d 63 con tubos de ratios SDR 11 hasta 17,6. Espesor de pared mínimo s ≥ 3 mm. Elaboración de otras niveles SDR sobre solicitud. Rogamos observen los marcados vinculantes aplicados directamente en el producto. Marcas de verificación DVGW obtenidas: DV-8601AU2248 y DV-8606AU2249.

① Longitud de la derivación dimensionada para 1 soldadura.

ACCESORIOS DE SEGURIDAD FRIALEN®

DAA DERIVACIONES PARA TOMA EN CARGA CON DERIVACIÓN EXTRA LARGA

Áreas de aplicación

Las derivaciones para toma en carga FRIALEN DAA se utilizan como válvulas de derivación en tuberías tanto despresurizadas como presurizadas.

Instrucciones de montaje

La soldadura de la tubería de distribución de PE-HD y de la acometida de PE-HD a la derivación para toma en carga FRIALEN se realiza mediante la fusión FRIALEN, con lo cual se obtiene una unión hermética y resistente a los esfuerzos de tracción.

Preparar la toma y la derivación (eliminar la capa de óxido/limpiar) de acuerdo con los requisitos generales de montaje (ver las „Instrucciones de montaje" de los accesorios de seguridad FRIALEN para tuberías de acometida y distribución de hasta d 225).

Buenas razones para utilizar las derivaciones para toma en carga DAA:

- Diseño compacto
- Se montan sin abrazaderas de redondeo ni otras herramientas especiales
- Unidad premontada, sin piezas susceptibles de extraviarse
- Se puede comprobar la estanqueidad antes de taladrar
- Perforación sin arranque de viruta
- Taladrado sin fugas de la tubería de gas bajo una presión de servicio de hasta 10 bar
- Hay que aplicar poca fuerza para realizar el taladrado
- Fijación segura del segmento de tubo desprendido en el taladro
- Guiado del taladro dentro de un casquillo roscado metálico
- Topes superior e inferior para el taladro
- Zona de fusión ancha
- Después del taladrado se puede soldar un tapón obturador al domo del accesorio
- Longitud de la derivación dimensionada para 2 soldaduras
- Montaje con abrazadera inferior elástica, para la óptima generación de una presión de fusión uniforme durante la soldadura
- Código de barras adicional para la trazabilidad del componente (Traceability-Coding)