ACCESORIOS DE SEGURIDAD FRIALEN®

DAV TL VÁLVULAS DE PERFORACIÓN EN CARGA TOP-LOADING CON DERIVACIÓN EXTRALARGA



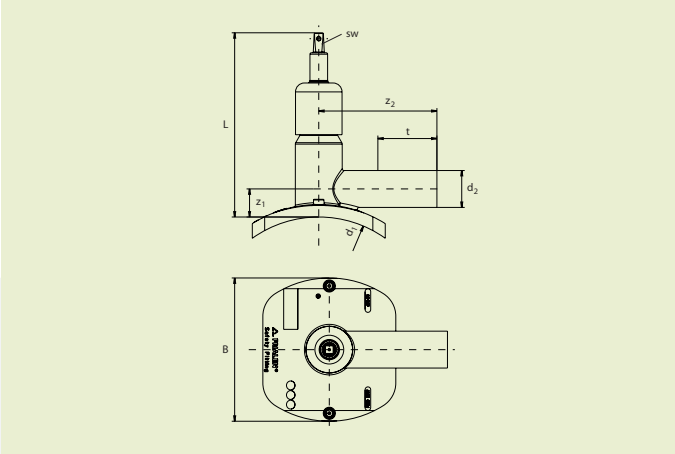

PE 100 SDR 11
Presión de servicio máxima admisible 16 bar (agua)/10 bar (gas)

d_1	d_2	Referencia	Disponibilidad	Unidades por caja	Unidades por palet	L	t	z_1	z_2	B	Diám. taladrado	Giro abierta/cerrada	Peso kg/ud.
250-315	63	616464	1	7	56	249	117	42	176	220	30	10,00	2,455
355-400	63	616465	1	7	56	249	117	42	176	220	30	10,00	2,459

La válvula de perforación en carga FRIALEN se puede soldar a tubos con niveles SDR 11 hasta 17,6. Elaboración de otras niveles SDR sobre solicitud. Rogamos observen los marcados vinculantes aplicados directamente en el producto.

Otras dimensiones de salida con manguitos reductores MR

ACCESORIOS DE SEGURIDAD FRIALEN®

DAV TL VÁLVULAS DE PERFORACIÓN EN CARGA TOP-LOADING CON DERIVACIÓN EXTRALARGA

Campo de aplicación

La válvula de perforación en carga FRIALEN DAV-TL se utiliza como válvula de derivación en tuberías tanto despresurizadas como presurizadas para la adaptación variable a todos los diámetros de tubo dentro del rango indicado.

Instrucciones de montaje

La unión de la tubería de distribución de PE-HD y de la acometida de PE-HD a la válvula de perforación en carga FRIALEN se realiza mediante la fusión FRIALEN, con lo cual se obtiene una unión hermética y resistente a los esfuerzos de tracción. Para el montaje se precisa el dispositivo de sujeción FRIALEN FRIATOP.

Preparar la toma y la derivación (eliminar la capa de óxido/limpiar, amarrar el componente sobre el tubo con ayuda del dispositivo de sujeción FRIALEN FRIATOP) de acuerdo con los requisitos generales de montaje (ver las „Instrucciones de montaje” de los „Componentes FRIALEN XL para el tendido de tubos grandes y el relining de redes de tubos”).

Buenas razones para utilizar la válvula de perforación en carga FRIALEN DAV-TL:

- Necesita sólo 10 vueltas para el accionamiento „Abrir/cerrar” completo
- Las menores fuerzas de taladrado facilitan la puesta en marcha
- Soldadura y taladrado de la tubería principal a la presión máxima de servicio admitida para gas/agua
- Componente de plástico compacto
- Unidad premontada, sin piezas susceptibles de extraviarse
- No precisa medidas de protección anticorrosiva
- Husillo de accionamiento de acero inoxidable
- Perforación sin arranque de viruta mediante taladro troquelador rotativo de acero inox
- Fijación segura del segmento de tubo desprendido en el taladro
- Sólidos topes superior e inferior para el taladro
- Longitud de la derivación dimensionada para 2 soldaduras
- Válvula de corte de servicio libre de mantenimiento, accionable con varilla (p. ej. FRIALEN EBS)
- Código de barras adicional para la trazabilidad del componente (Traceability-Coding)