ACCESORIOS DE SEGURIDAD FRIALEN®

MUM MANGUITOS UNIÓN DE TRANSICIÓN PE-HD/BRONCE ROJO CON ROSCA HEMBRA

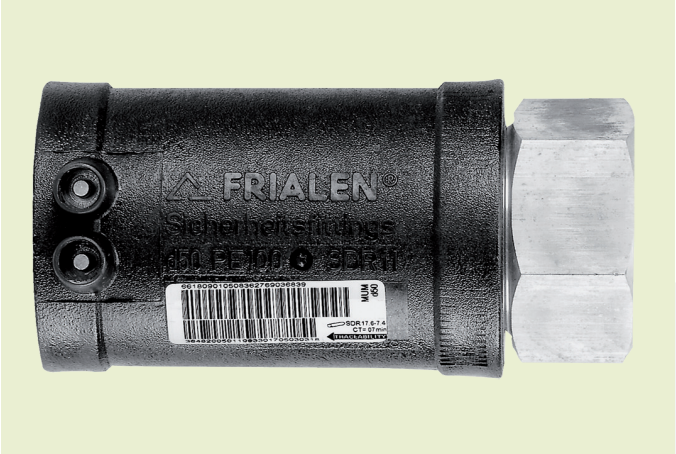

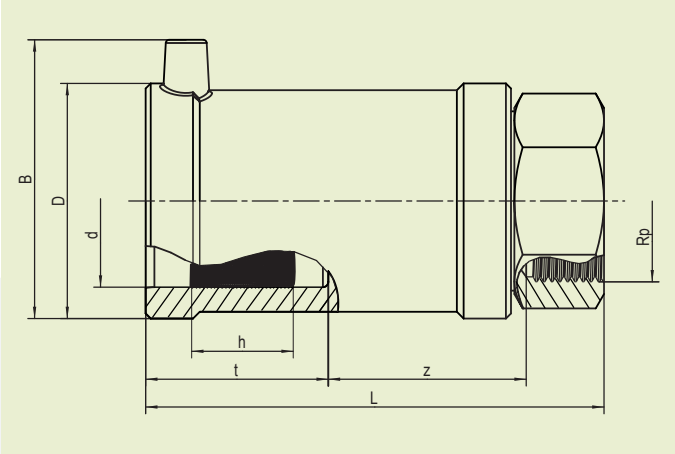

PE 100 SDR 11
Presión de servicio máxima admisible 16 bar (agua)

d	Rp	Referencia	Disponibilidad	Unidades por caja	Unidades por palet	D	L	t	z	h	B	Peso kg/ud.
32	1´´	612595	1	20	1.080	47	112	42	49	24	61	0,360
40	1 1/4´´	612596	1	20	800	58	121	46	53	30	70	0,520
50	1 1/2´´	612692	1	15	600	70	136	53	60	30	80	0,650
63	1 1/2´´	612708	1	10	300	84	141	53	61	35	94	1,230
63	2´´	612693	1	10	400	84	141	53	61	35	94	1,050

Otras dimensiones de rosca sobre solicitud.

Los accesorios de seguridad FRIALEN se pueden soldar a tubos con niveles SDR11 - SDR17,6, espesor de pared s mín. ≥ 3 mm Elaboración de otras niveles SDR sobre solicitud. Rogamos observen los marcados vinculantes aplicados directamente en el producto. Marca de verificación DVGW obtenida: DV-7501AU2256

ACCESORIOS DE SEGURIDAD FRIALEN®

MUM MANGUITOS UNIÓN DE TRANSICIÓN PE-HD/BRONCE ROJO CON ROSCA HEMBRA

Campo de aplicación

Las transiciones FRIALEN MUM son uniones roscadas para realizar la transición de tubo de acero con rosca macho a tubería de PE-HD. El manguito FRIALEN está integrado en el accesorio.

Instrucciones de montaje

Durante el montaje el componente se debe enroscar siempre en la contrapieza metálica con una llave aplicada sobre el hexágono metálico montado en fábrica. La soldadura del lado de PE-HD se realiza mediante la fusión FRIALEN, con lo cual se obtiene una unión hermética y resistente a los esfuerzos de tracción.

El montaje del lado de bronce rojo y del lado de PE-HD se realiza de acuerdo con los requisitos generales de montaje (ver „Transiciones con conexión roscada” en las „Instrucciones de montaje” de los accesorios de seguridad FRIALEN para tuberías de acometida y distribución de hasta d 225) (eliminar la capa de óxido / limpiar, etc.).

Buenas razones para utilizar las transiciones FRIALEN MUM:

- Diseño compacto
- Lado de PE-HD con resistencia calefactora descubierta para una transmisión óptima del calor
- Zonas frías para evitar el flujo de material fundido en el frontal y en el área de transición
- Se elaboran sin necesidad de dispositivos de sujeción
- Gran profundidad de inserción, zona de fusión ancha
- Lado de bronce rojo anclado de forma inseparable y contra torsiones dentro del PE-HD
- Geometría obturadora autosellante patentada sin junta elastomérica
- Código de barras adicional para la trazabilidad del componente (Traceability-Coding)