NUEVO
NEW

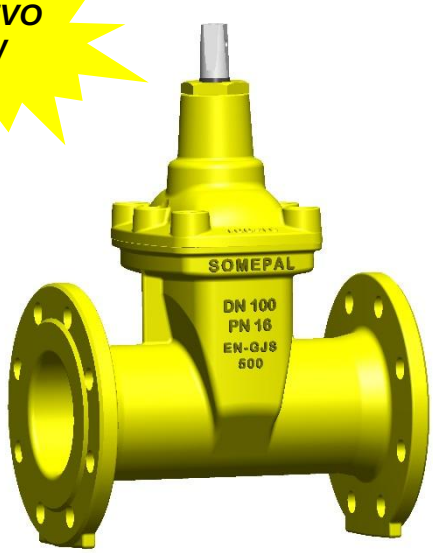

VÁLVULA DE COMPUERTA DE CIERRE ELÁSTICO
Modelo 3000
FLANGED GATE VALVE
SERIES 3000

16.201

	PN 10 / 16
construcción según according to	**EN 1171**
ensayos segun **testing according to**	**EN 13774**
brida flange	**DIN EN 1092-2**
	S 15
distancia entre bridas face-to-face dimension	**EN 558**

Paso liso y directo.
Sustitución de las juntas tóricas en carga.
Par de maniobra mucho menores que los permitidos por la norma.

Unimpeded direct passage.
Stem sealing exchangeable under pressure.
Closing torque lower than the acceptable of standard.

GAS

component	material	componente	material	standard norma
cuerpo	fundición dúctil (EN-GJS-500)	body	ductile iron (EN-GJS-500-7)	DIN EN 1563
tapa	fundición dúctil (EN-GJS-500)	bonnet	ductile iron (EN-GJS-500-7)	DIN EN 1563
tuerca de empaquetadura	descincación resist. latón/ fundición dúctil (EN-GJS-500)	gland	dezincification resist. brass/ ductile iron (EN-GJS-500-7)	EN 12164 DIN EN 1563
compuerta	fundición dúctil (EN-GJS-500)	gate	ductile iron (EN-GJS-500-7)	DIN EN 1563
recubrimiento de la compuerta	totalmente recubierta en el interior y exterior en elastómero NBR	gate covering	completely covered inside and outside with elastomer NBR	EN 549
junta cuerpo tapa	elastómero NBR	bonnet gasket	elastomer NBR	EN 549
juntas tóricas	elastómero NBR	orings	elastomer NBR	EN 549
eje	acero inoxidable AISI 316L conformado por laminación en frio	stem	stainless steel AISI 316L with rolled thread	EN 10088-1
tuerca del eje	descincación resist. latón	gate nut	dezincification resist. brass	EN 12164
lubricante	grasa	lubricant	grease	EN 377
tornillos	acero inoxidable A2, sellados con silicona	bolts	stainless steel A2, sealed with hot melt	EN 10088-1
recubrimiento anticorrosivo interior y exterior	pintura epoxi 1023 aplicada electrostaticamente con espesor ≥ 250 µm	coating inside and outside	epoxy paint RAL 1023 applied electrostatically with thickness ≥ 250 µm	DIN 30677

Bajo Demanda:
Actuadores eléctricos, indicadores de posición y ò topes eléctricos.

Sob Consulta:
Comandos eléctricos, indicadores de abertura ou de fins de curso.

Ed. nº 07 Rev04 – Setembro 2015

16.101

VÁLVULA DE COMPUERTA DE CIERRE ELÁSTICO Modelo 3000

FLANGED GATE VALVE SERIES 3000

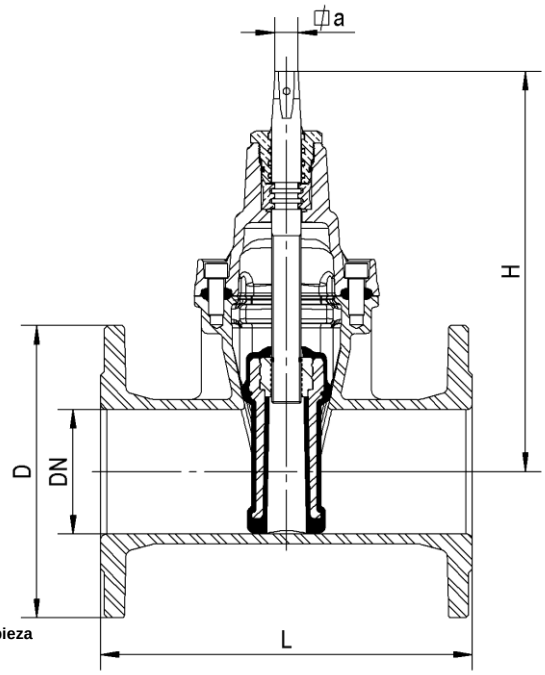

Detalle del sellado del eje
Stem sealing detail

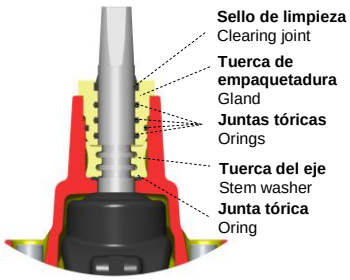

Válvulas de compuerta de cierre elástico de DN40 a DN200
Soft sealing gate valve
DN40 up to DN200

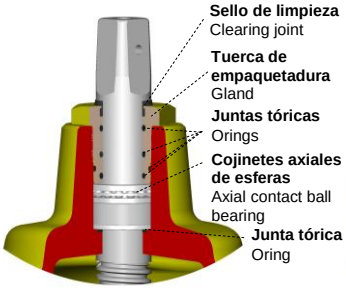

Válvulas de compuerta de cierre elástico de DN250 a DN300
Soft sealing gate valve
DN250 up to DN300

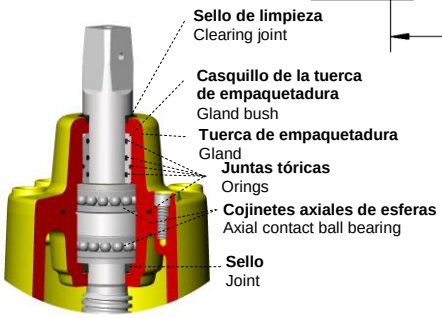

Válvulas de compuerta de cierre elástico de DN400
Soft sealing gate valve DN400

DN(*)	código - code PN 10	código - code PN 16	D PN 10	D PN 16	L	H	Ø perforación / nº y Ø de los orifícios hole Ø / Ø and nº of holes PN 10	Ø perforación / nº y Ø de los orifícios hole Ø / Ø and nº of holes PN 16	⍁ a	n.º de vueltas para cierre closure turns required	peso - weight (kg) PN 10	peso - weight (kg) PN 16
40	10753200	10753200	150	150	240	203	110ø - 4 x 19ø	110ø - 4 x 19ø	14.1	12.5	8.1	8.1
50	10753205	10753205	165	165	250	235	125ø - 4 x 19ø	125ø - 4 x 19ø	14.1	12.5	10.3	10.3
60	10753210	10753210	175	175	270	250	135ø - 4 x 19ø	135ø - 4 x 19ø	17.1	13.0	12.2	12.2
65	10753215	10753215	185	185	270	250	145ø - 4 x 19ø	145ø - 4 x 19ø	17.1	13.0	12.8	12.8
80	10753220	10753220	200	200	280	290	160ø - 8 x 19ø	160ø - 8 x 19ø	17.1	16.0	17.4	17.4
100	10753225	10753225	220	220	300	325	180ø - 8 x 19ø	180ø - 8 x 19ø	19.1	20.0	21.6	21.6
125	10753230	10753230	250	250	325	362	210ø - 8 x 19ø	210ø - 8 x 19ø	19.1	25.0	26.9	26.9
150	10753235	10753235	285	285	350	425	240ø - 8 x 23ø	240ø - 8 x 23ø	19.1	30.0	36.8	36.8
200	10753240	10753243	340	340	400	505	295ø - 8 x 23ø	295ø - 12 x 23ø	24.1	33.5	56.5	56.5
250	10753245	10753250	400	400	450	595	350ø - 12 x 23ø	355ø - 12 x 28ø	27.1	41.5	79.2	79.2
300	10753255	10753260	455	455	500	670	400ø - 12 x 23ø	410ø - 12 x 28ø	27.1	50.0	114.8	114.8
** 400	10753275	10753280	565	580	600	940	515ø - 16 x 28ø	525ø - 16 x 31ø	32.1	57.0	277.0	280.0

* DN es DN/ID - The DN is a DN/ID
** Homolgacion de marcado CE en curso / Homologation of marking CE in corse

ensayo hidráulico / hydraulic test (100% prueba de presión / pressure test 100%)		
sellado/sealing		**cuerpo/body**
baja presión low pressure	**alta presión high pressure**	1.5 x PN (Bar)
0.5 Bar	1.1 x PN (Bar)	
Clase de fugas – grado A según la norma EN12266-1 Class of leakage – degree A according to standard EN12266-1		

temperatura máxima de trabajo temperatura de trabalho
-20º C hasta +60º C -20º C to +60º C

Homologaciones - Homologation

Recubrimiento - Coating
- **DVGW**

Juntas tóricas / Orings
- **DVGW**
- **APPLUS**

Grasa / Grease
- **DVGW**

Todas las válvulas se ensayan individualmente en fábrica.
All the valves are individually tested at factory.

Como uno de los principales objetivos de nuestra empresa es el desarrollo y la mejora de nuestros productos, nos reservamos el derecho a prestar cualquier otro que pueden diferir ligeramente de los descritos e ilustrados en esta publicación.

Being one of our aims a constant development of our products, the characteristics of described material may be altered without prior warning.