

Eclisse **SYNTESIS® LINE corredero**

versión **ENLUCIDO**

Contramarco para una puerta

SYNTESIS® LINE es el contramarco para una hoja corredera empotrable sin acabado exterior.
Una solución de carácter exquisitamente moderno, perfecta para los ambientes minimalistas y para aquellos a quienes les guste decorar sin decoración.



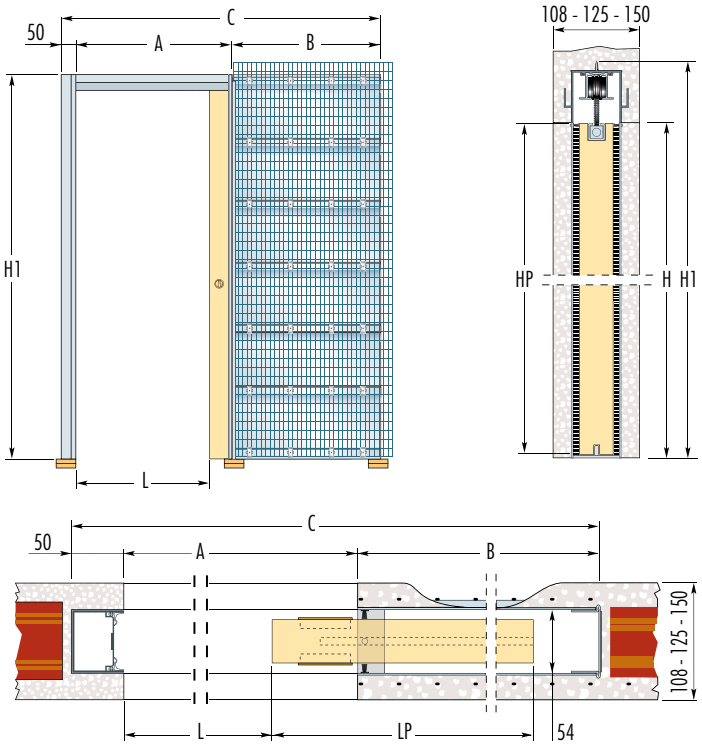

Advertencias

Los paneles alojados en el modelo SYNTESIS® LINE deben estar fresados como indica el dibujo en la parte superior (excepto las puertas cristal).

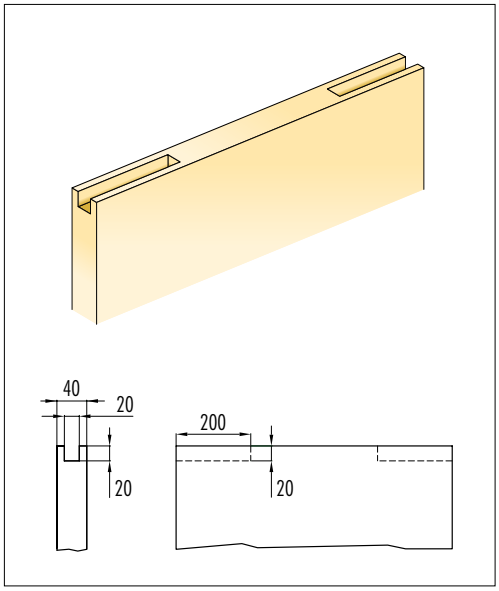

CONTRAMARCO ESTANDAR						PANEL PUERTA	
LUZ DE PASO A x H	L	B	MEDIDA TOTAL C x H1	PARED TERMINADA	ASIENTO INTERIOR	DE MADERA LP	DE MADERA HP
600 x 2020/2100	520	735	1385 x 2080/2160	108/125/150	54	625	2012/2092
700 x 2020/2100	620	835	1585 x 2080/2160	108/125/150	54	725	2012/2092
800 x 2020/2100	720	935	1785 x 2080/2160	108/125/150	54	825	2012/2092
900 x 2020/2100	820	1035	1985 x 2080/2160	108/125/150	54	925	2012/2092
1000 x 2020/2100	920	1135	2185 x 2080/2160	108/125/150	54	1025	2012/2092

IMPORTANTE

Por las especificaciones de fabricación del sistema, y como prevención, Eclisse aconseja que el panel puerta sobresalga 80 mm.

- Si es necesario, el cierre regulable permite modificar la luz de paso A.
- Para empotrar completamente el panel prever un surco de paso.
- El surco para la guía de la puerta debe tener las siguientes dimensiones: 7x15 mm.

NOTAS

Medidas especiales: también hay disponibles contramarcos que varían en longitud de 600 a 1300 mm y en altura de 1000 a 2600 mm.

Advertencias

- Grosor obligatorio de **125, 150 mm** para **A** superiores a 1000 mm para cualquier altura.
- Aplicar un panel puerta de un espesor máximo de 40 mm (incluidas las molduras de las vidrieras)
- La capacidad estándar del sistema de rodamientos es de 80 kg.

medidas expresadas en mm

ACCESORIOS APLICABLES









Vidrio
Adaptador para puertas de cristal con pletina de acero inoxidable (fig. 1) complementos para montante de tope y cepillos revestidos de PVC barnizable (fig. 2).

- El vidrio se combina exclusivamente con paneles puerta de vidrio de grosor máximo 10 mm No se pueden hacer aplicaciones de vitrofusión.

Perfil Security
protege la base de deslizamiento de posibles hinchazones causadas por la humedad

VENTAJAS - El contramarco ECLISSE es:

- Robusto para una mayor fiabilidad y durabilidad en el tiempo.
- Inspeccionable para un deslizamiento de la puerta siempre optimo.
- Personalizable con accesorios para la funcionalidad del ambiente.

Tel. 902 550878 - Fax 902 550879 - eclisse@eclisse.es - www.eclisse.es

ECLISSE® Contramarcos para puertas correderas