GREE
EL AIRE QUE CONECTA CONTIGO

I - CROWN II

COLUMNAS

R410A INVERTER Wi Fi

La columna I-Crown II de Gree, el mayor fabricante de aire acondicionado del mundo, junto con el compresor de doble etapa, forman un sistema ultra-eficiente con un SEER de hasta 6,1 y un SCOP de 5,10, siendo la clase energética A++ en frío y A+++ en calor. A su vez, el amplio rango de temperatura de trabajo, en modo calor desde -30ºC a 24ºC y en frío desde 18ºC a 54ºC, garantiza su uso todo el año sin importar la temperatura exterior.

Cuenta con tecnología Wi-Fi de serie, lo que permite controlar, mediante la app WiFi Smart, sus funciones principales a través de un Smartphone o tablet, de manera sencilla y cómoda.

Su formato en columna y diseño elegante minimalista complementará cualquier espacio en el que vaya a ser instalada. Cuando la unidad está apagada, tanto los difusores como el panel táctil quedan ocultos. Al encenderla, se ilumina el panel de control y los difusores toman el protagonismo al deslizarse parte del cuerpo de la columna para dejarlos a la vista.

La columna I-Crown II de Gree es todo un placer para los sentidos.







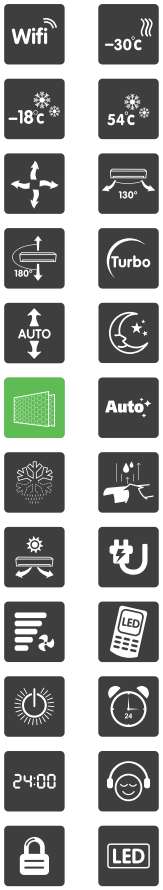

● De serie
● Opcional

- Potencia de hasta 9,5 kW
- Control vía Wifi
- Clase energética A+++
- Compresor de 2 etapas
- Panel táctil

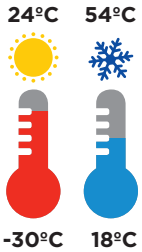

DESCRIPCIÓN DE FUNCIONES

Control WiFi. Gree rompe las barreras y dota sus unidades interiores de control vía WiFi para poder gestionarlas a través de internet y un smartphone o tablet.

Calor a -30ºC exteriores. El sistema es capaz de generar aire caliente incluso en temperaturas de -30ºC.

Frío de -18ºC a 54ºC exteriores. El sistema es capaz de generar aire frío incluso en temperaturas de -18ºC.

Frío a 54ºC exteriores. El sistema es capaz de generar aire frío incluso en temperaturas de 54ºC.

Turbo cooling. El ventilador trabaja a velocidad Turbo para conseguir la temperatura seleccionada de manera más rápida.

Modo automático. El equipo funciona en modo frío o calor según la temperatura exterior y de la estancia consiguiendo un óptimo nivel de confort.

Modo Sleep. Ajusta automáticamente el ventilador y la temperatura de la habitación para favorecer el sueño.

Filtros purificadores. Se encargan de atrapar partículas suspendidas y limpian olores, impurezas, ácaros y bacterias.

Auto Clean X-Fan. El ventilador de la unidad interior sigue funcionando, hasta eliminar la condensación, tras dar la orden de paro, con el fin de evitar la formación de moho.

Desescarche inteligente. Minimiza el tiempo en el que deja de salir aire caliente por la unidad interior mientras se desescarcha la exterior.

Deshumidificador. Se extrae la humedad de la estancia, secando el ambiente, mejorando el nivel de confort.

Función pre-calefacción. Para evitar la salida de aire frío, el ventilador de la unidad interior no se activará hasta alcanzar la temperatura seleccionada.

Reinicio automático. Tras un corte eléctrico el sistema se reiniciará y seguirá en la función seleccionada previa al fallo en el suministro.

Ventilador multi-velocidad. La unidad permite ajustar diferentes niveles de velocidad del ventilador conforme a las necesidades.

Control remoto LED. La unidad incorpora mando inalámbrico con iluminación LED para facilitar su uso con poca luz ambiental.

Panel retroiluminado. El panel frontal de la unidad interior muestra la temperatura y el modo seleccionado.

Temporizador 24h. Establece el funcionamiento del equipo dentro de las 24h de un día, y así, hasta que se desactive la función.

Visualización del reloj. La unidad muestra la hora en el mando a distancia.

Modo silencioso. La tecnología avanzada permite reducir el nivel sonoro de las unidades sin cambios en el nivel de confort.

Bloqueo de funciones. Bloquea las funciones en el mando inalámbrico y en las unidades que tienen panel de control propio.

Indicador LED. Pantalla LED iluminada que muestra información del funcionamiento de la unidad.

ESPECIFICACIONES TÉCNICAS

MODELO		I-CROWN II 24
Código		3NGR0050
Potencia	Frío / Calor (W)	7200 (1500 - 8800) / 9500 (1000 - 10020)
	-7ºC (W)	6175
Eficiencia energética	SEER / SCOP	6.1 / 4
Clase energética	Frío / Calor	A++ / A+++
Consumo eléctrico	Frío / Calor (W)	2140 (340 - 3250) / 3060 (270 - 4000)
Corriente	Frío / Calor (A)	14.1 / 17.4
Alimentación	(V / f / Hz)	220 - 240 / 1 / 50
Rango de temperatura interior	Frío / Calor (ºC)	+16 - +30 / +16 - +30
Rango de temperatura exterior	Frío / Calor (ºC)	-18 - +54 / -30 - +24
Conexiones	Líquido / Gas (Pul.)	1/4 / 5/8
Longitud máxima equivalente	(m)	25
Longitud vertical máxima	(m)	10
Longitud precargada	(m)	5

MODELO		I-CROWN II 24
Código		3NGR0050
UNIDAD INTERIOR		
Caudal de aire	(m^3/h)	550 - 1200
Presión sonora	(dB(A))	30 - 40
Potencia sonora	(dB(A))	40 - 58
Deshumidificación	(L/h)	2.5
Ancho / Alto / Fondo	(mm)	395 / 1844 / 462
Embalaje Ancho / Alto / Fondo	(mm)	578 / 2035 / 501
Peso	Neto / Bruto (kg)	46 / 64
UNIDAD EXTERIOR		
Caudal de aire	(m^3/h)	4000
Presión sonora	(dB(A))	58
Potencia sonora	(dB(A))	68
Refrigerante		R410A
Carga de refrigerante	(kg)	2
Carga adicional	(g/m)	50
Ancho / Alto / Fondo	(mm)	1000 / 790 / 427
Embalaje Ancho / Alto / Fondo	(mm)	1083 / 855 / 488
Peso	Neto / Bruto (kg)	63 / 68

COTAS UNIDAD INTERIOR (Unidad: mm)

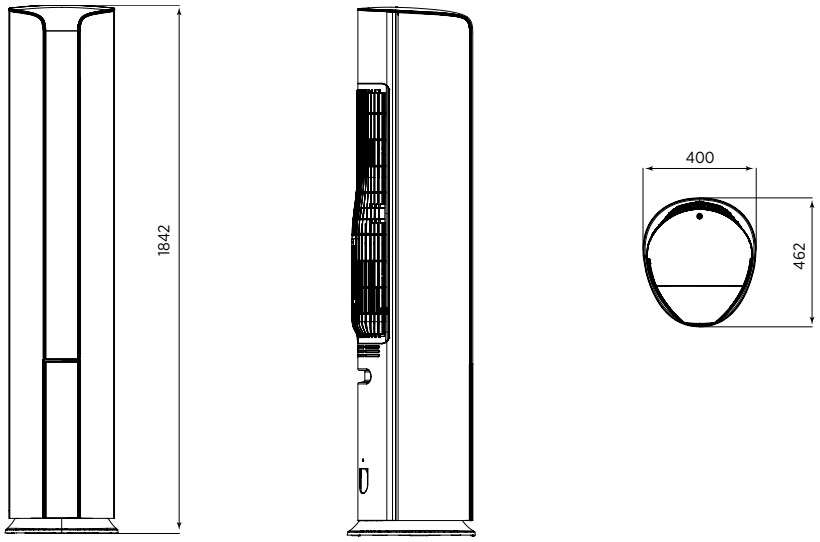

COTAS UNIDAD EXTERIOR (Unidad: mm)

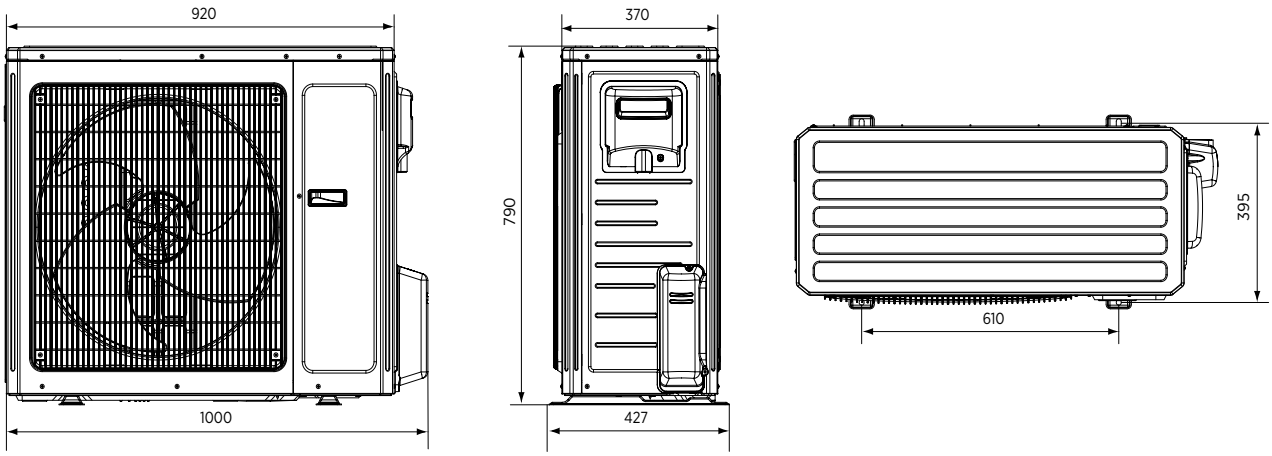



Gree Products, S.L.
Torre d'en Damians, 5.
08014 Barcelona

Comercial 932 687 568 - comercial@greeproducts.es
At. Técnica 931 820 238 - asistenciatecnica@greeproducts.es
www.greeproducts.es

1 de cada 3 máquinas en el mundo es fabricada por Gree