Ficha técnica de producto

Puerta seccional

ASSA ABLOY OH1042F

ASSA ABLOY

ASSA ABLOY Entrance Systems

The global leader in door opening solutions



Copyright y exención de responsabilidad

Aun cuando el contenido de esta publicación se ha preparado con el mayor cuidado posible, ASSA ABLOY Entrance Systems no asume ninguna responsabilidad por daños que puedan derivarse de eventuales errores u omisiones en este documento. Nos reservamos el derecho de hacer las modificaciones/sustituciones adecuadas sin previo aviso.

El contenido de este documento no concede ningún tipo de derechos.

Colores: pueden producirse diferencias de color debido al uso de diferentes métodos de impresión y publicación.

Se prohíbe la reproducción o publicación de cualquier parte de este documento, ya sea mediante escáner, de forma impresa, por fotocopia, microfilm o cualquier otro método, sin la autorización previa por escrito de ASSA ABLOY Entrance Systems.

Copyright © ASSA ABLOY Entrance Systems AB 2006-2017.

Todos los derechos reservados.

Las marcas ASSA ABLOY, Besam, Crawford, Albany y Megadoor, así como sus logotipos, son marcas comerciales propiedad de ASSA ABLOY Group.

Datos técnicos

Características

Tamaño máx.: (ancho x alto)*	7250 x 6050 mm
Grosor de marco:	44 mm
Material del marco:	marcos tubulares de aluminio
Relleno:	ventanos o paneles sándwich aislado o rellenos
Color exterior:	aluminio natural
Color interior:	aluminio natural
Tipos de guía:	Estándar: SL Opcional: HL, LL, VL, HHL, SLL
Ventanos:	Opcional: DAS, DSS, DAD, DSD, TAD, TSD, SA3, SS3, SH4
Puerta peatonal:	Opcional: en hoja de puerta o en sección lateral
Accionamiento eléctrico:	Opcional: Funcionamiento automatizado, control de acceso, funciones de seguridad

* Disponible a petición hasta 9000 x 6050 mm

Rendimiento

Velocidad de apertura/cierre:	CDM9: 0,25 m/s CDM9 HD: 0,18 m/s CDM9 2H: apertura 0,5 m/s, cierre 0,25 m/s
Vida útil prevista:	Puerta: 50 000 ciclos de puerta, 100 000 de manera opcional Muelles: 20 000 ciclos de puerta
Resistencia al viento,* EN12424	Clase 3 (≤ 4250 mm DLW, sin puerta peatonal)
Transmitancia térmica, EN12428	2,4 W/(m².K) con acristalamiento de acrílico triple 3,6 W/(m².K) con acristalamiento de acrílico doble 5,7 W/(m².K) con acristalamiento de acrílico sencillo (superficie de puerta 5000 x 5000 mm, sin puerta peatonal)
Resistencia a la penetración de agua, EN12425	Clase 3 (sin puerta peatonal)
Permeabilidad al aire, EN12426	Clase 3 (sin puerta peatonal)
Aislamiento acústico, EN ISO 10140-2	R - 24 dB

* Clasificación más alta de resistencia al viento a petición

Contenido

Copyright y exención de responsabilidad 2

Datos técnicos 3

Contenido 4

1. Descripción 6

1.1 Consideraciones generales 6
1.2 Dimensiones 6
1.2.1 Ancho y altura de hueco luz 6
1.2.2 Tamaños de secciones 6
1.3 Hoja de puerta 7
1.3.1 Construcción 7
1.3.2 Material 7
1.3.3 Sección transversal vertical 7
1.3.4 Colores 8
1.3.5 Sellos 9
1.3.6 Entramado de refuerzo contra el viento 10
1.3.7 Tirador 10
1.3.8 Cerradura 10
1.4 Sistema de equilibrado 11
1.4.1 Dispositivos de seguridad 11
1.5 Rendimiento en pruebas CEN 12
1.5.1 Vida útil prevista 12
1.5.2 Resistencia al viento 12
1.5.3 Resistencia a la penetración de agua 12
1.5.4 Permeabilidad al aire 13
1.5.5 Transmitancia térmica 13
1.5.6 Aislamiento acústico 13
1.5.7 Fuerzas de accionamiento y aperturas seguras 13
1.6 Conjuntos de guías 14
1.6.1 Consideraciones generales 14
1.6.2 SL – apertura estándar 14
1.6.3 SLL – apertura baja estándar 14
1.6.4 LL – apertura baja 14
1.6.5 HL – apertura alta 14
1.6.6 HHL – apertura alta con el conjunto de muelles en el extremo de la guía horizontal 15
1.6.7 VL – apertura vertical 15
1.6.8 Conjuntos de guías especiales 15

2. Opciones disponibles 16

2.1 Puerta peatonal de umbral bajo 16
2.2 Puerta peatonal de umbral de 180 mm 17
2.3 Secciones fijas 18
2.4 Colores opcionales * 18
2.5 Cerraduras 18
2.5.1 Cerradura de cilindro 18
2.6 Elementos de montaje con protección anticorrosión 19

3. Especificaciones 20

3.1 Ventanos y puerta peatonal 20
3.1.1 Número de ventanos (con puerta peatonal) 20
3.1.2 Número de ventanos (sin puerta peatonal) 20
3.1.3 Puerta peatonal de umbral bajo 20
3.1.4 Umbral estándar de puerta peatonal (180 mm) 20

4. Sistema de funcionamiento 21

4.1 Tipos de funcionamiento 21
4.1.1 Cordón de tiro 21
4.1.2 Cabrestante 21
4.1.3 Accionamiento eléctrico 21
4.2 Motor CDM9 - Sistema de control para puertas 900 22
4.2.1 Motor CDM9 22
4.3 Directrices de selección para el tipo de funcionamiento 23
4.4 Directrices de selección para el motor de la puerta 23
4.5 Sistemas de control para puertas 900: 23
4.5.1 Consideraciones generales 23
4.5.2 Sistema de control para puertas 920 23
4.5.3 Sistema de control para puertas 930 24
4.5.4 Sistema de control para puertas 950 24
4.5.5 Sistemas de control para puertas 900 - Directrices de selección 24
4.6 Sistemas de control para puertas 900 - Directrices de selección para automatización 25
4.7 Acceso y automatización 26
4.7.1 Funciones de control básicas 26
4.7.2 Funciones de control externas 26
4.7.3 Funciones de control automáticas 26
4.7.4 Funciones de seguridad 27
4.7.5 Funciones adicionales 27

5. Requisitos de espacio y construcción 28

5.1 Preparación del edificio 28
5.1.1 Preparativos para la instalación 28
5.2 Requisitos de espacio 28
5.2.1 Requisitos de espacio SL 29
5.2.2 Requisitos de espacio SLL 30
5.2.3 Requisitos de espacio HL 31
5.2.4 Requisitos de espacio HHL 32
5.2.5 Requisitos de espacio LL 33
5.2.6 Requisitos de espacio VL 34

6. Servicio 35

Índice 36

1. Descripción

1.1 Consideraciones generales

La ASSA ABLOY Puerta seccional OH1042F es una de las puertas seccionales más estable del mercado.

Esta es una puerta seccional adecuada para todo tipo de edificios en cuanto a función e imagen. Su alta flexibilidad permite su instalación en casi cualquier tipo de edificio.

Cuando se abre, la puerta seccional se desliza bajo el techo dejando un espacio libre y totalmente despejado alrededor de la abertura de la puerta.

La puerta está fabricada con perfiles tubulares de aluminio enmarcando paneles sandwich o ventanas acrílicas. Su amplio hueco luz la convierte en la elección ideal para entornos de trabajo que requieren una buena iluminación.

El diseño de la ASSA ABLOY Puerta seccional OH1042F satisface todos los requisitos de seguridad y funcionamiento de las directivas europeas aplicables, así como los estándares del CEN (Comité Europeo de Normalización).

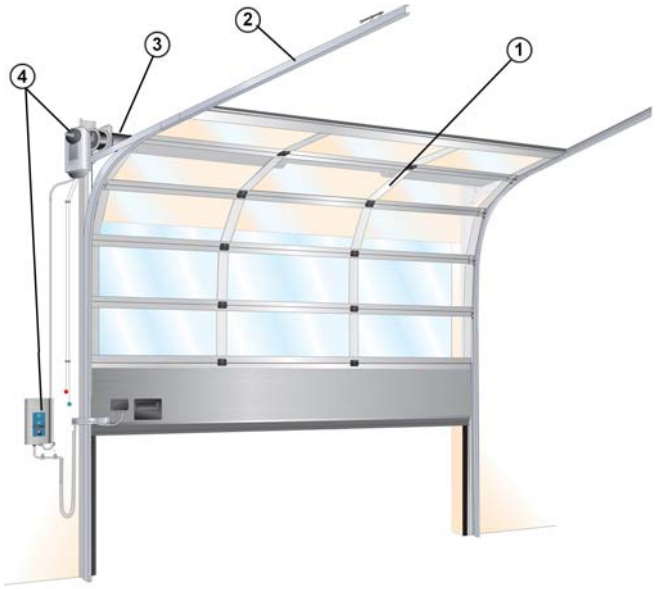

La puerta consta de 4 partes principales:

1) Hoja de puerta
2) Conjunto de guías
3) Sistema de equilibrado
4) Sistema de accionamiento

1.2 Dimensiones

1.2.1 Ancho y altura de hueco luz

La ASSA ABLOY Puerta seccional OH1042F estándar está disponible en los siguientes tamaños:

Tamaños de puerta estándar		
	Ancho de hueco luz	Altura de hueco luz
Mín.:	2050 mm	2100 mm
Máx.:	7250 mm	6050 mm

Otros tamaños disponibles a petición.

1.2.2 Tamaños de secciones

Altura de secciones:	450 - 704 mm*
Espesor:	44 mm

*La hoja de la puerta se divide igualmente sobre las secciones (estándar).

Número de secciones

Sección inferior de marco DLH	Número de secciones
0000 – 2296	3
2297 – 3000	4
3001 – 3704	5
3705 – 4408	6
4409 – 5112	7
5113 – 5816	8
5817 – 6050	9
Sección inferior de panel DLH	Número de secciones
0000 – 2127	3
2128 – 2831	4
2832 – 3535	5
3536 – 4239	6
4240 – 4943	7
4944 – 5647	8
5648 – 6050	9

1.3 Hoja de puerta

1.3.1 Construcción

La hoja de la ASSA ABLOY Puerta seccional OH1042F presenta secciones horizontales conectadas entre sí por bisagras. Las bisagras exteriores de cada sección disponen de rodillos que se mueven en las guías.

Las secciones horizontales son marcos tubulares de aluminio con ventanos completos o rellenos tipo sándwich.



1.3.2 Material

Las secciones están fabricadas de marcos de aluminio tubulares, están equipadas con ventanos o aisladas con rellenos tipo sándwich.

La sección inferior es una estructura con rellenos tipo sándwich aislantes o ventanos, aunque, si se requiere, puede suministrarse como un panel de acero aislado.

1.3.3 Sección transversal vertical

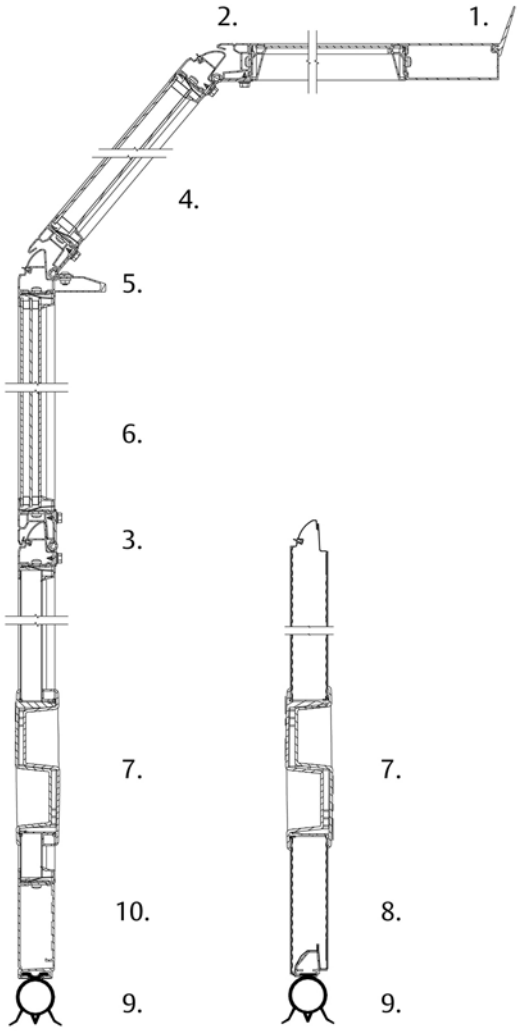

1) Sellado superior
2) Protección para los dedos integrada
3) Sellado en unión de secciones
4) Cristal acrílico sencillo de 3 mm o sección de cristal endurecido de 4 mm
5) Entramado de panel - refuerzo contra el viento (si es necesario)
6) Cristal doble, 27mm
7) Tirador
8) Sección inferior de panel
9) Sellado inferior
10) Sección inferior de marco

1.3.4 Colores

La ASSA ABLOY Puerta seccional OH1042F está disponible en cualquier color a petición. Los marcos se suministran de serie en aluminio anodizado natural.

1.3.4.1 Colores estándar

Marcos

- Los marcos se suministran en aluminio natural de serie

Rellenos

- Los rellenos se suministran en aluminio natural de serie

Sección inferior

- Color exterior:
  - Sección de marco estándar: aluminio natural
  - Sección de panel opcional: Disponible en los 11 colores prepintados estándar RAL 1021, 3002, 5010, 6005, 7016, 8017, 9002, 9005, 9006, 9007, 9010.
- Color interior: RAL 9002 - blanco grisáceo

1.3.4.2 Ventanos

La construcción del marco admite ventanos completos en todas las secciones. El hueco de los ventanos es el mismo para todos los tipos de ventanos y depende de las dimensiones de la hoja de la puerta.

DAS/DSS

DAS: acristalamiento doble "resistente a arañazos", acrílico (SAN con revestimiento), un solo sellado

DSS: acristalamiento doble, acrílico (SAN), un solo sellado

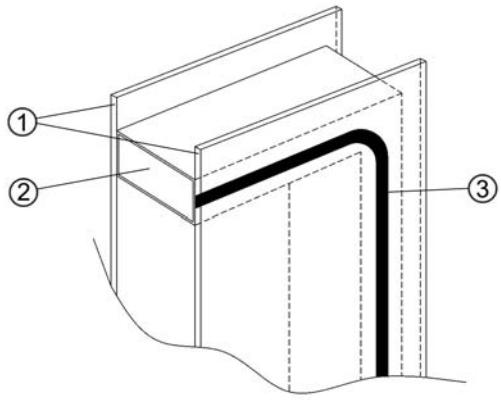

1) Plancha de acrílico SAN de 2,5 mm (con o sin revestimiento)
2) Marco de separación de aluminio
3) Sellado de butilo

DAD / DSD

DAD: acristalamiento doble "resistente a arañazos", acrílico (SAN con revestimiento), doble sellado

DSD: acristalamiento doble, acrílico (SAN), doble sellado

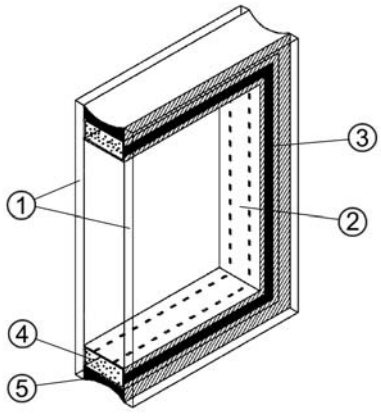

1) Plancha de acrílico SAN de 2,5 mm (con o sin revestimiento)
2) Marco de separación de aluminio
3) Sellado de butilo
4) Secante absorbente
5) Sellado de silicona

TAD / TSD

TAD: acristalamiento triple, sellado doble, 3 x 2,5mm, lámina exterior e interior SAN con revestimiento antiarañazos.

TSD: acristalamiento triple, sellado doble, 3 x 2,5mm, SAN (sin revestimiento antiarañazos).



SA3 / SS3 / SH4

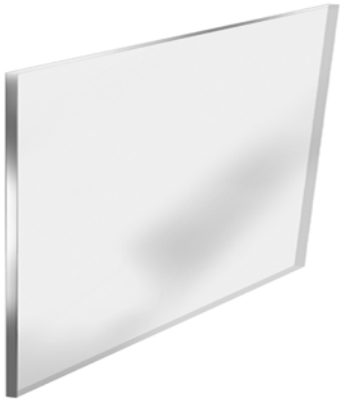

- SA3: panel sencillo "resistente a los arañazos", acrílico (SAN con revestimiento), 2,5 mm
- SS3: panel sencillo, acrílico (SAN), 2,5 mm
- SH4: cristal sencillo endurecido, 4 mm

1.3.5 Sellos

La puerta está equipada con sellos de diseño óptimo en todos los laterales, aportando a la puerta un sellado excelente.

1.3.5.1 Sellado superior

El sellado superior se instala en el panel superior para sellar el espacio que queda entre el panel y la pared. El material de caucho EPDM del sellado superior garantiza un aislamiento y estanqueidad óptimos.



1.3.5.2 Sellado lateral

Se instala en el conjunto de guías para cerrar el hueco que queda entre las guías y la hoja de la puerta. El diseño de junta lateral de doble labio con cámaras de aislamiento garantiza un aislamiento y sellado óptimos.



1.3.5.3 Sellado inferior

El sellado inferior se instala en el borde inferior del panel inferior para funcionar como barrera y amortiguador. El material de caucho EPDM flexible y la junta tórica ejercen una presión continua en el suelo, garantizando el máximo sellado.



1.3.6 Entramado de refuerzo contra el viento

Los paneles de las puertas, más anchos y con ventanos, se han reforzado con perfiles metálicos que actúan como refuerzos. Estos refuerzos reducen la curvatura del panel provocada por cargas de viento o cuando la hoja de la puerta se encuentra en posición horizontal y se dobla por su propio peso. El entramado de refuerzo contra el viento está integrado en los perfiles de aluminio.

1.3.7 Tirador

Para el accionamiento manual, todas las ASSA ABLOY Puerta seccional OH1042F ofrecen un tirador macizo de presión de fácil agarre, con un acabado con el logotipo de ASSA ABLOY.



1.3.8 Cerradura

La ASSA ABLOY Puerta seccional OH1042F viene equipada de serie con un cerrojo.
El cerrojo cierra la puerta desde el interior sin usar llave.



1.4 Sistema de equilibrado

El sistema de equilibrado equilibra la puerta aplicando una fuerza que corresponde casi exactamente al peso de la hoja de la puerta. Esto permite el movimiento manual de ascenso y descenso de la hoja de la puerta, y que la puerta permanezca en posición abierta en cualquier posición.

El sistema se instala en la parte superior o en el extremo del conjunto de guías, y funciona del modo siguiente: Dos muelles de torsión se instalan en un eje por encima del hueco de la puerta. Este eje posee un tambor de cable en cada extremo, de los que salen los cables de la puerta hasta las esquinas inferiores de la hoja de la puerta. Al girar el eje, la puerta sube o baja.

1.4.1 Dispositivos de seguridad

El sistema de equilibrado admite grandes fuerzas. En caso de rotura de un muelle o cable, se perderá su contrafuerza. La puerta está equipada por ello con dos dispositivos de seguridad que pueden bloquear el movimiento de descenso de la puerta:

- Dispositivo de seguridad de muelle (estándar)
- Dispositivo de seguridad de muelle (opcional)

1.4.1.1 Dispositivo de seguridad de muelle (SBD)

El dispositivo de seguridad de muelle (SBD) se suministra con todas las puertas ASSA ABLOY Puerta seccional OH1042F.

En caso de rotura de un muelle, la fuerza súbita de caída activa el dispositivo de seguridad de muelle (SBD). El eje se bloquea en una distancia inferior a 300 mm del movimiento de la puerta.

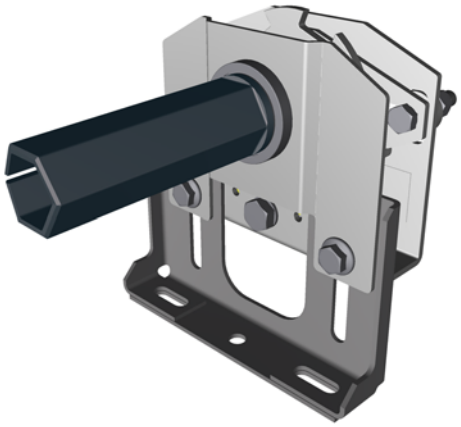

1.4.1.2 Dispositivo de seguridad de cable (CBD)

El dispositivo de seguridad de cable (CBD) es un dispositivo de seguridad opcional. En caso de fallo del cable, la hoja de la puerta se bloquea en menos de 300 mm para evitar daños.



1.5 Rendimiento en pruebas CEN

1.5.1 Vida útil prevista

- 50 000 ciclos de puerta o 10 años (en un entorno industrial normal), 100 000 de manera opcional.
- Muelles: 20 000 ciclos de puerta

1.5.2 Resistencia al viento

EN12424	**Sin puerta peatonal**
Resultado de pruebas	Clase 3

Clase	**Presión Pa (N/m^2)**	**Especificación**
0	-	No se ha determinado el rendimiento
1	300	
2	450	
3	700	
4	1000	
5	> 1000	Excepcional: acuerdo entre fabricante y proveedor

1.5.3 Resistencia a la penetración de agua

EN12425	**Sin puerta peatonal**
Resultado de pruebas	Clase 3

Clase	**Presión Pa (N/m^2)**	**Especificación**
0	-	No se ha determinado el rendimiento
1	30	Rociado con agua durante 15 minutos
2	50	Rociado con agua durante 20 minutos
3	> 50	Excepcional: acuerdo entre fabricante y proveedor

1.5.4 Permeabilidad al aire

EN12426	**Sin puerta peatonal**
Resultado de pruebas	Clase 3

Clase	**Permeabilidad al aire de puerta peatonal a una presión de 50 Pa ($m3^3/m^2/h$)**
0	-
1	24
2	12
3	6
4	3
5	1,5
6	Excepcional: acuerdo entre fabricante y proveedor

1.5.5 Transmitancia térmica

EN12428	**Acrílico triple**	**Acrílico doble**	**Acrílico sencillo**
Transmitancia térmica	2,4 W/m²K	3,4 W/m²K	5,2 W/m²K

(superficie de puerta 5000 x 5000 mm, sin puerta peatonal)

1.5.6 Aislamiento acústico

ISO 10140-2	**Panel con acristalamiento acrílico, 2 x 2,8 mm**
Aislamiento acústico *	R - 24 dB

* Superficie de puerta 4000 x 2500 mm (para otros tamaños puede variar)

1.5.7 Fuerzas de accionamiento y aperturas seguras

EN12453 y EN12604	**Fuerza de aplastamiento N**	**Fuerza de aplastamiento N**	**Fuerza de aplastamiento N**
Espacio de apertura mm	200 mm desde el borde lateral derecho desde el exterior	En el centro del hueco de la puerta.	200 mm desde el borde lateral izquierdo desde el exterior
50 mm	aprobado	aprobado	aprobado
300 mm	aprobado	aprobado	aprobado

La fuerza de aplastamiento es la fuerza necesaria para que se active la banda de seguridad. La fuerza máxima permitida, conforme a EN12453 “Seguridad en la utilización de puertas motorizadas” es de 400 N en un periodo máximo de tiempo de 0,75 s. Con la cortina de luz estándar no hay fuerza de aplastamiento.

1.6 Conjuntos de guías

1.6.1 Consideraciones generales

El conjunto de guías mantiene la hoja de la puerta en sus rodillos y la guía en su movimiento de ascenso. La selección del conjunto de guías adecuado depende de varios factores:

- Altura de paso disponible
- Altura de puerta
- Tipo de vehículos
- Presencia de obstrucciones en el techo, tuberías y vigas de grúas puente.

Los siguientes conjuntos de guías cubren la mayoría de aplicaciones. Otros aplicaciones disponibles a petición.

1.6.2 SL – apertura estándar

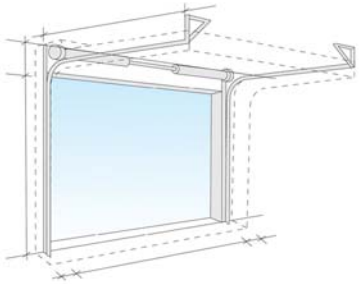

- Tipo de edificio: la mayoría de edificios industriales estándar.
- Ventajas: diseño óptimo para edificios clásicos.

El conjunto de guías de apertura estándar, con el conjunto de muelles justo por encima de la puerta, es la solución más común

1.6.3 SLL – apertura baja estándar

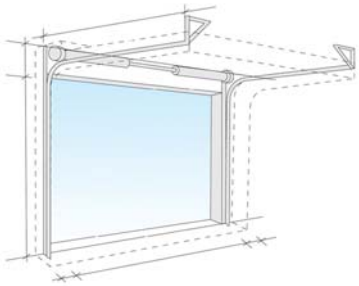

- Tipo de edificio: techos bajos.
- Ventajas: maximiza la altura del hueco luz con una altura de paso limitada.

El conjunto de guías de apertura baja estándar es una variante del de Apertura baja en el que el conjunto de muelles se instala justo encima de la puerta.

1.6.4 LL – apertura baja

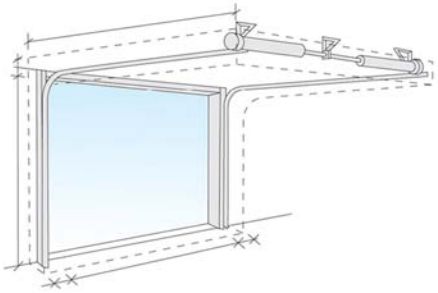

- Tipo de edificio: techos bajos.
- Ventajas: permite maximizar la altura de hueco luz con la altura de paso mínima.

Al igual que la apertura estándar pero con el conjunto de muelles en el extremo de las guías horizontales.

1.6.5 HL – apertura alta

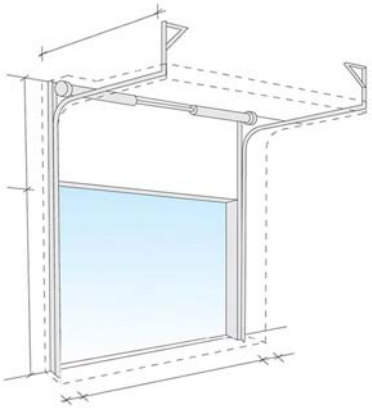

- Tipo de edificio: techos altos. En el conjunto de guías de apertura alta, el conjunto de muelles se encuentra muy por encima de la puerta.
- Ventajas: este tipo de conjunto de guías permite a los vehículos de techo alto cruzar la puerta sin obstrucciones de las guías horizontales.

Este tipo de guías se emplea cuando hay un espacio considerable por encima de la puerta, que tiene que estar disponible para trabajo y paso de vehículos (p. ej., vehículos altos).

1.6.6 HHL – apertura alta con el conjunto de muelles en el extremo de la guía horizontal.

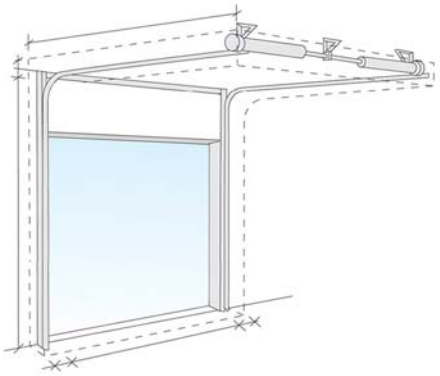

- Tipo de edificio: techos altos. Se utiliza cuando el espacio entre el techo y el borde inferior de la guía horizontal es limitado.
- Ventajas: permite maximizar la altura de apertura máxima con la altura de paso mínima.

Estructura de apertura alta con el conjunto de muelles en el extremo de la guía horizontal.

1.6.7 VL – apertura vertical

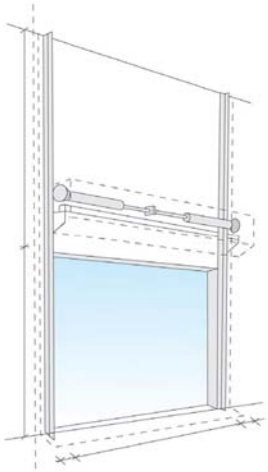

- Tipo de edificio: requisitos de techo muy alto y de espacio de trabajo con techos altos.
- Ventajas: permite a los vehículos de techo alto cruzar la puerta sin obstrucciones.

Si el espacio entre la altura de hueco luz y el techo es suficiente, este tipo de guía permite abrir la puerta verticalmente.

1.6.8 Conjuntos de guías especiales

El conjunto de guías de la ASSA ABLOY Puerta seccional OH1042F puede personalizarse para lograr que la puerta encaje en lugares que antes parecían imposibles. Nuestros técnicos en puertas pueden solucionar los problemas de instalación en lugares donde la puerta tenga que compartir espacio con sistemas de ventilación, vigas de grúas, etc. Por ejemplo:

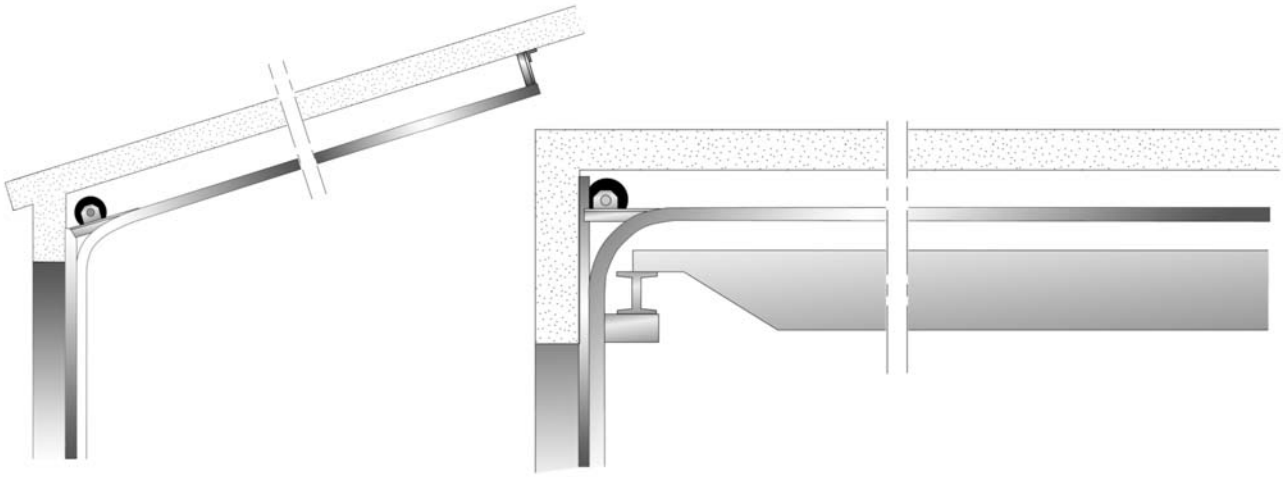

2. Opciones disponibles

2.1 Puerta peatonal de umbral bajo

La puerta peatonal de umbral bajo se ha diseñado para optimizar un paso cómodo de peatones y minimizar el riesgo de tropiezos. Además, gracias al resistente diseño del perfil inferior, no es necesario reforzar la hoja de la puerta con un entramado de refuerzo inferior.

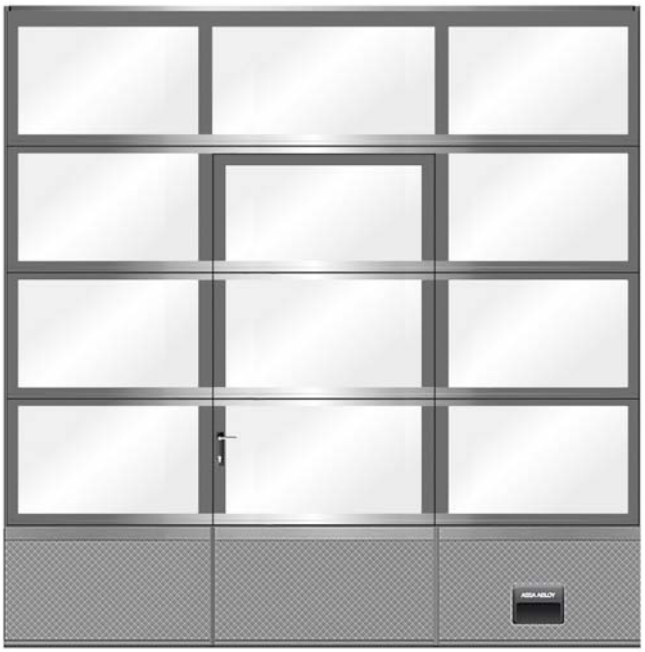

Características:

- 900 mm de espacio de paso libre
- Altura de paso libre 2 056 mm
- Apertura siempre hacia afuera de 90 grados como mínimo
- Bisagras a derecha o izquierda
- Juntas en el marco de la puerta peatonal que reducen la permeabilidad al aire.
- Interruptor de puerta peatonal integrado, en caso de accionarse eléctricamente
- Tirador de puerta de aluminio
- Disponible con las cerraduras de cilindro más utilizadas: Euro, Keso. Estándar: Cerradura de cilindro europea
- Mecanismo cierra puertas de alta calidad
- Cerradura antipánico (opcional)
- DLH mín. 2261 mm

Construcción

La puerta peatonal de umbral bajo está disponible para puertas equipadas con una sección inferior de marco completo y para puertas equipadas con una sección inferior de paneles. Un perfil de aluminio ancho y resistente, diseñado especialmente para esta función, da estabilidad a la sección inferior. Este perfil está acanalado, lo que minimiza el riesgo de resbalones con agua o nieve en el suelo o en el perfil

En puerta peatonal **Junto a puerta peatonal**

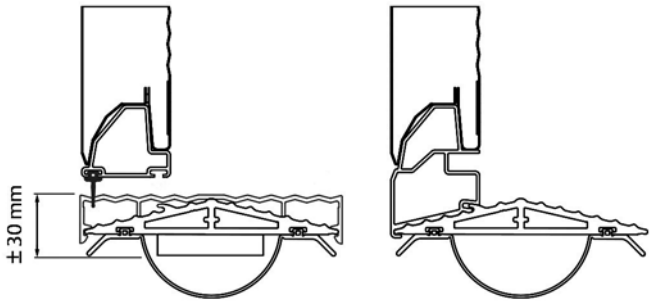

Vista exterior del umbral



Tipos de funcionamiento

La puerta peatonal de umbral bajo está disponible para todo tipo de operaciones. En caso de accionamiento con el botón de cierre por impulso, se requiere un motor CDM9 especial con cuadro de maniobras 950 y una fotocélula frontal para detectar personas u objetos en el hueco de la puerta cuando la puerta se cierra.

2.2 Puerta peatonal de umbral de 180 mm

El umbral estándar de 180 mm se ha diseñado para combinarse con prácticamente todas las opciones de la puerta. No se puede usar como salida de emergencia ya que su umbral de 180 mm es demasiado alto.

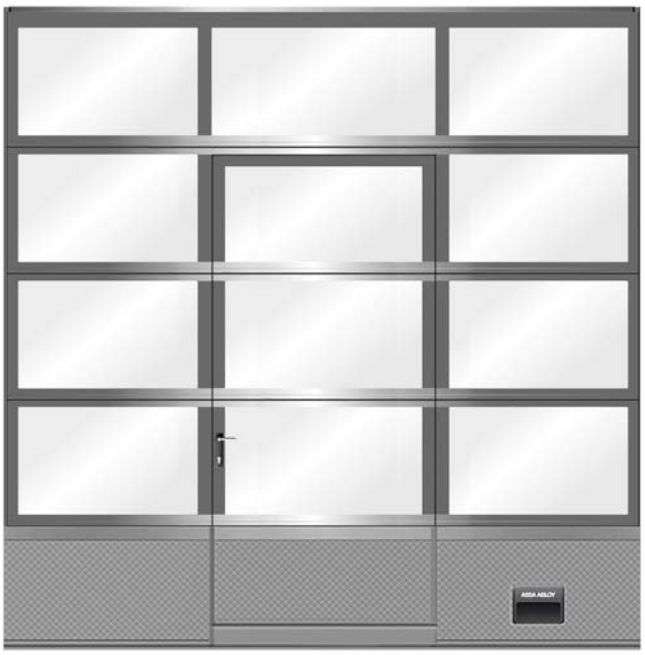

Características:

- 900 mm de espacio de paso libre
- Altura de paso libre 2 046 mm
- Apertura siempre hacia afuera de 90 grados como mínimo
- Bisagras a derecha o izquierda
- Juntas en el marco de la puerta peatonal que reducen la permeabilidad al aire.
- Interruptor de puerta peatonal integrado, en caso de accionarse eléctricamente
- Tirador de puerta de aluminio
- Disponible con las cerraduras de cilindro más utilizadas: Euro, Keso. Estándar: Cerradura de cilindro europea
- Mecanismo cierra puertas de alta calidad
- Cerradura antipánico (opcional)
- DLH mín. 2261 mm

Construcción

Esta puerta peatonal está construida con una sección inferior OH1042P y sellado inferior. El entramado de refuerzo de la sección inferior es necesario para mantener la resistencia de la puerta y su resistencia al viento.

En puerta peatonal	Junto a puerta peatonal

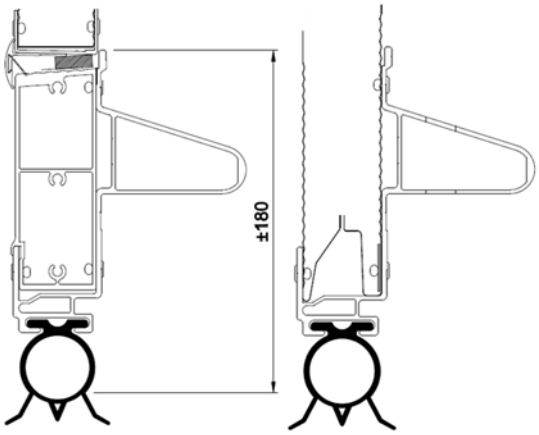

Vista exterior del umbral



2.3 Secciones fijas

Las secciones fijas pueden rellenar espacio alrededor de puertas nuevas más pequeñas que el hueco de la pared. Las secciones fijas están disponibles como secciones superior y laterales. Las secciones fijas se suministran en el mismo color y construcción que la hoja de la puerta.

Una sección fija se puede equipar con una puerta peatonal por dos motivos: seguridad y reducción de costes de energía.

- Seguridad: La instalación de una puerta peatonal independiente, en una sección fija junto a la puerta industrial, permite separar el tránsito de peatones del tráfico de vehículos.

Reducción de los costes de energía: el espacio de la apertura para el tránsito frecuente de peatones se minimiza.

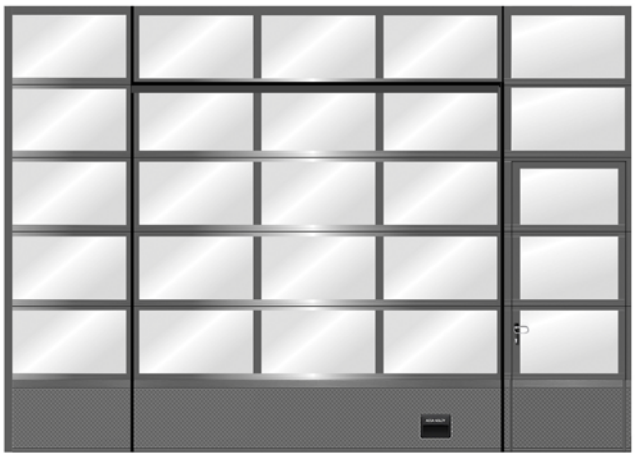

2.4 Colores opcionales *

Marcos

- Pintura de fábrica, todos los colores RAL

Rellenos

- Pintura de fábrica, todos los colores RAL

Sección inferior

- Pintura de fábrica, colores RAL, solo el exterior

2.5 Cerraduras

2.5.1 Cerradura de cilindro

La cerradura de cilindro es una cerradura de llave que ofrece más adicional. La cerradura se instala en el interior y puede abrirse con una llave y girando el tirador. A la cerradura de cilindro se accede solo desde el interior o bien, desde el interior y el exterior.





2.6 Elementos de montaje con protección anticorrosión

La ASSA ABLOY Puerta seccional OH1042F, que está diseñada para utilizarse en condiciones severas, se puede equipar con elementos de montaje con protección anticorrosión. Hay tres conjuntos disponibles para hacer frente a las distintas necesidades.

Conjunto de elementos anticorrosión C

Soportes de rodillo	Acero inoxidable
Ruedas	Acero inoxidable
Abrazadera	Acero inoxidable
Bisagras, placa de unión	Plástico
Tornillos	Acero inoxidable
Soporte de esquina	Lacado en color RAL
Cables de puerta 3-5 mm	Acero inoxidable

Conjunto de elementos anticorrosión A

Todas las opciones incluidas en el conjunto de elementos anticorrosión C, y:

Tapas de los extremos	Lacado en color RAL
Soportes de sección superior	Lacados en color RAL
Refuerzos	Lacado en color RAL
Conjunto de guías	Lacado en color RAL
Juego de tornillos/pernos	Acero inoxidable

Conjunto de elementos anticorrosión Z

Muelles de 95 mm o 152 mm	Electrogalvanizados

Recomendado para ambientes húmedos.

Los conjuntos de elementos de montaje con protección anticorrosión están disponibles para los tipos de guía SL, SLL, HL, HHL, LL y VLB.

Las opciones VLA y VLT solo están disponibles en el conjunto C.

El peso máximo de puerta para elementos de montaje con protección anticorrosión es 410 kg y el ancho máximo de hueco luz es 8000 mm. Por razones técnicas, algunas piezas no están disponibles en versión anticorrosión.

3. Especificaciones

3.1 Ventanos y puerta peatonal

3.1.1 Número de ventanos (con puerta peatonal)

Para los ventanos, el ancho del hueco luz se divide en una cuadrícula fija. El número de ventanos depende del ancho del hueco luz de la puerta.

Ancho de hueco luz	Nº de ventanos
2050-4050 mm	3
4051-5050 mm	4
5051-6050 mm	5

3.1.2 Número de ventanos (sin puerta peatonal)

Ancho de hueco luz	**Nº de ventanos**
2050 - 3.050 mm	2
3051 - 4.550 mm	3
4 551 - 6 050 mm	4
6051 - 7.250 mm	5

3.1.3 Puerta peatonal de umbral bajo

Tamaños de abertura de puerta peatonal

Ancho:	900 mm
Altura desde el nivel del suelo:	Variable

Posición de puerta peatonal *

Ancho de hueco luz	**Núm. de paneles**
2050 - 4050 mm	2
4051 - 5050 mm	2 o 3
5051 - 6050 mm	3

Tamaños permisibles de puertas seccionales

DLW mínimo permisible	2050 mm
DLW máximo permisible	6050 mm
DLH mínimo permisible	2172 mm
DLH máximo permisible	6050 mm

Requisitos

- Si la puerta es de accionamiento eléctrico con cierre por impulso o cierre automático, se requieren fotocélulas frontales para detectar personas y objetos en el hueco de la puerta al cerrarse la puerta.
- * La posición y dirección de apertura de la puerta peatonal depende del ancho total de la puerta y del peso del cristal. Para obtener información detallada póngase en contacto con el equipo de ventas de ASSA ABLOY.

Especificaciones

Altura de umbral:	30 mm con sellado inferior
Cerradura:	depende del mercado
Mecanismo cierrapuertas:	deslizante

3.1.4 Umbral estándar de puerta peatonal (180 mm)

Tamaños de abertura de puerta peatonal

Ancho:	900 mm
Altura desde el nivel del suelo:	Variable

Posición de puerta peatonal *

Ancho de hueco luz	**Núm. de paneles**
2050 - 4050 mm	2
4051 - 5050 mm	2 o 3
5051 - 6050 mm	3

* La posición y dirección de apertura de la puerta peatonal depende del ancho total de la puerta y del peso del cristal. Para obtener información detallada póngase en contacto con el equipo de ventas de ASSA ABLOY.

Tamaños permisibles de puertas seccionales

DLW mínimo permisible	2050 mm
DLW máximo permisible	6050 mm
DLH mínimo permisible	2244 mm
DLH máximo permisible	6050 mm

Especificaciones

Altura de umbral:	180 mm con sellado inferior
Cerradura:	depende del mercado

4. Sistema de funcionamiento

4.1 Tipos de funcionamiento

La ASSA ABLOY Puerta seccional OH1042F puede abrirse y cerrarse manualmente. También pueden prepararse para accionamiento eléctrico. Las puertas de accionamiento eléctrico pueden controlarse manualmente o bien, de un modo totalmente automático La frecuencia del tráfico, los requisitos ambientales y el peso de la puerta desempeñan un papel fundamental a la ahora de elegir el sistema de control óptimo.

4.1.1 Cordón de tiro

La ASSA ABLOY Puerta seccional OH1042F puede accionarse manualmente con un cordón de tiro. El cordón de tiro se conecta directamente a la hoja de la puerta.

4.1.2 Cabrestante

En el caso de puertas más pesadas, un cabrestante facilita el funcionamiento de la puerta.

Existen tres tipos de cabrestantes:

Cabrestante D:



- Cabrestante D: Transmisión de cadena sin engranajes, conectada directamente al eje. Recomendado para puertas de hasta 250 kg (solo para ejes hexagonales).

Cabrestante T:

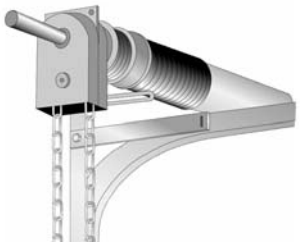

- Cabrestante T: Transmisión de cadena con engranajes (relación 1:4), conectada de forma directa al eje. Recomendado para puertas de hasta 250 kg (para todo tipo de ejes).

Cabrestante U:



- Cabrestante U: Transmisión de cadena con engranajes (relación 1:3), conectada de forma indirecta. Recomendado para puertas a partir de 250 kg (para todo tipo de ejes).

4.1.3 Accionamiento eléctrico

La ASSA ABLOY Puerta seccional OH1042F puede suministrarse o actualizarse con un sistema de accionamiento eléctrico. El accionamiento eléctrico ofrece acceso a todo el programa de funciones de Acceso y Automatización que puede satisfacer numerosas necesidades operativas relacionadas con el tipo y frecuencia de tráfico, peso de la puerta y control de temperatura.

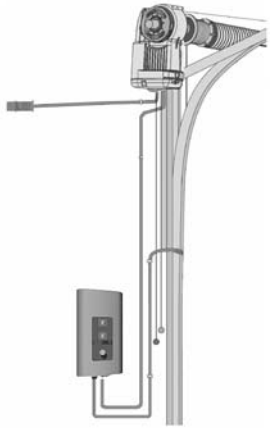

4.2 Motor CDM9 - Sistema de control para puertas 900

El motor CDM9 es una combinación del motor CDM9 y el sistema de control para puertas de la serie 900. El modelo CDM9 estándar está disponible para puertas de hasta 400 kg. El modelo CDM9 HD está disponible para puertas de hasta 800 kg. El modelo CDM9 2H de dos velocidades está disponible para puertas de hasta 250 kg.

4.2.1 Motor CDM9

Una parte importante del sistema es el motor: se trata de un motor eléctrico que acciona el eje de equilibrado con los cilindros de cable y los muelles de torsión. El motor se puede adaptar a una puerta ya instalada. El motor CDM9 se monta directamente en el eje de equilibrado y no requiere ningún refuerzo especial de pared. El CDM9 también se puede equipar con un cabrestante de engranajes (relación 1 : 3,5) integrado.

Características principales:

- Funcionamiento suave y silencioso
- Arranque y parada suaves
- Puede utilizarse con todo tipo de guías y ejes
- Vida útil: 84 000 - 300 000 ciclos de puerta (dependiendo del peso y la temperatura), por ejemplo:
  - temp. 0 °C - +40 °C/peso 250 kg = 300 000 ciclos
  - temp. -20 °C - +60 °C/peso 400 kg = 84 000 ciclos



	CDM9	CDM9 HD	CDM9 2H
Tensión de alimentación: +/- 10%	230 V CA monofásica, 50/60 Hz	230 V CA monofásica, 50/60 Hz	230 V CA monofásica, 50/60 Hz
Potencia:	0,37 kW	0,6 kW	0,37 kW
Grado de protección:	IP55, sin conector IP 44	IP55, sin conector IP 44	IP55, sin conector IP 44
Peso permitido para la puerta, máx.:	400 kg	800 kg	250 kg
Rango de temperaturas de funcionamiento:	-20 ? a +55 ?*	-20 ? a +55 ?*	-20 ? a +55 ?*
Factor de funcionamiento:	ED = 30% S3 10 min. intermitente Igual a 30 ciclos por hora	ED = 30% S3 10 min. intermitente Igual a 30 ciclos por hora	ED = 30% S3 10 min. intermitente Igual a 30 ciclos por hora
Preparativos para el montaje:	-	Para realizar la instalación en una pared se debe utilizar una escuadra de montaje adicional.	-

*) Velocidad normal de apertura a temperatura de hasta -8ºC. Con temperaturas de -8 ºC a -20 ºC, la velocidad de apertura se reduce durante el primer ciclo para prolongar la vida útil del motor. Opcionalmente se dispone de un elemento calefactor para temperatura de trabajo de hasta -30 ºC

4.3 Directrices de selección para el tipo de funcionamiento

Tamaño de puerta m2	Aperturas/día			
	1-5 día	5-10 día	10-15 día	>25 día
0-10	□ / ■	□ / ■	■ / ■	■ / ■
10-20	□ / ■	■	■ / ■	■ / ■
> 20-42	■	■	■ / ■	■ / ■
> 42*	■	■	■ / ■	■ / ■

□ Funcionamiento manual
■ Accionamiento eléctrico
■ Funcionamiento automático

4.4 Directrices de selección para el motor de la puerta

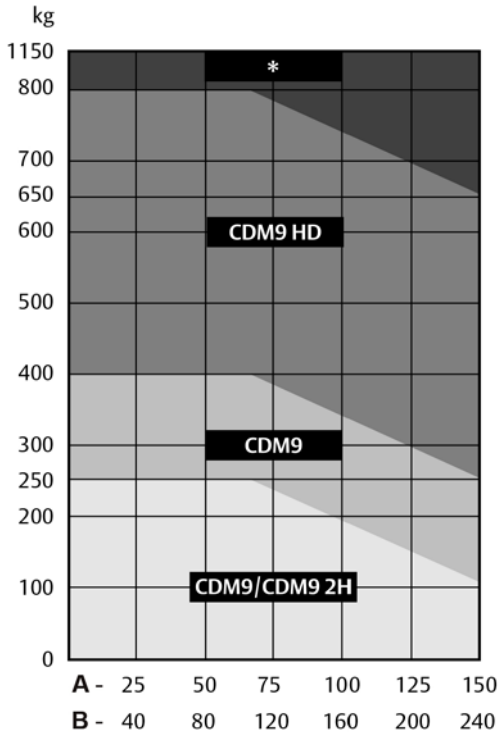

Aperturas de puerta/día
1. Más de 300 días/año
2. Más de 220 días/año

Peso medio de la puerta
Puerta de acero: 13 kg/m^2
Puerta de aluminio: 10 kg/m^2

4.5 Sistemas de control para puertas 900:

4.5.1 Consideraciones generales

El sistema de control para puertas de la serie 900 ofrece una serie de cuadros de maniobras que poseen desde los botones básicos de apertura, parada y cierre hasta controles automáticos avanzados. Los cuadros de maniobras de la serie 900 ofrecen una clasificación IP 55.

Todos los cuadros de maniobras ofrecen un diseño modular que permite la actualización o eliminación de funciones de seguridad o automatizadas. También existen kits adicionales como el lazo magnético, fotocélulas, radar, radio y apertura reducida de la puerta.

4.5.2 Sistema de control para puertas 920

El sistema de control para puertas 920 es el cuadro de maniobras básico que contiene todas las funciones necesarias de apertura en modo manual o por impulso, cierre en modo manual y parada, así como una ranura para un cuadro de maniobras externo.

este cuadro de maniobras representa una solución económica para entornos de trabajo donde la frecuencia de apertura de la puerta es baja.



4.5.3 Sistema de control para puertas 930

El sistema de control para puertas 930 es un cuadro de maniobras básico con las funciones de accionamiento de apertura y bajada con banda de seguridad supervisada. Existe una serie de funciones de actualización tales como control externo, que pueden instalarse durante o después del la instalación.

este cuadro de maniobras es la solución más avanzada para la apertura de puertas usadas frecuentemente por peatones y carretillas elevadoras por su función de apertura y cierre automáticos.



4.5.4 Sistema de control para puertas 950

El sistema de control para puertas 950 es el cuadro de maniobras más avanzado de toda la gama de sistemas de automatización que, además, está preparado para una o más actualizaciones físicas. Los sistemas de automatización permiten accionar la puerta mediante sensores o mando a distancia.

Este cuadro de maniobras contiene un display de diagnósticos de 3 dígitos que permite solucionar problemas de manera eficaz además de mostrar el número de ciclos de la puerta. Junto con el indicador de servicio, esta función adicional permite a los usuarios planificar el mantenimiento con antelación cuando la puerta representa un elemento esencial en la logística interna.



4.5.5 Sistemas de control para puertas 900 - Directrices de selección

Funciones incluidas	**920**	**930**	**950**
			
Apertura (mediante impulso)	■	■	■
Apertura (control manual)			
Parada	■	■	■
Cierre (mediante impulso)		■	■
Cierre (control manual)	■		
Banda de seguridad		■	■
Función de apertura		■	■
Función de un botón			■
Display (diagnóstico)			■
Indicador de servicio			■

■ Estándar

□ Opción / Disponible

4.6 Sistemas de control para puertas 900 - Directrices de selección para automatización

Los "Kits D de automatización" son paquetes de combinaciones comunes. Estos kits también se pueden complementar con las "opciones de los Kits D".

Kits D de automatización	**D1**	**D2**	**D3**	**D4**	**D5**	**D6**	**D7**
Interbloqueo	■	■	■	■	■	■	■
Lazo magnético		■		■		■	
Semáforos: verde + rojo					■	■	
Luces de aviso: roja	■			■			
Opciones para los Kits D							
Luces de aviso: verde			□				
Caja de relés	□	□	□	□	□	□	□
Radar	□	□	□	□	□	□	□

■ Estándar
□ Opción / Disponible

Las siguientes opciones pueden seleccionarse individualmente para añadir funciones al cuadro de maniobras.

Funciones opcionales	**920**	**930**	**950**
			
Kits completos			
Kits D de automatización			□
Funciones básicas de control			
Interbloqueo			□
Apertura reducida			□
Funciones de control externas			
Caja externa de botones pulsadores	□	□	□
Interruptor de tirador		□	□
Mando a distancia apertura/parada/cierre		□	□
Mando a distancia Función de un botón			□
Funciones de control automáticas			
Cierre automático		□	□
Apertura de puerta mediante fotocélulas			□
Funciones de seguridad			
Fotocélula de seguridad(1 o 2)		□	□
Lógica de seguridad francesa			□
Funciones adicionales			
Batería de reserva SAI	□	□	□
Caja de relés			□

■ Estándar
□ Opción / Disponible

4.7 Acceso y automatización

ASSA ABLOY ofrece una amplia gama de funciones que permiten controlar la apertura y la seguridad de forma avanzada. Consulte la ficha de especificaciones de los cuadros de maniobras donde se indican las funciones de cada modelo.

4.7.1 Funciones de control básicas

4.7.1.1 Interbloqueo



Desarrollado para climatización o seguridad; si la puerta A está abierta, la puerta B no se puede abrir. Si la puerta B está abierta, la puerta A no se puede abrir. Una puerta bloqueada puede recordar el comando de apertura si se selecciona a través de un microinterruptor.

4.7.1.2 Apertura reducida

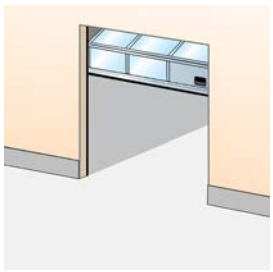

Cuando no es necesario o no se desea abrir una puerta por completo, se puede utilizar un interruptor adicional para abrir la puerta hasta una posición de apertura reducida preprogramada.

4.7.2 Funciones de control externas

4.7.2.1 Caja de pulsadores, exterior

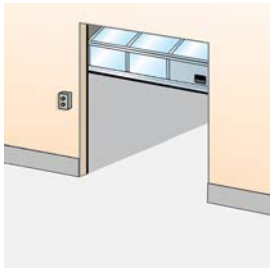

Cuando el cuadro de maniobras principal tiene que instalarse lejos del hueco de la puerta, se debe instalar un cuadro de maniobras adicional en el exterior del edificio, cerca de la puerta.
Se instala en la pared interior o exterior, junto a la puerta.

4.7.2.2 Interruptor de tirador

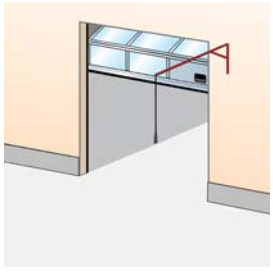

Un interruptor de tirador instalado encima del hueco de la puerta puede accionarse, por ejemplo, desde una carretilla elevadora. Al tirar del cordón, la puerta se abre si está cerrada o se cierra si está abierta.
Se instala en el interior de la construcción, encima de la puerta.

4.7.2.3 Mando a distancia

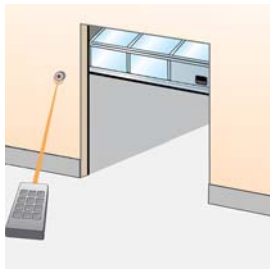

Un transmisor de radio portátil permite accionar la puerta desde un vehículo o desde cualquier posición situada dentro de un rango de 50 a 100 metros del receptor y de la antena en la puerta. Para el cierre de la puerta, ésta se puede equipar con un haz de fotocélula.
Receptor instalado en el cuadro de maniobras y antena instalada en la pared junto a la puerta.

4.7.3 Funciones de control automáticas

4.7.3.1 Lazo magnético

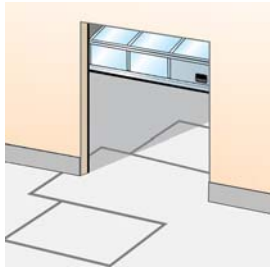

Un sensor instalado en el suelo abre automáticamente la puerta cuando detecta un objeto de metal (normalmente una carretilla elevadora o una transpaleta). Esta es una solución ideal para lugares con tráfico frecuente de vehículos.
Se instala en el suelo en el exterior, interior o a ambos lados de la puerta.

4.7.3.2 Radar

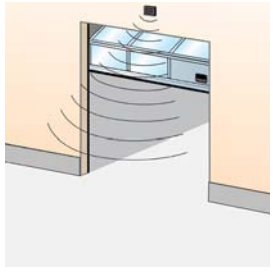

Un sensor de infrarrojos instalado encima de la puerta detecta objetos (personas o vehículos) dentro de una distancia determinada de la puerta y abre la puerta automáticamente. Esta es una solución ideal para lugares con tráfico frecuente de vehículos o personas. Suele combinarse con cierre automático.
Se instala en la pared interior o exterior, encima de la puerta.

4.7.3.3 Apertura de puerta mediante fotocélulas

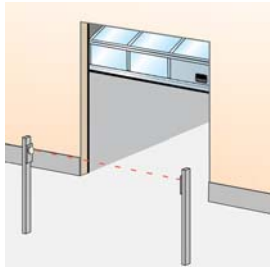

Un conjunto de fotocélulas instaladas en pilares, a cada lado de la puerta. Cuando una persona o vehículo pasa entre las fotocélulas, el haz se interrumpe y la puerta se abre.
Fotocélulas instaladas en pilares, lejos de la puerta.

4.7.3.4 Cierre automático

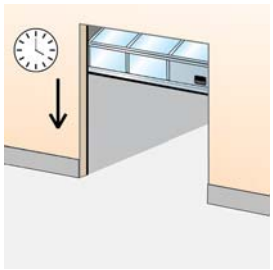

Un temporizador programable cierra la puerta al cabo del tiempo especificado, a contar desde la posición de apertura completa y/o de haber pasado por el haz de la fotocélula.
Microinterruptores ajustables en cuadro de maniobras.

4.7.4 Funciones de seguridad

4.7.4.1 Banda de seguridad

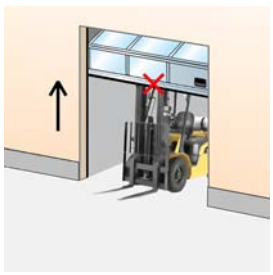

Todas las puertas que poseen la función de cierre por impulso o cualquier otra forma de cierre automático, están equipadas de serie con una banda de seguridad. El sensor neumático que hay en el sellado inferior detecta cualquier obstrucción mientras la puerta se cierra e invierte la la dirección de la misma.
Se instala en el sellado inferior.

4.7.4.2 Fotocélulas de seguridad de 1 canal

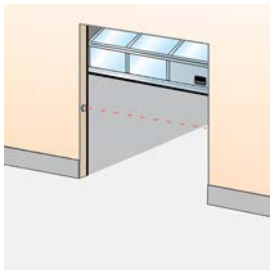

Un grupo de fotocélulas de transmisión y recepción que va montado en el hueco de la puerta. Si se interrumpe el haz de las fotocélulas durante el cierre, la puerta se detiene en menos de 30mm y retrocede a la posición de apertura completa.
Se instala en el hueco de la puerta.

4.7.4.3 Fotocélulas de seguridad de 2 canales

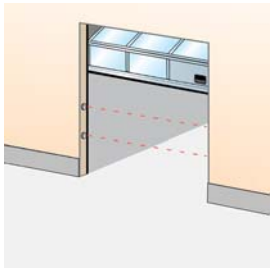

Dos grupos de fotocélulas de transmisión y recepción que van montados en el premarco de la puerta. Si el sensor de las fotocélulas sufre alguna interrupción durante el cierre, la puerta se detendrá en menos de 30 mm e invertirá su posición.
Se instala en el hueco de la puerta.

4.7.4.4 Luces de aviso: roja

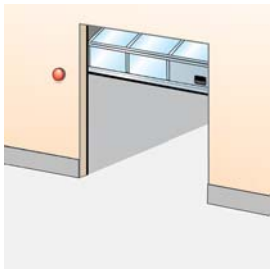

Dos luces rojas de aviso que informan del estado actual de la puerta. Luz intermitente antes o durante el movimiento de la puerta. Opcional: luz continua antes y durante el movimiento de la puerta.
Se instala en la pared interior y exterior, junto a la puerta.

4.7.4.5 Luces de aviso: verde

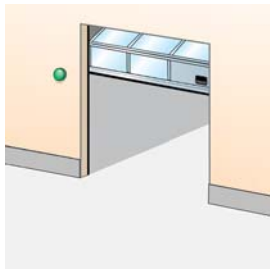

Una o dos luces de aviso verdes indican la posición de apertura de la puerta mediante una señal luminosa continua.
Se instalan en la pared interior y/o exterior, junto a la puerta.

4.7.4.6 Semáforos: rojo y verde

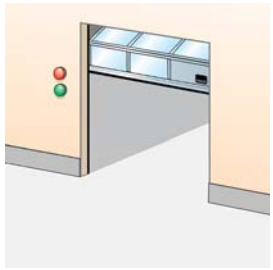

Si es necesario dirigir el tráfico a través de la puerta, se pueden instalar dos semáforos rojos y dos semáforos verdes para indicar la dirección de circulación. En aquel lado de la puerta en que primero se detecta que un vehículo se está aproximando, el semáforo verde se enciende. En el lado opuesto se enciende el semáforo rojo. El tráfico procedente de esta dirección debe ceder el paso al que viene de la dirección contraria. Por lo general se instala en garajes de aparcamiento.
Se instala en la pared interior y exterior, junto a la puerta.

4.7.5 Funciones adicionales

4.7.5.1 Batería de reserva SAI



Cuando no se pueden permitir interrupciones del suministro eléctrico, o se prevé un aumento del riesgo de que se estos se produzcan, es posible instalar el sistema de batería de reserva SAI con energía suficiente para ejecutar 5 ciclos de puerta.
Se instala en la pared interior, al lado de la puerta.

4.7.5.2 Caja de relés



Una caja de conexiones sellada permite conectar de forma segura equipos externos de alta tensión.

5. Requisitos de espacio y construcción

5.1 Preparación del edificio

5.1.1 Preparativos para la instalación

La ASSA ABLOY Puerta seccional OH1042F se envía desmontada en piezas y se instala en las instalaciones. Se incluye todo el material de instalación necesario. Para cada tipo de guía, ASSA ABLOY ofrece kits de instalación específicos para instalar la puerta en la fachada del edificio.

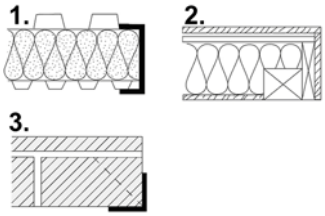

1) Acero
2) Madera
3) Ladrillo y hormigón

5.2 Requisitos de espacio

DLH	=	Altura de hueco luz	La altura del hueco
DLW	=	Ancho de hueco luz	El ancho del hueco
D	=	Profundidad	El espacio entre el lado interior de la pared y el extremo de la construcción de las guías horizontales
h	=	Exceso de altura	El espacio adicional requerido por encima de la altura de hueco luz.
SL	=	Espacio lateral izquierdo	El espacio requerido para guías junto al ancho de hueco luz.
SR	=	Espacio lateral derecho	El espacio requerido para guías junto al ancho de hueco luz.

La zona marcada en color gris en la ilustración indica el espacio libre requerido para el movimiento de la puerta. Los requisitos de espacio adicional para puertas accionadas eléctricamente se indican en las especificaciones del motor. Los requisitos de espacio adicional para puertas peatonales se indican en las especificaciones de la puerta peatonal.

5.2.1 Requisitos de espacio SL

h	485 mm (DLH ≤ 4500 mm) 510 mm (DLH > 4500 mm) 575 mm (con motor central)
SL/SR	132 mm Manual, 212 mm cabrestante D/T, 278 mm cabrestante U, 270 mm motor, 310 mm motor + cabrestante (con rodamiento de soporte exterior + 45 mm)
D	DLH + 600 mm
	Para más información, consultar los dibujos preparatorios del edificio.

Vista lateral y superior:

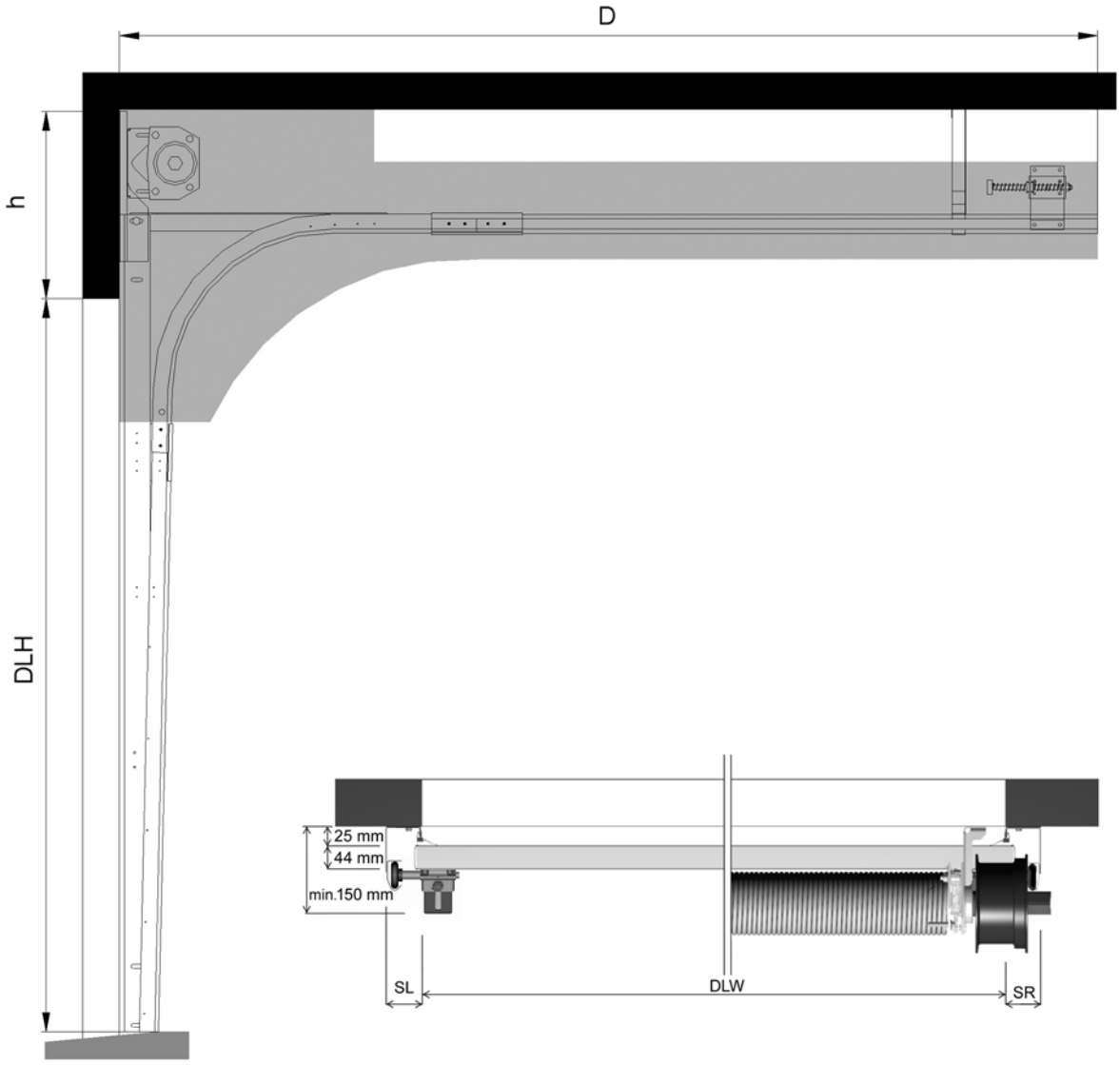

5.2.2 Requisitos de espacio SLL

h	400 mm 475 mm (con motor central)
SL/SR	132 mm Manual, 212 mm cabrestante D/T, 278 mm cabrestante U, 270 mm motor, 310 mm motor + cabrestante (con rodamiento de soporte exterior + 45 mm)
D	DLH + 900 mm
DLW / DLH	≤ 5500 mm / ≤ 4250 mm
	Para más información, consultar los dibujos preparatorios del edificio.

Vista lateral

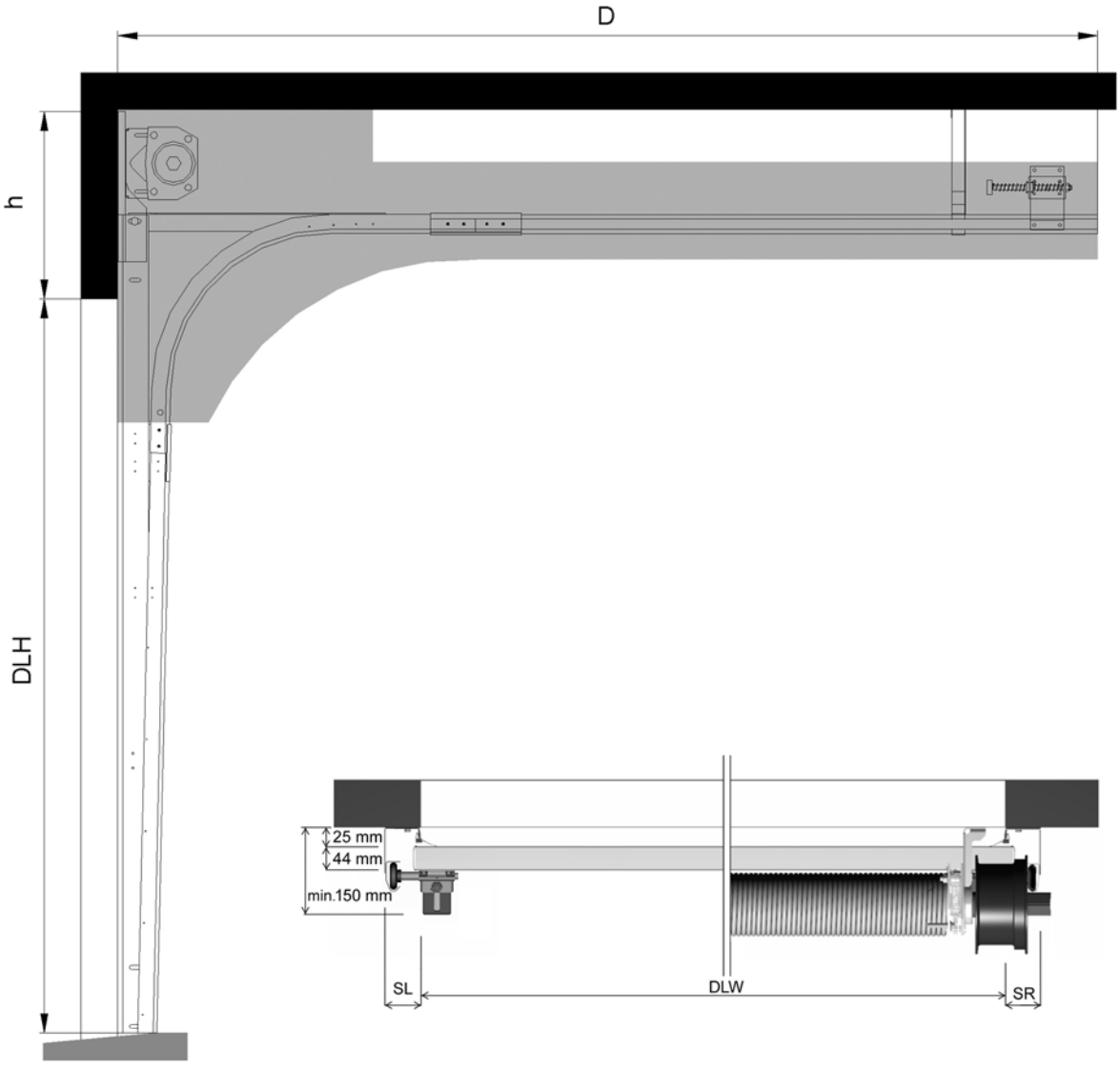

Vista superior

5.2.3 Requisitos de espacio HL

	HL	HL con viga
h	HL+320 mm (HL ≤ 3400 mm) HL+370 mm (HL > 3400 mm) HL+400 mm (con motor central)	HL+ +220 mm
SL/SR	132 mm Manual, 212 mm cabrestante D/T, 278 mm cabrestante U, 270 mm motor, 310 mm motor + cabrestante (con rodamiento de soporte exterior + 45 mm)	106 mm Manual, 212 mm cabrestante D/T, 278 mm cabrestante U, 312 mm motor, 352 mm motor + cabrestante (con rodamiento de soporte exterior + 64 mm)
D	DLH - HL + 800 mm	DLH - HL + 800 mm
	Para más información, consultar los dibujos preparatorios del edificio. * Se recomienda instalar las siguientes puertas en un marco equipado con sellado superior A-65. Puertas DLW > 6000 mm Puertas DLW ≥ 4000 mm con color exterior oscuro, expuestas frecuentemente al calor del sol.	

Vista lateral y superior:

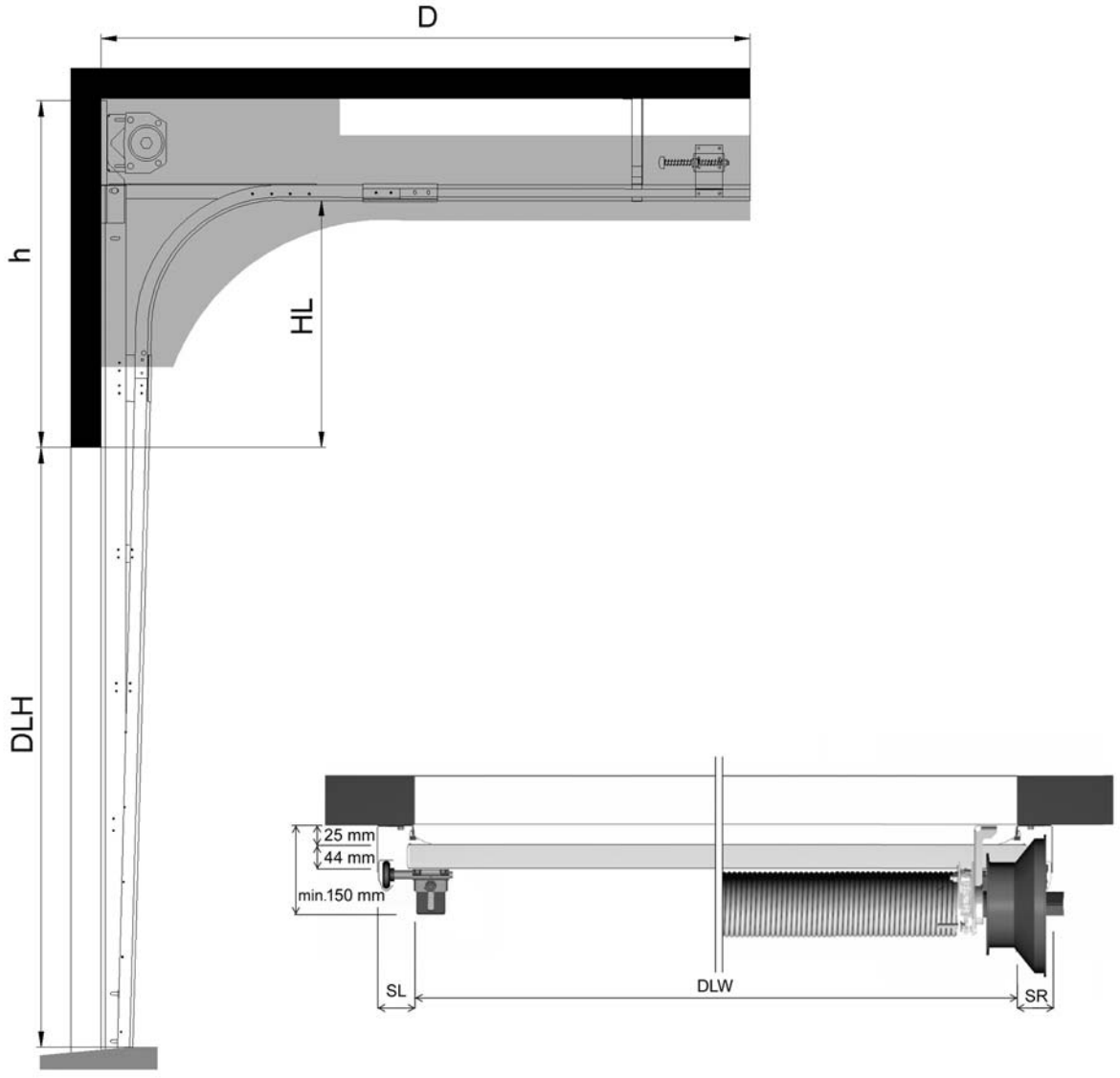

5.2.4 Requisitos de espacio HHL

h	HL+ +350 mm
SL/SR	132 mm Manual, 228 mm cabrestante D/T, 278 mm cabrestante U, 304 mm motor, 344 mm motor + cabrestante (con rodamiento de soporte exterior + 45 mm)
D	DLH - HL + 1100 mm
	Para más información, consultar los dibujos preparatorios del edificio. * Se recomienda instalar las siguientes puertas en un marco equipado con sellado superior A-65. Puertas DLW > 6000 mm Puertas DLW ≥ 4000 mm con color exterior oscuro, expuestas frecuentemente al calor del sol.

Vista lateral

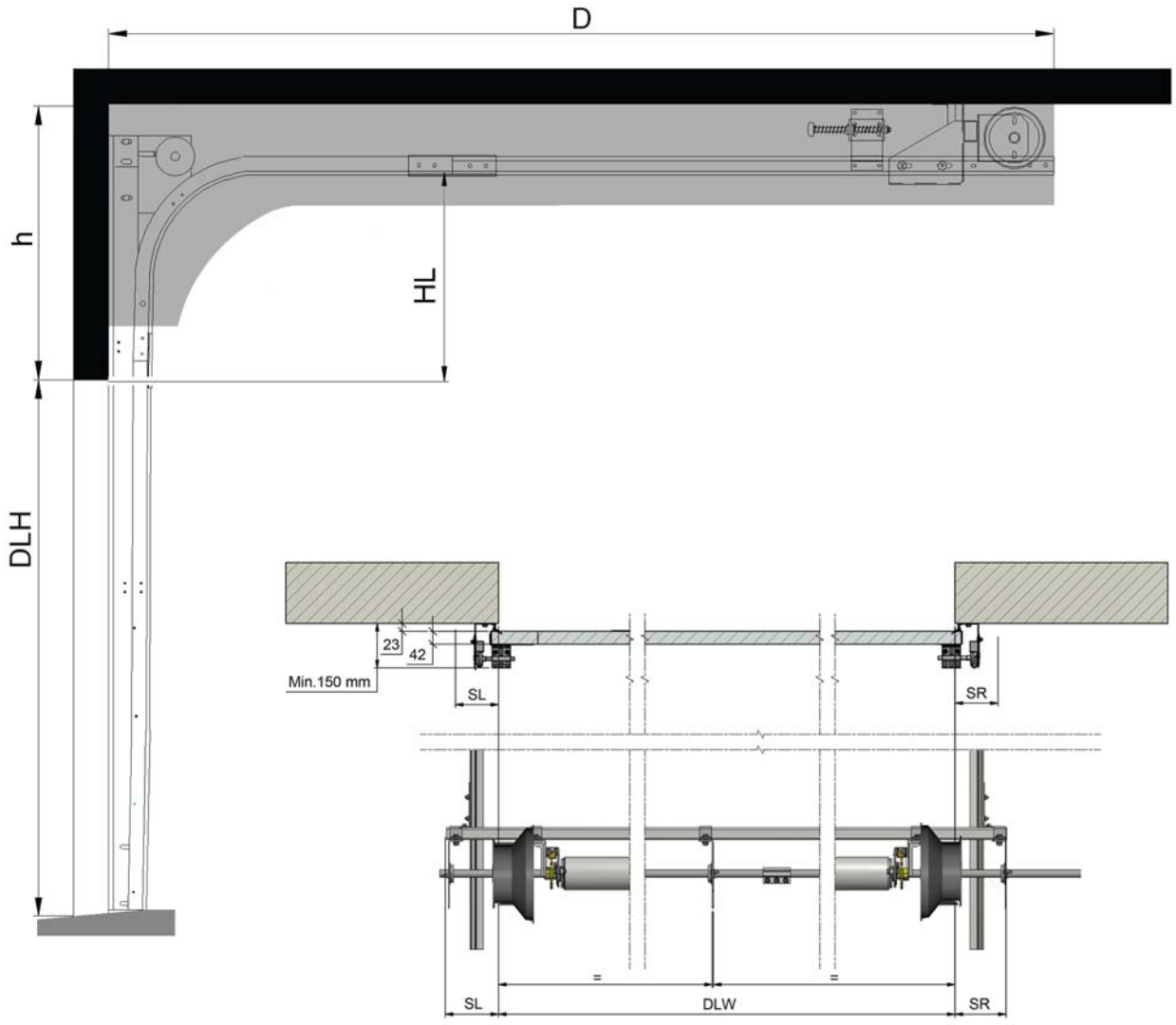

Vista superior

5.2.5 Requisitos de espacio LL

h	265 mm (≤ 250 kg sin puerta peatonal) 300 mm (> 250 kg o puerta peatonal)
SL/SR	132 mm Manual, 228 mm cabrestante D/T, 278 mm cabrestante U, 304 mm motor, 344 mm motor + cabrestante (con rodamiento de soporte exterior + 45 mm)
D	DLH + 1100 mm
	Para más información, consultar los dibujos preparatorios del edificio. *** Solo con puerta peatonal de umbral bajo

Vista lateral y superior:

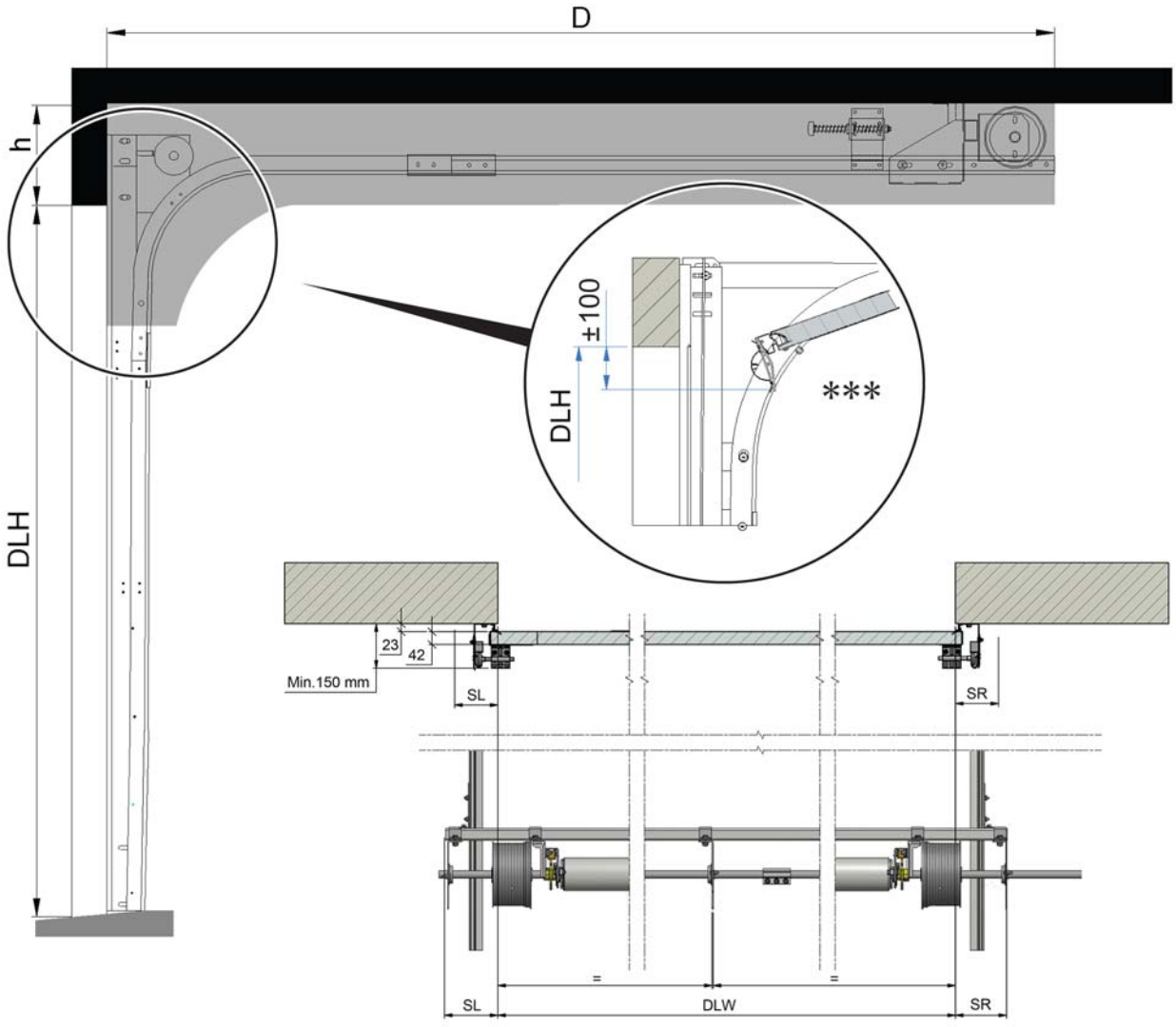

5.2.6 Requisitos de espacio VL

h	DLH + 365 mm
SL/SR	110 mm Manual, 216 mm cabrestante D/T, 278 mm cabrestante U, 312 mm motor, 352 mm motor + cabrestante (con rodamiento de soporte exterior + 64 mm)
D	VLA = 450 mm VLT = 525 mm (manual) VLT = 610 mm (motor)
	Para más información, consultar los dibujos preparatorios del edificio. • Puertas VL: DLW ≤ 3000 mm y DLH ≤ 3350 = VLA = sin viga instalada • Puertas VL: DLW > 3000 mm o DLH > 3350 = VLT = instalada con viga para soportar el sistema de equilibrado Se recomienda instalar las siguientes puertas en un marco equipado con sellado superior A-65. • Puertas DLW > 6000 mm • Puertas DLW ≥ 4000 mm con color exterior oscuro, expuestas frecuentemente al calor del sol.

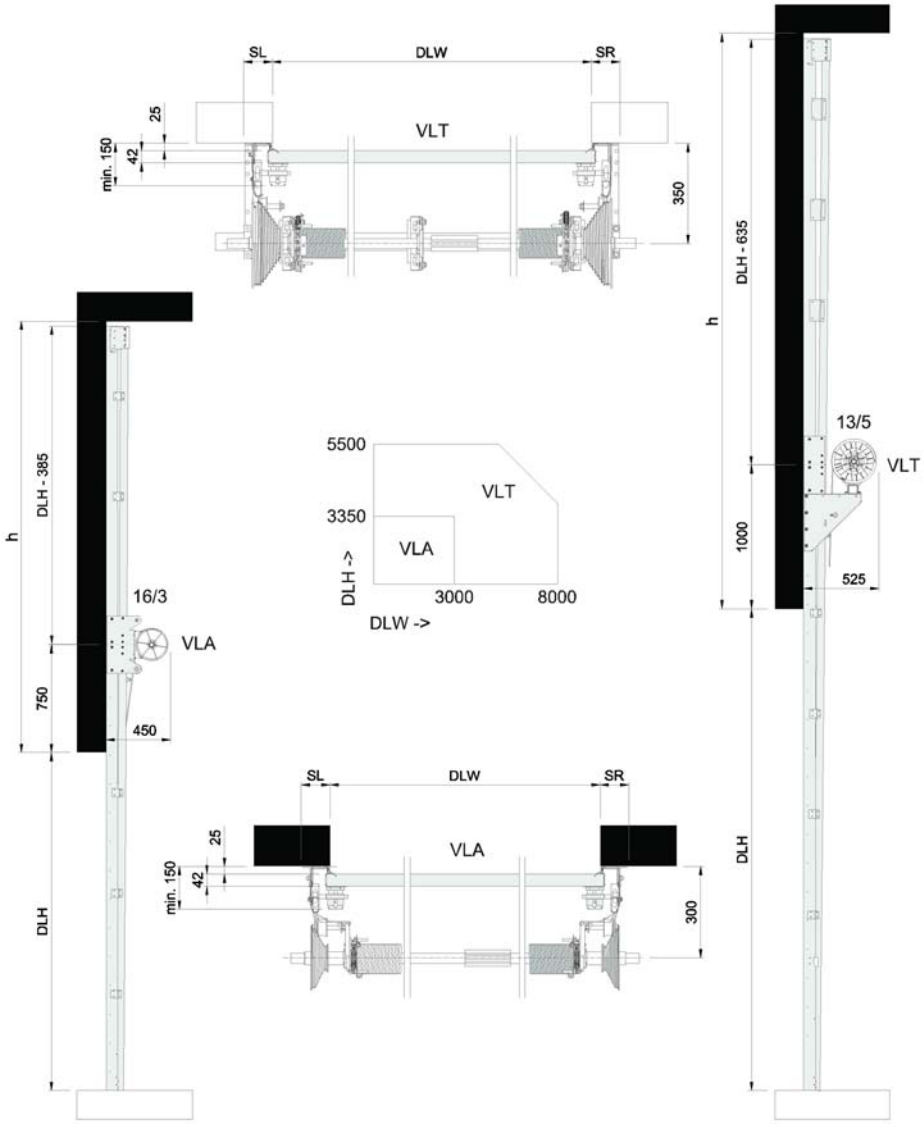

6. Servicio

Programa de mantenimiento preventivo y servicios de modernización

Cuando las entradas forman parte del flujo de su negocio, es muy importante mantenerlas en buenas condiciones de funcionamiento. ASSA ABLOY Entrance Systems le ofrece su amplia experiencia en mantenimiento y modernización. Nuestros programas de mantenimiento y servicios de modernización están respaldados por nuestra amplia experiencia en todo tipo de puertas industriales y sistemas para muelles, independientemente de su marca. Ponemos a su disposición un equipo de técnicos expertos, con experiencia demostrada durante décadas de mantenimiento y servicio, y cientos de clientes satisfechos.

Programas de mantenimiento preventivo

El objetivo permanente de nuestro equipo es minimizar el tiempo improductivo, la pérdida de energía y los problemas inesperados. Nuestra organización de servicio puede ofrecerle asistencia 24/7 para el mantenimiento de todas sus puertas industriales y sistemas para muelles de carga, independientemente de su marca. Si desea anticiparse a las averías, estudie nuestra oferta de planes Pro-Active Care. Por supuesto que también ofrecemos actualizaciones de entradas adaptadas a sus necesidades particulares y a las de su negocio.

Pro-Active Care: planes de mantenimiento a la medida de su negocio

El mantenimiento periódico puede prolongar la vida útil de su equipo y ayudarle a evitar problemas inesperados. Nuestro técnico llegará a sus instalaciones con los conocimientos y herramientas necesarios para realizar el mantenimiento de todas las entradas automáticas, independiente de qué marca sean.

- **Pro-Active Bronze**

La base sobre la que se han elaborado todos los planes Pro-Active ofrece la seguridad de saber que su equipo se revisa regularmente y se certifica su seguridad así como un óptimo rendimiento. Incluye una serie de visitas planificadas en sus instalaciones, en función de sus necesidades. Las llamadas de servicio no planificadas durante la vigencia del contrato (incluida la mano de obra, desplazamiento y piezas) se facturan a precios especiales del plan Pro-Active Care.

- **Pro-Active Silver**

Este plan ofrece todas las ventajas del plan Pro-Active Bronze con la ventaja añadida de que la mano de obra y el desplazamiento quedan incluidos si las llamadas de servicio se realizan en horario laboral. El único cargo adicional corresponde a las piezas que se necesiten durante la vigencia del contrato.

- **Pro-Active Gold**

Este plan ofrece la máxima protección para su inversión en una entrada automática. Incluye todas las ventajas del plan Pro-Active Silver, además de la sustitución de cualquier pieza necesaria durante reparaciones no planificadas o visitas de mantenimiento planificadas. El plan Pro-Active Gold es un excelente modo de prever los gastos anuales de su puerta automática.

- **Pro-Active Tailor-Flex**

Nuestra oferta de mantenimiento y servicio más flexible. El plan Pro-Active Care está diseñado para usted, nuestro cliente. Este plan le permite planificar sus gastos de mantenimiento en función de su presupuesto real, y le da la posibilidad de añadir o eliminar diversos elementos de mantenimiento con el fin de cumplir con el presupuesto, pero manteniendo el rendimiento general y la seguridad.

Modernización

Sus entradas son una inversión de largo plazo, de la que usted siempre espera obtener el mejor rendimiento. Los productos evolucionan con el tiempo, al igual que lo hacen las normas y su negocio. Permítanos ayudarle a incrementar el ahorro energético y cumplir las normas vigentes. Ofrecemos asesoramiento y kits de modernización para instalaciones obsoletas, garantizando que su inversión cumpla los requisitos y funcione de manera óptima durante muchos años.

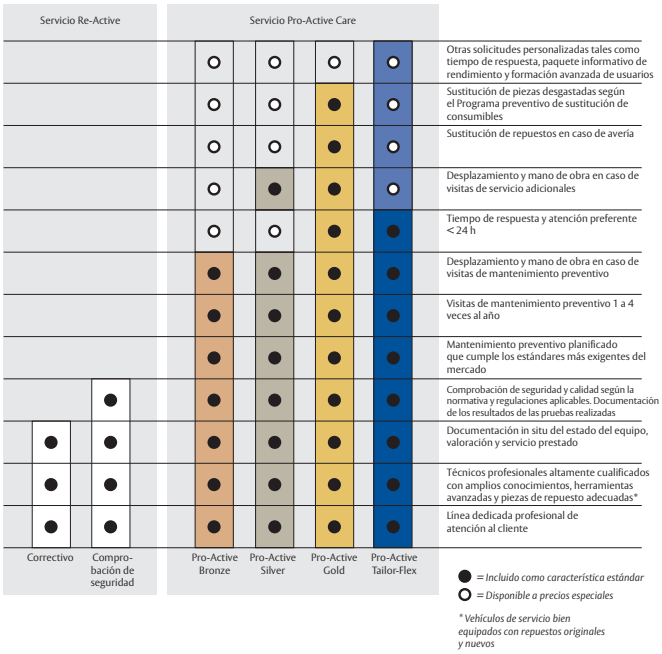

Índice

A

Acceso y automatización 26
Accionamiento eléctrico 21
Aislamiento acústico 13
Ancho y altura de hueco luz 6
Apertura de puerta mediante fotocélulas 26
Apertura reducida 26

B

Banda de seguridad 27
Batería de reserva SAI 27

C

Cabrestante 21
Caja de pulsadores, exterior 26
Caja de relés 27
Características 3
Cerradura 10
Cerradura de cilindro 18
Cerraduras 18
Cierre automático 27
Colores 8
Colores estándar 8
Colores opcionales * 18
Conjuntos de guías 14
Conjuntos de guías especiales 15
Consideraciones generales ...6, 14, 23
Construcción 7
Copyright y exención de responsabilidad 2
Cordón de tiro 21

D

DAD / DSD 8
DAS/DSS 8
Datos técnicos 3
Descripción 6
Dimensiones 6
Directrices de selección para el motor de la puerta 23
Directrices de selección para el tipo de funcionamiento 23
Dispositivo de seguridad de cable (CBD) 11
Dispositivo de seguridad de muelle (SBD) 11
Dispositivos de seguridad 11

E

Elementos de montaje con protección anticorrosión 19
Entramado de refuerzo contra el viento 10
Especificaciones 20

F

Fotocélulas de seguridad de 1 canal 27
Fotocélulas de seguridad de 2 canales 27
Fuerzas de accionamiento y aperturas seguras 13
Funciones adicionales 27
Funciones de control automáticas . 26
Funciones de control básicas 26
Funciones de control externas 26
Funciones de seguridad 27

H

HHL – apertura alta con el conjunto de muelles en el extremo de la guía horizontal. 15
HL – apertura alta 14
Hoja de puerta 7

I

Interbloqueo 26
Interruptor de tirador 26

L

Lazo magnético 26
LL – apertura baja 14
Luces de aviso
roja 27
verde 27

M

Mando a distancia 26
Material 7
Motor CDM9 22
Motor CDM9 - Sistema de control para puertas 900 22

N

Número de ventanos (con puerta peatonal) 20
Número de ventanos (sin puerta peatonal) 20

O

Opciones disponibles 16

P

Permeabilidad al aire 13
Preparación del edificio 28
Preparativos para la instalación 28
Puerta peatonal de umbral bajo 16, 20
Puerta peatonal de umbral de 180 mm 17

R

Radar 26
Rendimiento 3
Rendimiento en pruebas CEN 12
Requisitos de espacio 28
Requisitos de espacio HHL 32
Requisitos de espacio HL 31
Requisitos de espacio LL 33
Requisitos de espacio SL 29
Requisitos de espacio SLL 30
Requisitos de espacio VL 34
Requisitos de espacio y construcción 28
Resistencia a la penetración de agua 12
Resistencia al viento 12

S

SA3 / SS3 / SH4 9
Sección transversal vertical 7
Secciones fijas 18
Sellado inferior 10
Sellado lateral 9
Sellado superior 9
Sellos 9
Semáforos
rojo y verde 27
Servicio 35
Sistema de control para puertas 920 23
Sistema de control para puertas 930 24
Sistema de control para puertas 950 24
Sistema de equilibrado 11
Sistema de funcionamiento 21
Sistemas de control para puertas 900
..... 23
Sistemas de control para puertas 900 -
Directrices de selección 24
Sistemas de control para puertas 900 -
Directrices de selección para
automatización 25
SL – apertura estándar 14
SLL – apertura baja estándar 14

T

TAD / TSD 9
Tamaños de secciones 6
Tipos de funcionamiento 21
Tirador 10
Transmitancia térmica 13

U

Umbral estándar de puerta peatonal
(180 mm) 20

V

Ventanos 8
Ventanos y puerta peatonal 20
Vida útil prevista 12
VL – apertura vertical 15

ASSA ABLOY Entrance Systems es un proveedor líder de soluciones de acceso automatizado para un flujo eficaz de mercancías y personas. Avalados por el éxito alcanzado en el largo plazo por las marcas Besam, Crawford, Albany y Megadoor, ofrecemos nuestra soluciones bajo la marca ASSA ABLOY. Nuestros productos y servicios están diseñados para satisfacer las necesidades de operaciones cómodas, seguras, fiables y sostenibles del usuario final.
ASSA ABLOY Entrance Systems es una división de ASSA ABLOY.

assaabloyentrance.com

1º trimestre de 2018

ASSA ABLOY Entrance Systems

assaabloyentrance.com