Ficha técnica de producto

Equipos para muelles

ASSA ABLOY Sistema de inmovilización manual DE6090MR

ASSA ABLOY Entrance Systems

The global leader in door opening solutions



Copyright y exención de responsabilidad

Aun cuando el contenido de esta publicación se ha preparado con el mayor cuidado posible, ASSA ABLOY Entrance Systems no asume ninguna responsabilidad por daños que puedan derivarse de eventuales errores u omisiones en este documento. Nos reservamos el derecho de hacer las modificaciones/sustituciones adecuadas sin previo aviso.

El contenido de este documento no concede ningún tipo de derechos.

Colores: pueden producirse diferencias de color debido al uso de diferentes métodos de impresión y publicación.

Se prohíbe la reproducción o publicación de cualquier parte de este documento, ya sea mediante escáner, de forma impresa, por fotocopia, microfilm o cualquier otro método, sin la autorización previa por escrito de ASSA ABLOY Entrance Systems.

Copyright © ASSA ABLOY Entrance Systems AB 2006-2018.

Todos los derechos reservados.

Las marcas ASSA ABLOY, Besam, Crawford, Albany y Megadoor, así como sus logotipos, son marcas comerciales propiedad de ASSA ABLOY Group.

Contenido

Copyright y exención de responsabilidad 2

Contenido 3

1. Descripción 4

1.1 Modo de funcionamiento 4
1.2 Descripción general 6
1.3 Semáforos 6
1.4 Cuadro de maniobras 6

2. Dimensiones 7

2.1 Dimensiones H50 7
2.2 Dimensiones H200 7
2.3 Dimensiones H400 8

3. Especificaciones técnicas 9

4. Un servicio en el que puede confiar 10

Índice 11

1. Descripción

El ASSA ABLOY Sistema de inmovilización manual DE6090MR es un sistema de inmovilización de rueda que ayuda a prevenir accidentes y lesiones en el muelle de carga. Durante la operación de carga existe el riesgo de que el tráiler se separe accidentalmente del muelle debido al impacto de las carretillas elevadoras que circulan a su alrededor, un problema conocido como desplazamiento involuntario. Otro peligro que siempre está presente es el arranque prematuro, que se produce cuando un camión se pone en marcha antes de tiempo debido a un malentendido, instrucciones incorrectas o falta de comunicación con el conductor. La solución ideal para estos dos problemas es el ASSA ABLOY Sistema de inmovilización manual DE6090MR.

Durante el procedimiento de acoplamiento, el ASSA ABLOY Sistema de inmovilización manual DE6090MR actúa como una guía de aparcamiento mientras el camión se desplaza marcha atrás. Esto reduce la posibilidad de daños al camión, al abrigo de estanqueidad, a la plataforma o al edificio. El cuadro de maniobras de la plataforma permanece bloqueado hasta que la rueda trasera del camión es detectada y asegurada por el brazo de sujeción. El paquete de seguridad está compuesto por esta función de interbloqueo y el sistema de semáforo exterior. El diseño ergonómico permite que el sistema de inmovilización sea activado por una sola persona ejerciendo un mínimo de fuerza.

Una función exclusiva del ASSA ABLOY Sistema de inmovilización manual DE6090MR es el dispositivo electromagnético de bloqueo del brazo de sujeción. Este se activa automáticamente durante la operación de carga e impide que el brazo de sujeción se pueda retirar demasiado temprano.

1.1 Modo de funcionamiento

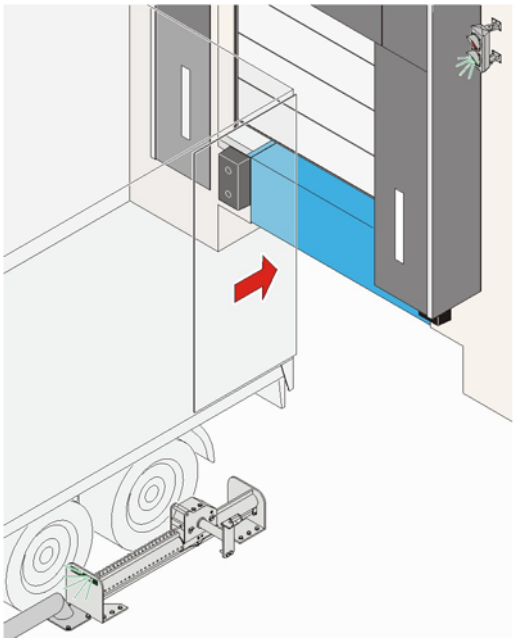

1) Estado “listo para usar”.
El semáforo exterior se enciende en verde; el camión puede dar marcha atrás hacia el muelle de carga.
Cuando la señal interior del cuadro de maniobras está en rojo, la operación de carga no se puede iniciar.
La plataforma o la puerta seccional está bloqueada y no se puede usar.

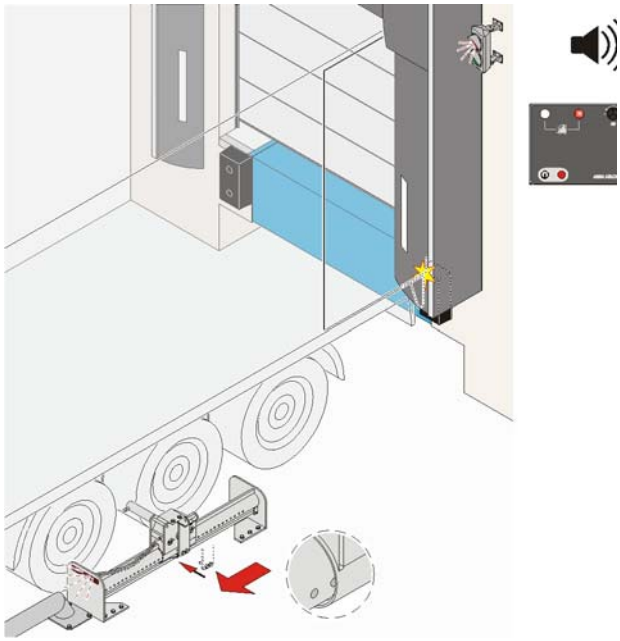

2) Activar el sistema de inmovilización
Cuando el camión está en posición, la rueda trasera del tráiler se bloquea manualmente.
El operador mueve el carro a lo largo del raíl hasta la posición correcta para activar el brazo de sujeción mediante un movimiento hacia delante.
Luego, el semáforo exterior cambia a rojo y la señal interior del cuadro de maniobras cambia de rojo a verde.
La plataforma o la puerta seccional queda desbloqueada y se puede usar.

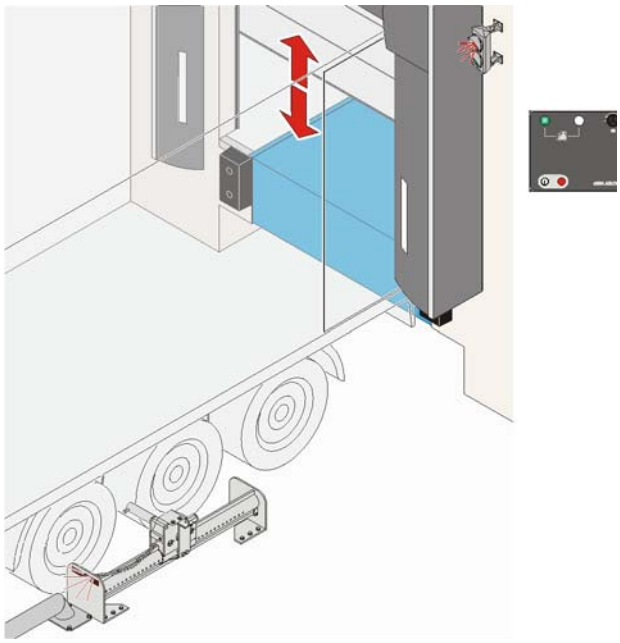

3) Operación de carga
La puerta seccional se puede abrir y la plataforma se puede conectar al camión.
El brazo de sujeción no se puede retirar antes de que la puerta seccional se cierre o la plataforma vuelva a la posición de aparcamiento.

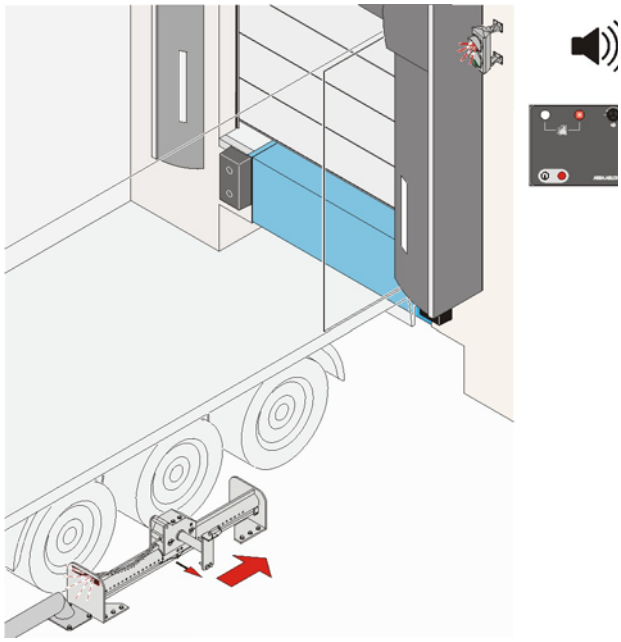

4) Liberar el sistema de inmovilización
Una vez que la plataforma ha vuelto a la posición de aparcamiento y la puerta está cerrada, el sistema de inmovilización debe liberarse manualmente.
Cuando el sistema de inmovilización vuelve a la posición de aparcamiento, el semáforo exterior cambia a verde. El camión puede ahora ponerse en marcha y el sistema de inmovilización queda listo para recibir el próximo camión.

Atención:
Antes de activar el sistema de inmovilización, el operario debe asegurarse de que el camión está correctamente posicionado contra los topes.

1.2 Descripción general

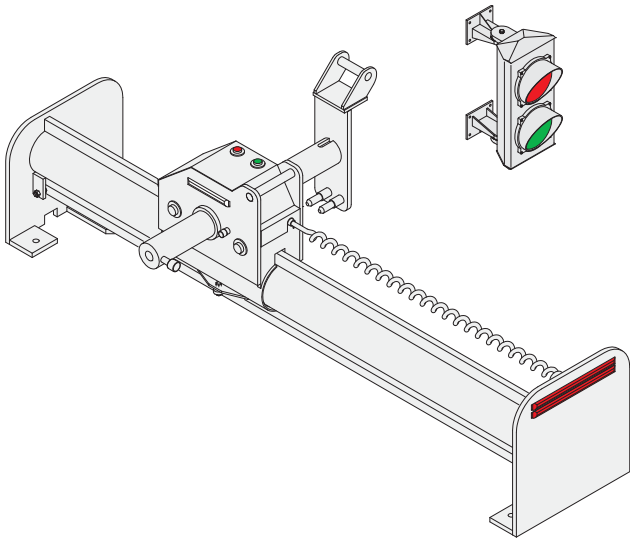

1.3 Semáforos

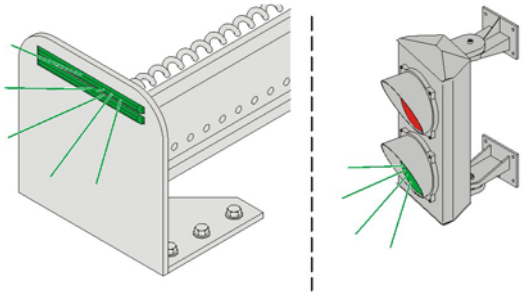

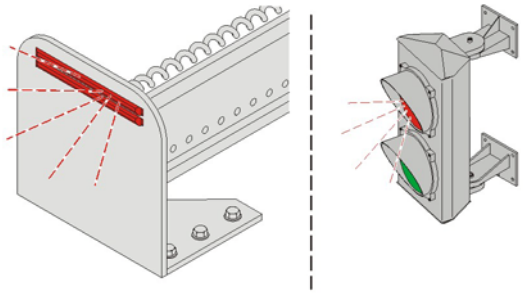

1.4 Cuadro de maniobras

1) Señal verde que indica que la plataforma o la puerta seccional se ha liberado. El camión está posicionado en el muelle e inmovilizado. La operación de carga puede empezar.
2) Señal roja que indica que la plataforma o la puerta seccional está inmovilizada y que el camión no está en posición.
3) Alarma sonora, volumen ajustable.
4) Interruptor de llave para servicio.
5) Señal roja cuando el interruptor de llave para servicio está activado.

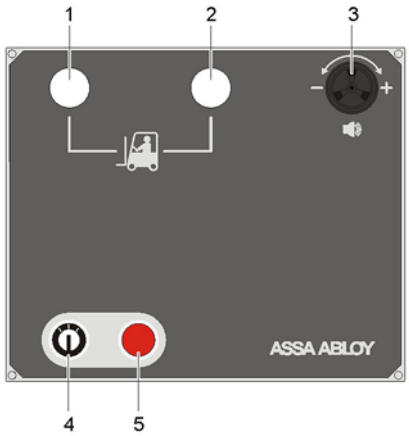

2. Dimensiones

La altura óptima del brazo de sujeción es de aproximadamente 400 a 450 mm por encima del suelo delante del muelle de carga (la altura máxima debe ser de unos 500 mm) en el espacio de aparcamiento del camión. El ASSA ABLOY Sistema de inmovilización manual DE6090MR está disponible en 3 tamaños.

2.1 Dimensiones H50

Adecuado para instalarse en un espacio de aparcamiento nivelado.

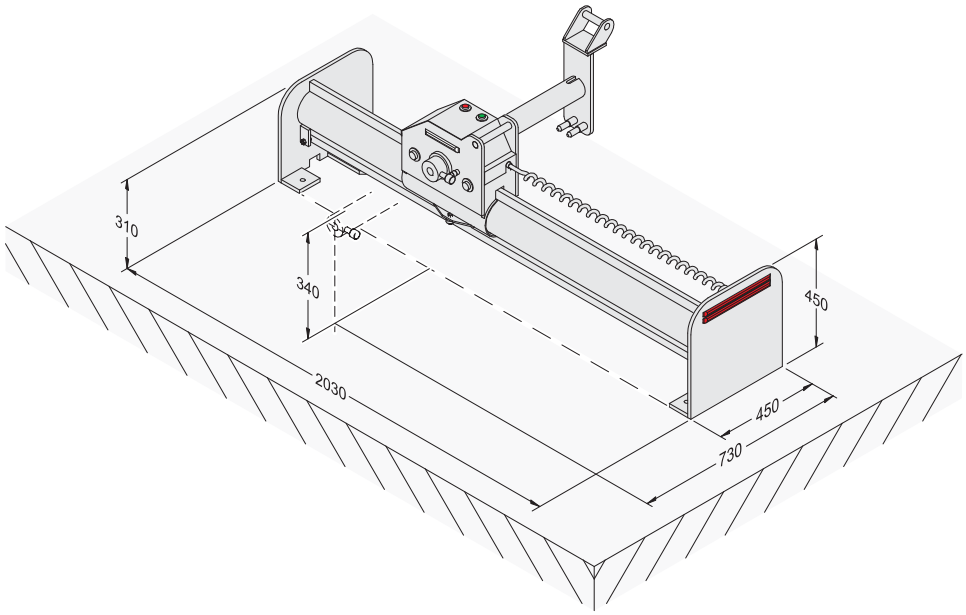

2.2 Dimensiones H200

Adecuado para instalarse en un espacio de aparcamiento que tiene un escalón de hormigón de aprox. 50 a 200 mm.

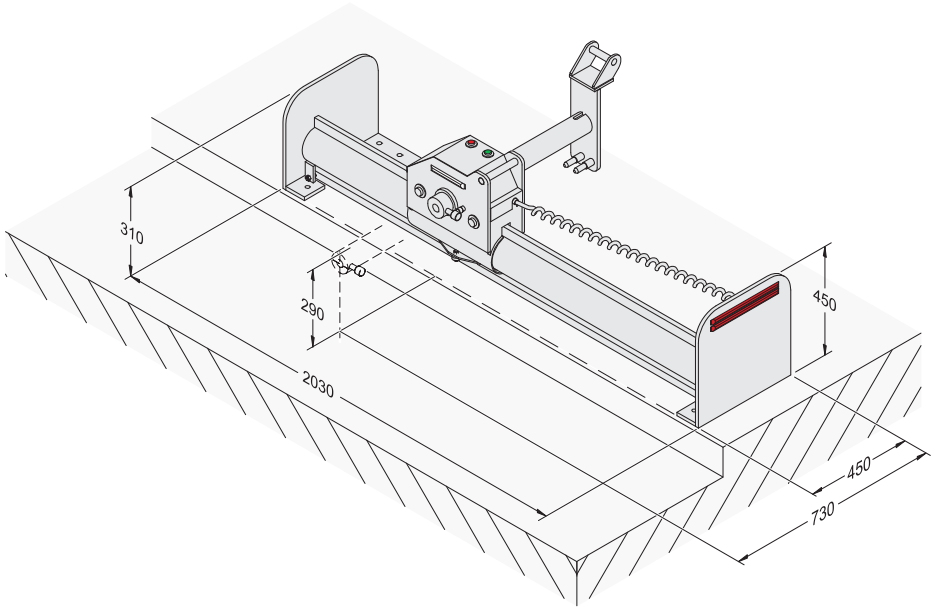

2.3 Dimensiones H400

Adecuado para instalarse en un espacio de aparcamiento que tiene un escalón de hormigón de aproximadamente 200 a 400 mm.

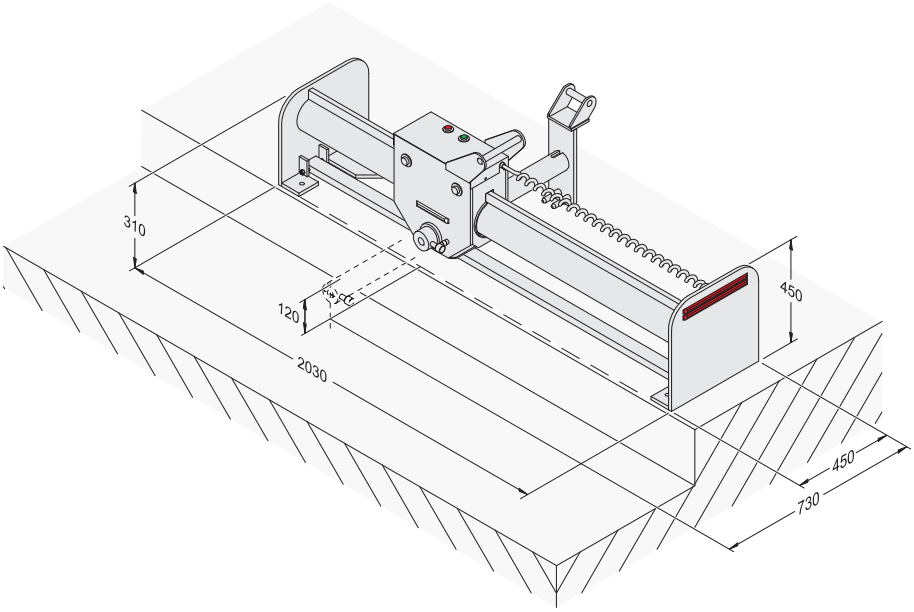

3. Especificaciones técnicas

Suministro eléctrico	230 V monofásica
Intensidad	10 amperios
Control	24 V CC
Longitud, ancho y altura	2030 mm x 750 mm x 750 mm
Peso	180 kg
Altura de inmovilización de rueda	Aprox. 400-450 mm

Accesorios opcionales

Guías de rueda	Acero, 140 a 160 mm de diámetro, u hormigón

4. Un servicio en el que puede confiar



Gold

Máxima protección

El plan Gold ofrece cobertura total y le permite planificar su presupuesto y sus gastos de forma anual.

- Repuestos para llamadas de emergencia
- Costes de mano de obra y desplazamiento para llamadas de emergencia
- Sustitución de componentes de acuerdo con un programa de mantenimiento preventivo para cumplir requisitos legales y de seguridad

Silver

Mayores ventajas

El plan Silver, que tiene cobertura para todas las llamadas de servicio en horario laboral, le ofrece tranquilidad.

- Costes de mano de obra y desplazamiento para llamadas de emergencia
- Mantenimiento preventivo

Bronze

Servicio programado

Con el plan Bronze, que incluye visitas programadas in situ, usted tiene la seguridad de que sus puertas y sistemas para muelles de carga serán sometidos a mantenimiento e inspecciones periódicas.

- Mantenimiento preventivo

Incluido en todos los paquetes

1 a 4 visitas de mantenimiento programado al año	Servicio de atención de averías	Comprobaciones de seguridad, cumplimiento y control de calidad	Informes de documentación realizados in situ

Un servicio experto en el que puede confiar

Una empresa saludable tiene un flujo constante de mercancías, servicios y personas a través de sus accesos todos los días. Sin embargo, un tráfico intenso pone los accesos bajo presión, ya que cada componente debe estar en condiciones óptimas para que los accesos funcionen sin contratiempos.

ASSA ABLOY Entrance Systems ofrece las soluciones de servicio más completas y flexibles del sector, ya que algo tan robusto y bien diseñado como una puerta o sistema para muelles de carga ASSA ABLOY necesita mantenimiento para seguir funcionando de forma óptima.

Paquetes de cuidado proactivo

Un contrato de mantenimiento ASSA ABLOY le ofrece un servicio en el que puede confiar. Tenemos técnicos de servicio especializados que están listos para atender sus necesidades de servicio. Cuentan con amplia experiencia y tienen una gran variedad de repuestos para mantener sus puertas industriales y sistemas para muelles de carga en funcionamiento.

Con un contrato de mantenimiento ASSA ABLOY usted puede garantizar el funcionamiento fiable, seguro y sostenible de cada acceso incluido en el contrato, inclusive puertas y sistemas para muelles de carga de otras marcas.

ASSA ABLOY e-maintenance™ (complemento opcional)

Si desea acceder en línea a una descripción general de sus sistemas de acceso y su historial, añada ASSA ABLOY e-maintenance™ a su paquete de servicio:

- Fácil acceso a datos en tiempo real de todas sus puertas
- Información de planificación, pedido y servicio
- Visión de conjunto que ayuda a controlar los costes del ciclo de vida

Índice

C

Copyright y exención de responsabilidad 2
Cuadro de maniobras 6

D

Descripción 4
Descripción general 6
Dimensiones 7
Dimensiones H200 7
Dimensiones H400 8
Dimensiones H50 7

E

Especificaciones técnicas 9

M

Modo de funcionamiento 4

S

Semáforos 6

U

Un servicio en el que puede confiar 10

ASSA ABLOY Entrance Systems es un proveedor líder de soluciones de acceso automatizado para un flujo eficaz de mercancías y personas. Avalados por el éxito alcanzado en el largo plazo por las marcas Besam, Crawford, Albany y Megadoor, ofrecemos nuestra soluciones bajo la marca ASSA ABLOY. Nuestros productos y servicios están diseñados para satisfacer las necesidades de operaciones cómodas, seguras, fiables y sostenibles del usuario final.
ASSA ABLOY Entrance Systems es una división de ASSA ABLOY.

assaabloyentrance.com

3er trimestre de 2018

ASSA ABLOY Entrance Systems

assaabloyentrance.com