Plataforma
ASSA ABLOY DL6010SR

ASSA ABLOY

ASSA ABLOY Entrance Systems

The global leader in door opening solutions

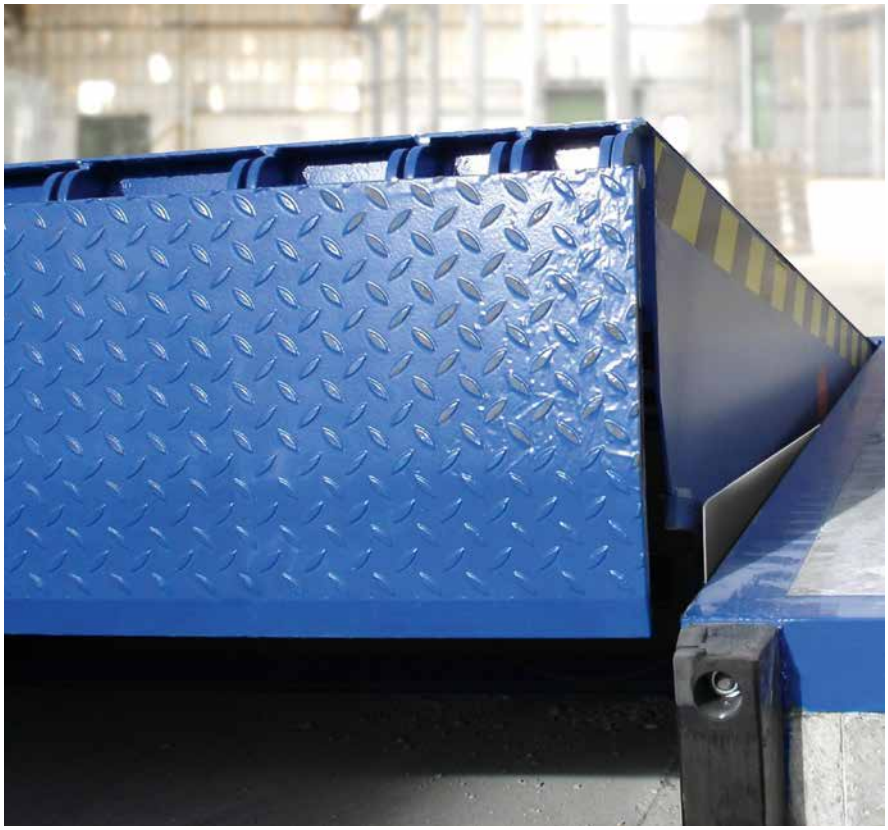

Solución de actualización de plataformas de muelles de carga - para sustitución de plataformas existentes

La plataforma ASSA ABLOY DL6010SR Swingdock Replacement es una solución de actualización rentable para sustituir plataformas de muelles de carga obsoletas. La amplia gama de tamaños y la variedad de diseños de bastidores permiten sustituir las plataformas existentes sin necesidad de obras. Un experto de ASSA ABLOY realizará una inspección visual para determinar cuál es la mejor solución para su instalación específica.

Plataforma ASSA ABLOY DL6010SR Swingdock Replacement:

- El mantenimiento se realiza rápida y fácilmente para garantizar el funcionamiento del equipo y evitar averías.
- El labio biselado impide que los equipos de manipulación de materiales "toquen tierra".
- El labio abatible con bisagras abiertas para evitar el bloqueo del movimiento de despliegue, no requiere limpieza y es muy fácil de mantener.
- Soporte de labio abatible muy resistente con placas soldadas. Todos los impactos se absorben de un modo óptimo evitando daños y prolongando la vida útil del equipo.

ASSA ABLOY Serie 950: el sistema de control de muelles inteligente, todo en uno
El innovador y exclusivo sistema de control de muelles Serie 950 ofrece control directo de la plataforma, abrigo de estanqueidad y puerta, todo integrado en un único cuadro de maniobras. Gracias a que está equipado con sólo unos pocos botones "autoexplicativos", es muy fácil de utilizar, lo que satisface las necesidades de la logística moderna. Ya no son necesarias otras unidades de dirección independientes ni cableados complejos.

ASSA ABLOY DE6090DI Dock-IN
ASSA ABLOY Dock-IN es la primera solución combinada del mundo que incluye guía de aparcamiento y semáforos en un único sistema. ASSA ABLOY Dock-IN garantiza un procedimiento de acoplamiento fiable y seguro con la ayuda de luces de guía blancas y y semáforos rojos. Ya no es necesario pintar y repintar las líneas de guía sobre el asfalto ni instalar guías de aparcamiento de acero, que en definitiva son obstáculos en el espacio. La moderna tecnología LED de la ASSA ABLOY Dock-IN ofrece un bajo consumo energético y una larga vida útil.

Características técnicas

Tamaños – long. de foso	1765 mm – 3050 mm
Tamaños – long. nominal	1750 mm – 3000 mm
Tamaños – ancho de foso	1730 mm – 2310 mm
Tamaños – ancho nominal	1700 mm – 2250 mm
Altura de la plataforma	600, 700 mm
Capacidad de carga	60 kN (6 t.)
Rango del trabajo vertical Elevación por encima del muelle Descenso por debajo del muelle	 hasta 400 mm hasta 340 mm
Grosor de la placa rugosa de la plataforma	6/8 mm - 8/10 mm
Carga puntual máx. de plataforma	1,3 N / mm² (placa rugosa de 6 mm) 6,5 N / mm² (placa rugosa de 8 mm)
Long. y material del labio	acero, 400 / 500 mm
Clase de protección de cuadro de maniobras	IP 54
Tensión nominal	400V trifásica, 230V trifásica
Potencia nominal del motor	0,75 kW
Estándar europeo	EN 1398 Plataformas

Dimensiones

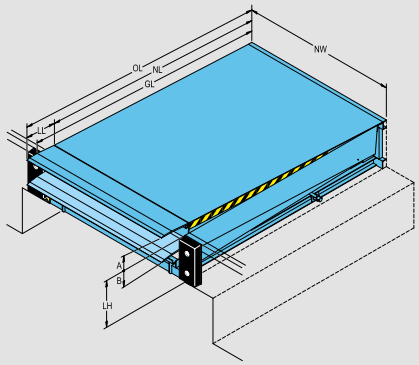

NL	Longitud nominal
OL	Longitud total
GL	Longitud del gradiente
NW	Ancho nominal
LE	Extensión de plataforma
LH	Altura de la plataforma
A	Rango de trabajo por encima del nivel de la plataforma
B	Rango de trabajo por debajo del nivel de la plataforma
DH	Altura del muelle
DW	Ancho de la puerta

Tamaños – long. de foso	1765 mm – 3050 mm
Tamaños – long. nominal	1750 mm – 3000 mm
Tamaños – ancho de foso	1730 mm – 2310 mm
Tamaños – ancho nominal	1700 mm – 2250 mm
Altura de la plataforma	600, 700 mm
Rango del trabajo vertical Elevación por encima del muelle Descenso por debajo del muelle	 hasta 400 mm hasta 340 mm

Preparativos eléctricos

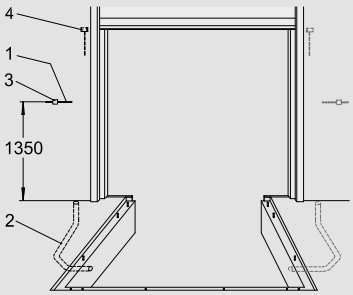

1	Red de alimentación: Fusible de red: Potencia del motor: Cable: Cable del motor:	3 / N / PE AC 50 Hz 230 / 400V D0 10 A gL 0,75 kW 7 x 0,75 mm² 4 x 1,5 mm²
2	Diámetro interno de conducto de cableado 70, ángulos <45° (por terceros)	
3	Seccionador de corriente*:	Solo para cuadro de maniobras con parada de emergencia
4	Interruptor de seguridad opcional en puerta seccional para desactivar la plataforma cuando la puerta está cerrada*	

*No estándar

Funciones operativas de las plataformas con labio abatible



ASSA ABLOY DE6090DI Dock-IN

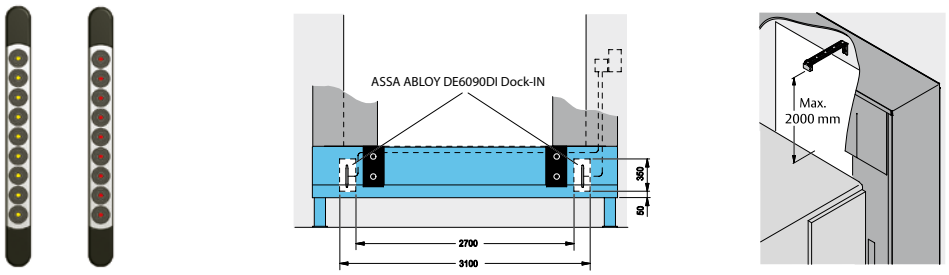

Colores estándar disponibles

Rojo RAL 3002

Verde musgo RAL 6005

Galvanizado en caliente

Azul RAL 5010

Negro intenso RAL 9005

Q4.0-2017 © ASSA ABLOY Entrance Systems AB Datos técnicos sujetos a cambios sin previo aviso.

Tanto la denominación como el logo ASSA ABLOY son marcas comerciales que pertenecen al grupo ASSA ABLOY.