Puerta rápida

ASSA ABLOY HS8010PL

ASSA ABLOY

ASSA ABLOY Entrance Systems

The global leader in door opening solutions



Puerta rápida de gran tamaño para aplicaciones exteriores

Las principales características de la ASSA ABLOY HS8010PL son las siguientes:
- Tamaño grande, máx. 9000 x 5500 mm
- Operaciones de uso intensivo
- Uso en exterior
- Construcción de acero galvanizado
- Sistema de accionamiento directo exclusivo
- Velocidad de apertura hasta 0,8 m/s

El exclusivo sistema de accionamiento directo hace desaparecer la necesidad de barras inferiores con contrapeso o sistemas tensores ya que el sistema acciona la lona directamente. El motor con convertidor de frecuencia garantiza una fiabilidad excepcional y un funcionamiento sin problemas así como un arranque y parada suaves.

El cuadro de maniobras fabricado en resistente acero, clasificación IP54, es fácil de usar y programa. El interruptor mecánico principal y la parada de emergencia garantizan un funcionamiento infalible. El display proporciona una gran cantidad de información de forma clara, como, por ejemplo, un contador de ciclos de fácil lectura.

Sistema "break-away" y de autorreparación
Las puertas rápidas ASSA ABLOY están equipadas con un sistema "break-away" y de autorreparación automática. La lona se reintroduce por sí sola tras un golpe para reducir las paradas de funcionamiento y el mantenimiento.

Seguridad total
Funciones que garantizan la total seguridad de nuestras puertas.
- El borde inferior flexible carece de componentes rígidos y se deforma alrededor de cualquier obstrucción para evitar lesiones personales y daños.
- Cuando un objeto golpea la puerta, la loba absorbe el impacto y se libera por sí sola de las guías verticales sin provocar ni sufrir daños.

Ventanos
Para mejorar la entrada de luz diurna y que la visibilidad sea mayor, la lona de la puerta puede llevar ventanas o ventanos. Las ventanas se presenta en tamaños fijos en una cuadrícula.
Los ventanos aprovechan todo el ancho de la lona.

Lona aislante
Opcionalmente está disponible una lona aislante con un aislamiento estático de 2,41 W/ (m^2K).

Características técnicas

Dimensiones mín. (Ancho x Alto)	5500 x 2000 mm
Dimensiones máx. (Ancho x Alto)[1]	9000 x 5500 mm
Velocidad de funcionamiento	apertura: hasta 0,8 m/s cierre: 0,4 m/s
Resistencia al vient, EN 12424	clase 2 (450 N/m^2) clase 3 (700 N/m^2) para puertas de hasta 6000 x 5500 mm
Penetración de agua, EN 12425	clase 1 (30 N/m^2)
Permeabilidad al aire, EN 12426	clase 1 (24 m^3/m^2/h a 50 Pa)
Transmisión térmica	6,02 W/ (m^2K)
Vida útil prevista	750.000 de ciclos

1) Otros tamaños disponibles a petición

Especificaciones de tamaño

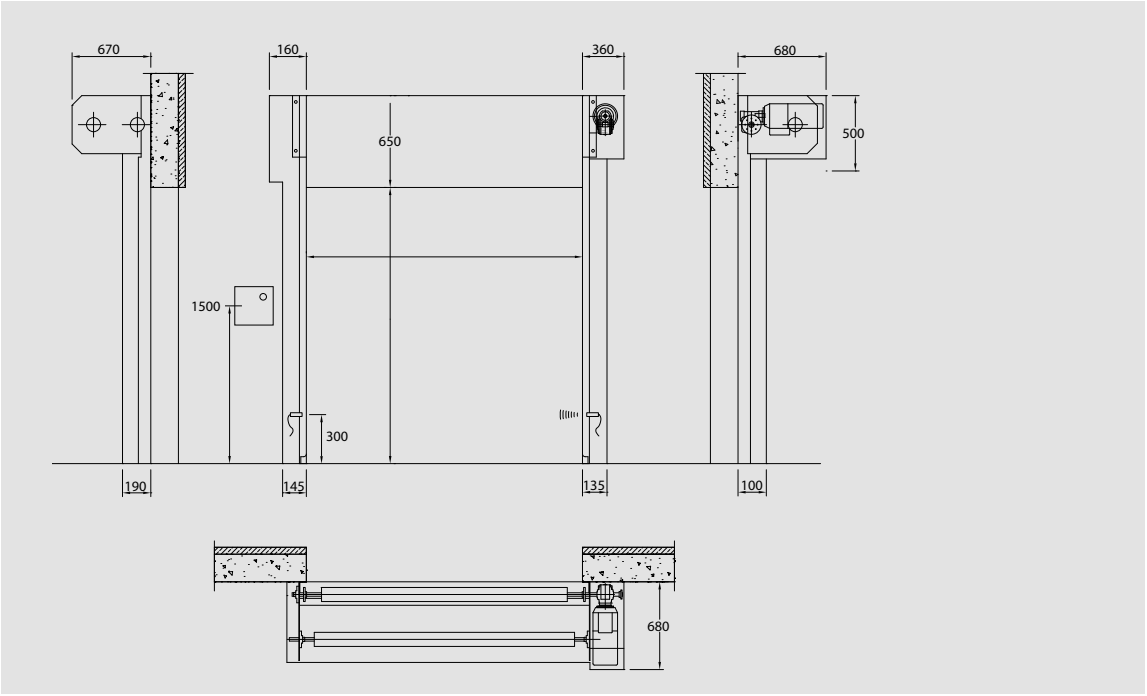

Ventanas y Ventanos

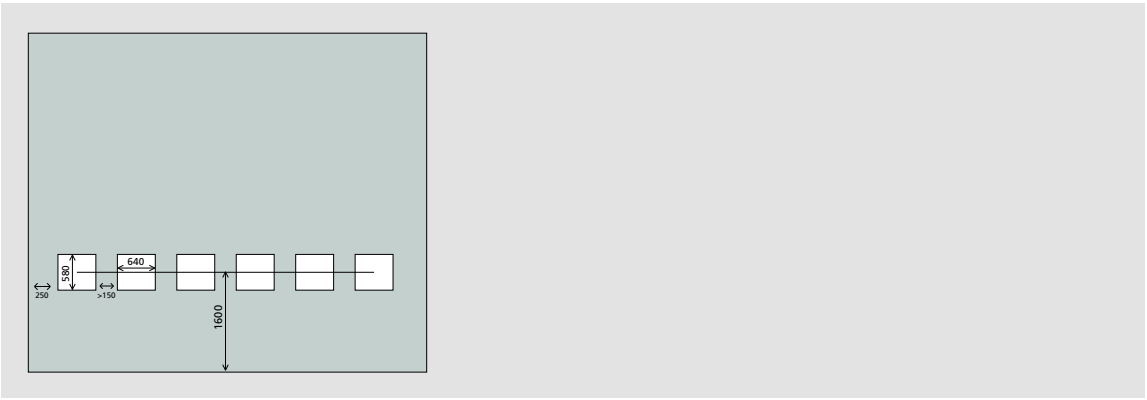

Opciones de acceso y automatización

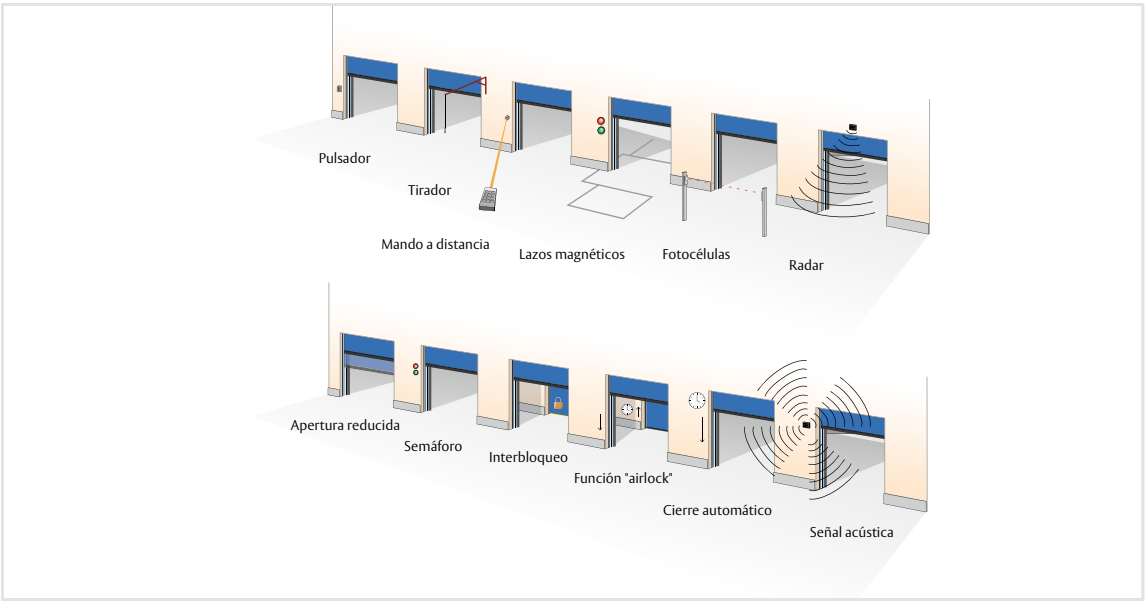

Colores estándar disponibles

Señal amarilla RAL 1003	Rojo fuego RAL 3000	Verde musgo RAL 6005	Negro intenso RAL 9005	A petición Otros colores
Naranja puro RAL 2004	Azul ultramar RAL 5002	Gris claro RAL 7035	Blanco RAL 9010	

Datos técnicos sujetos a cambios sin previo aviso. © ASSA ABLOY Entrance Systems AB Q3.0-2017

Tanto la denominación como el logo ASSA ABLOY son marcas comerciales que pertenecen al grupo ASSA ABLOY.