Puerta giratoria compacta
ASSA ABLOY RD3
ASSA ABLOY RD4

ASSA ABLOY

ASSA ABLOY Entrance Systems

The global leader in door opening solutions



Las puertas giratorias compactas de 3 y 4 hojas, RD3/RD4, de ASSA ABLOY contribuyen a mantener una temperatura agradable en el interior del edificio y, al mismo tiempo, a reducir los gastos de energía

Entradas sostenibles
Las puertas giratorias de ASSA ABLOY pueden reducir la cantidad de energía necesaria para calentar o enfriar un edificio, lo que ofrece un óptimo ahorro energético y reduce la huella de carbono. Además, un mantenimiento regular, la instalación de sensores adicionales y otros productos permiten aumentar aún más las posibilidades de ahorro y prolongar la vida útil del equipo.

Especificaciones técnicas	
Alimentación eléctrica	230 V, 50 Hz, fusible de red:10 A, 100-120 V, 50/60 Hz, fusible de red:16 A
Consumo de energía	200W /30W en reposo
Iluminación LED 5W	30W / 60W

Comodidad, seguridad y economía
Los modelos ASSA ABLOY RD3/RD4 combinan las ventajas de las puertas giratorias para ambientes interiores con la seguridad que ofrecen las puertas automáticas, y todo ello al precio de una puerta giratoria manual. Los modelos de la gama ASSA ABLOY RD3/RD4 con mayor diámetro son idóneos para el paso de personas con equipaje, por ejemplo, en la entrada de los hoteles, mientras que los de menor diámetro son adecuados para un tráfico moderado.

La seguridad es la principal prioridad
Las puertas de esta gama combinan seguridad y funcionalidad sin perder de vista su prioridad número uno: la seguridad del usuario. Para la prevención de accidentes,los bordes del tambor fijo, está equipados con sensores blandos de parada, garantizando la seguridad en la puerta.

Características de seguridad estándar
- Si hay algún obstáculo que impide la rotación de la puerta (la resistencia es mayor que el valor predefinido), cesa la rotación
- Conmutadores de goma de seguridad verticales compresibles situados en los bordes del tambor
- Control de velocidad
- Sistema antipánico para casos de emergencia (opcional)



Sistema Frame



Sistema Slim con eje



Sistema Slim sin eje

Diseño
Las puertas ASSA ABLOY RD3/RD4 están disponibles en varias configuraciones, en función de las necesidades del cliente.
Se puede elegir entre dos tipos de tambor exterior y tres tipos de hojas móviles, cada una con un aspecto y unas ventajas diferentes. Dependiendo del tipo de perfilería y el tipo de panel que se hayan elegido, la puerta ofrece varios niveles de privacidad interior.
Las puertas ASSA ABLOY RD3/RD4 están disponibles en varios tamaños, con flexibilidad para elegir la altura interior y la altura del sombrerete, para poder instalarlas en cualquier edificio.
Todos nuestros sistemas de puertas giratorias están fabricados con perfiles de aluminio de ASSA ABLOY, que pueden ser anodizados o con revestimiento de pulvimetal (según colores RAL) o de acero inoxidable.
El mecanismo de accionamiento va montado en una estructura sobre el techo laminado y el cojinete del eje motriz va fijado al suelo acabado. La puerta queda totalmente estanca sellando las holguras por medio de cepillos. Las puertas se instalan y se fijan directamente a la superficie del suelo acabado, por lo que no se requiere una base especial. Para los suelos sin acabado, existe un anillo de suelo opcional.

Sistema de control CDC
Este exclusivo y avanzado sistema de control ha sido diseñado específicamente para los productos de ASSA ABLOY y el resultado es una solución totalmente integrada que mantiene intactas todas las características de diseño y funcionalidad con el mínimo coste de operación y mantenimiento, los máximos niveles de seguridad y disponibilidad.
Durante la instalación:
- Comprobación automática del sistema
- Ajustes rápidos y seguros de todas las zonas de seguridad y de los parámetros de velocidad
- Breve tiempo de instalación

Durante el funcionamiento:
- Las puertas ASSA ABLOY RD3/RD4 pueden equiparse de forma opcional con un selector de programas con códigos de acceso para la operación de la puerta
- Si llevan incorporado un módem o se conectan directamente a un ordenador, las puertas ASSA ABLOY RD3/RD4 pueden operarse por control remoto sin necesidad de un software especial
- Comprobación automática de los sistemas de seguridad
- Reloj de tiempo real con modos y funciones programables
- Indicación automática de los intervalos de servicio
- Mediciones de rendimiento
- Distancias de detención cortas
- La luz se apaga automáticamente en la posición de cierre.

Durante el servicio:
- Registro automático de eventos con los últimos 600 eventos/errores
- Diagnóstico automático
- Conexión con el Centro de Servicio de ASSA ABLOY por teléfono o módem
- Fácil acceso mediante el selector de programas o un terminal PC estándar
- Localización remota de fallos
- Mínimo tiempo de indisponibilidad

Control de velocidad
La velocidad de rotación máxima viene establecida de fábrica, aunque puede ajustarse en función de cada aplicación. La puerta no puede girar manualmente a más velocidad del límite establecido.

Vía de evacuación
Cuando se instala el sistema de salida de emergencia, puede habilitarse una vía de evacuación libre de obstáculos a través de la puerta giratoria. Es posible instalar un sistema de desbloqueo electromecánico integrado con la alarma de incendio, para garantizar que las hojas móviles se plieguen sólo cuando es necesario y no debido a la fuerza del viento.
El sistema de salida de emergencia resulta muy útil en circunstancias menos dramáticas, por ejemplo, para pasar objetos de gran longitud a través de la puerta.

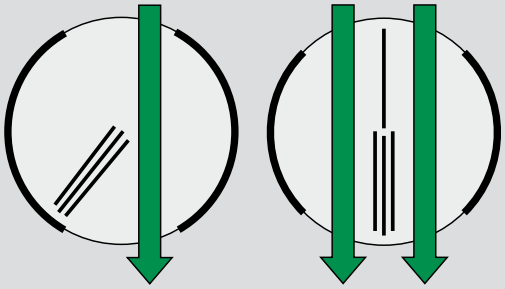

3 hojas 4 hojas

Sistema Frame
con puertas de seguridad nocturna

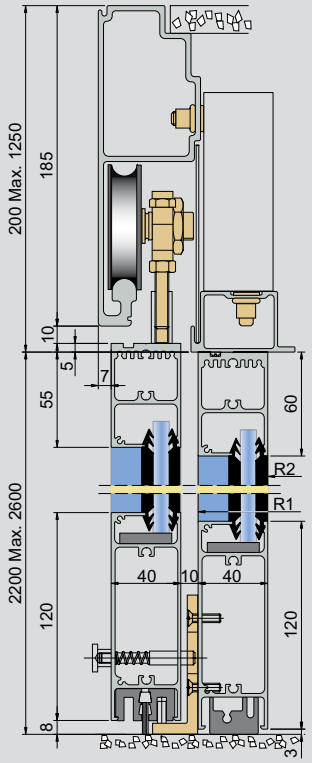

Sistema Slim
con puertas de seguridad nocturna

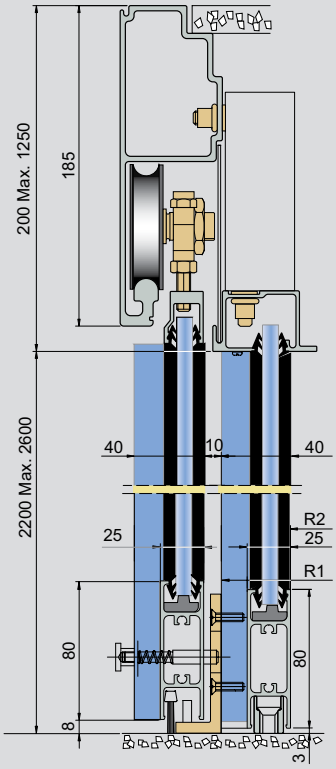

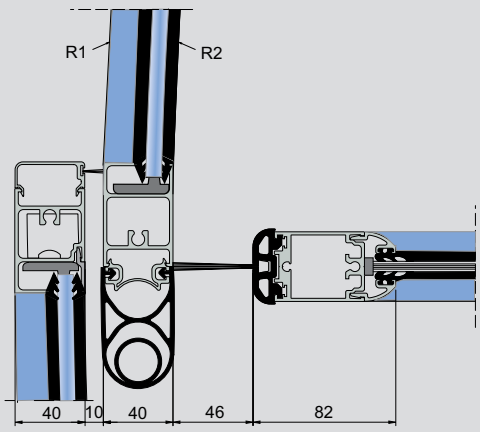

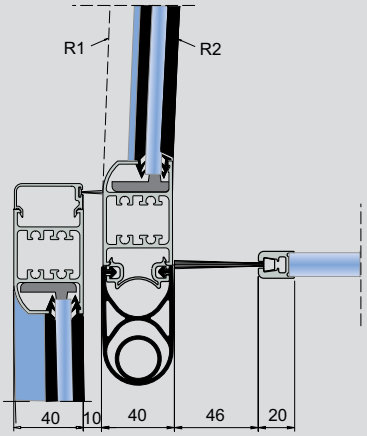

Es posible combinar los sistemas Frame y Slim

Función

Selector de programas:

- Selector de programas.
- Off (desactivada): La puerta se bloquea cuando se ha instalado una cerradura electromecánica.
- Inicio automático: La puerta está parada. Cuando es activada por la unidad de activación interna o externa o mediante la función “Push and go” (empujar y pasar), la puerta hace girar tres compartimentos a la velocidad normal y luego se detiene.
- Rotación continua: La puerta gira a velocidad baja. Cuando es activada por la unidad de activación interna o externa, la puerta hace girar tres compartimentos a la velocidad normal y luego vuelve a girar a velocidad baja.
- Ajuste de velocidad normal: Ajustable desde 1,5 a 5 rpm
- Velocidad baja (para personas discapacitadas): 1.5 rpm

ASSA ABLOY RD3

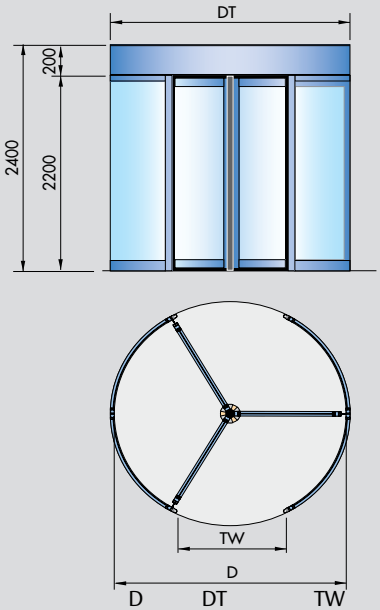

D	DT	TW
1800	1888	793
2100	2188	943
2400	2488	1093
2700	2788	1243
3000	3088	1393
3600	3688	1693

ASSA ABLOY RD4

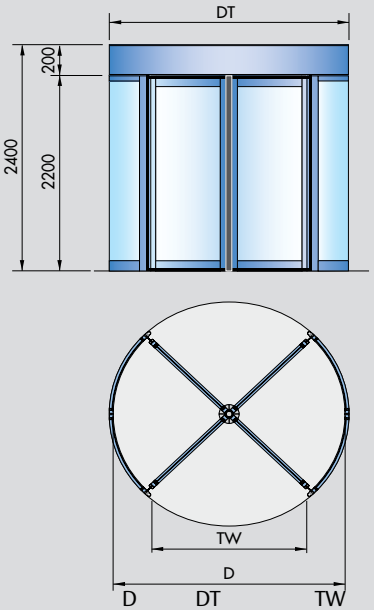

D	DT	TW
1800	1888	1191
2100	2188	1403
2400	2488	1615
2700	2788	1827
3000	3088	2039
3600	3688	2463

Equipamiento estándar

- Accionamiento automático
- Unidad de control incorporada detrás del sombrerete por encima de la entrada interior
- Microprocesador controlado con módulos enchufables y LED indicadores de estado
- Control de velocidad
- Conmutadores de seguridad verticales
- Tambor con pared de cristal:
  - 4 + 4 mm laminado claro (Frame/Slim)
- Hojas móviles de cristal:
  - 3 + 3 mm laminado (Frame)
  - 6 + 6 mm laminado y templado (Slim)
- Existen otros tipos de cristal disponibles
- Las secciones de la puerta están fabricadas con perfiles de aluminio
- Techo de paneles laminados de color blanco
- Techo protector de polvo fabricado con paneles laminados de color blanco
- Parada de emergencia

Accesorios y opciones

- Activadores ASSA ABLOY
- Acabado recubierto de pulvimetal (colores RAL)
- Anodizado, plata o bronce
- Revestimiento de acero inoxidable
- Cerrojo electromecánico
- Puertas de cierre nocturno (NCD), manual o automático
- Cerradura mecánica en las puertas NCD
- Sombrerete, altura no estándar (200 - 1250 mm)
- Altura interior no estándar (2100 -2600 mm)
- Panel intercalado de chapa metálica o totalmente metalizado, en lugar de cristal (solo Frame)
- Dispositivo para la programación del control de acceso
- Módem para operación remota
- Anillo de suelo para suelos sin acabado
- Botón para personas discapacitadas
- Varias opciones para superficie del techo
- Proyectores halógenos/Lámparas descendentes
- Cubierta antihumedad
- Freno de rotación
- Sistema de salida de emergencia
- Travesaños centrales en las hojas móviles y/o en las paredes exteriores
- Seguridad adicional en la parte giratoria

Este equipo debe ser instalado, inspeccionado regularmente, mantenido y reparado por personal autorizado y debidamente formado por ASSA ABLOY. Se recomienda definir planes de mantenimiento preventivo para garantizar un funcionamiento correcto y seguro. Póngase en contacto con su representante de ASSA ABLOY Entrance Systems que le asesorará sobre nuestra oferta de servicio!

ASSA ABLOY Entrance Systems
Tel.: +34 91 660 10 70
info.es.entrance@assaabloy.com
www.assaabloyentrance.es

Tanto la denominación como el logotipo de ASSA ABLOY son marcas comerciales propiedad de ASSA ABLOY Group.

© ASSA ABLOY Entrance Systems AB - PD.RD3,RD4/ORG.es-ES-11.0/1803 - 1003724 Datos técnicos sujetos a cambios sin previo aviso.