Puerta giratoria de cristal
ASSA ABLOY RD300

ASSA ABLOY

ASSA ABLOY Entrance Systems

The global leader in door opening solutions



Las atractivas puertas giratorias de cristal de 3 o 4 hojas de ASSA ABLOY Entrance Systems se consideran las "joyas de la corona" de la gama de entradas en términos de ahorro energético y una obra maestra de alta tecnología para cualquier edificio

La belleza de una entrada sostenible
Con la puerta giratoria ASSA ABLOY RD300 el clima en el interior de su edificio quedará protegido contra corrientes de aire no deseadas, permitiéndole asumir el control de su consumo energético sin comprometer la belleza de una entrada atractiva de lujo.

Como las puertas giratorias están siempre abiertas, aunque cerradas, no es de extrañar que se haga referencia a ellas como "máquinas sostenibles". Al invertir en una nueva e impresionante entrada, estará aumentando su ahorro energético gracias a la separación óptima de zonas climáticas que ofrece.

Bellas por dentro y por fuera
Desde el diseño, instalación y funcionamiento, todas nuestras puertas giratorias de cristal son bonitas, tanto por dentro como por fuera.

Especificaciones técnicas	
Suministro eléctrico	230 V, 50 Hz, fusible de red máx. 10 AT, 100-120 V, 50/60 Hz, fusible de red máx. 16 AT
Consumo de energía	
Unidad motriz estándar	200 W / reposo 30 W
Consumo máx.	400 W / reposo 30 W

Comodidad vanguardista
Las puertas giratorias de cristal se presentan en distintos diámetros lo que garantiza una adaptación óptima al tráfico de personas, clientes y visitantes acompañados o no de mercancías o equipaje. Y, sin duda, reflejan nuestra reputación de líderes de mercado en seguridad.



Facilidad de mantenimiento
El exclusivo y avanzado sistema de control se ha desarrollado sin comprometer el diseño ni su función. El sistema asegura los costes de funcionamiento y mantenimiento más bajos posibles y garantiza una seguridad y rendimiento óptimos.

Optimización del tiempo de instalación y el mantenimiento:

- La puerta ASSA ABLOY RD300 está equipada con un selector de programas con códigos de acceso para accionar la puerta
- Comprobación automática del sistema en la instalación
- Ajustes rápidos y seguros, configuración inicial de todas las zonas de seguridad y ajuste de la velocidad
- Comprobación automática de los sistemas de seguridad
- Indicación automática de la frecuencia de servicio
- Registro automático de eventos
- Diagnósticos automáticos

Seguridad
En la gama de puertas de cristal se ha priorizado por encima de todo la seguridad de los usuarios.

- Para evitar lesiones personales, los bordes del tambor están equipados con bordes de goma blandos de seguridad
- Si hay algún obstáculo que impide la rotación de la puerta (la resistencia es mayor que el valor predefinido), cesa la rotación
- Interruptores horizontales de goma de seguridad compresibles en puertas giratorias
- Control de velocidad
- Sensores avanzados que mejoran la seguridad, activación y comodidad

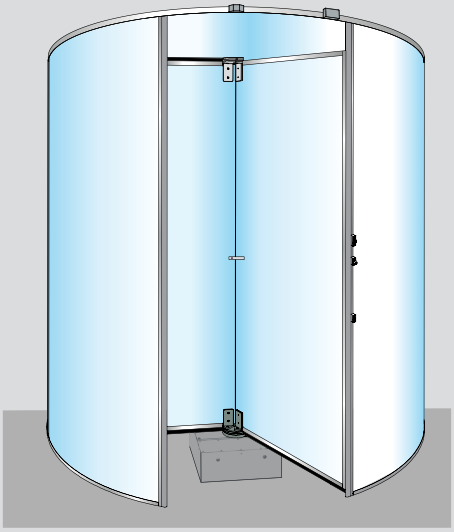

ASSA ABLOY RD300-3

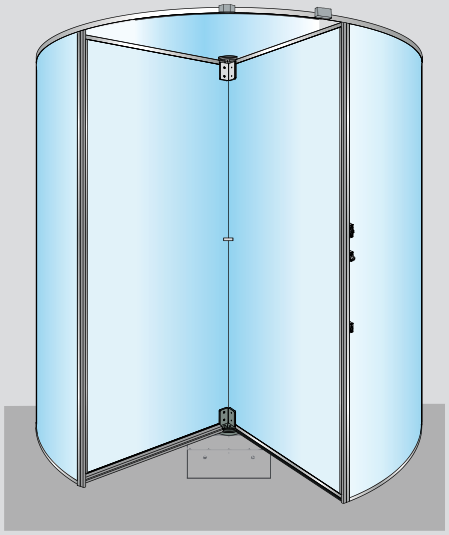

ASSA ABLOY RD300-4

Diseño
El diseño es mucho más complejo de lo que parece a primera vista. En su diseño se le ha prestado la misma importancia a la comodidad y el confort en lo referente, por ejemplo, a la flexibilidad de sus configuraciones y a la estética adaptada a las necesidades y diseño de su edificio. También facilita el servicio haciéndolo más sencillo.

- La ASSA ABLOY RD300 está disponible en distintos tamaños con altura interna flexible
- Unidad motriz embutida en el suelo que ofrece una estética óptima y reduce los ruidos
- Diseño que minimiza los requisitos de preparación del suelo y facilita el mantenimiento
- Puertas de cierre nocturno que garantizan la estética

Seguridad
No se deje engañar por la estética y diseño de lujo de la puerta giratoria ASSA ABLOY RD300, ya que incluye sistemas de seguridad para el edificio incorporados.

- Puertas giratorias de cristal reforzado
- Niveles de acceso e interfaz de usuario protegidos por contraseña en el dispositivo de control de programas
- Puertas de cierre nocturno de accionamiento manual como opción

ASSA ABLOY RD300-3

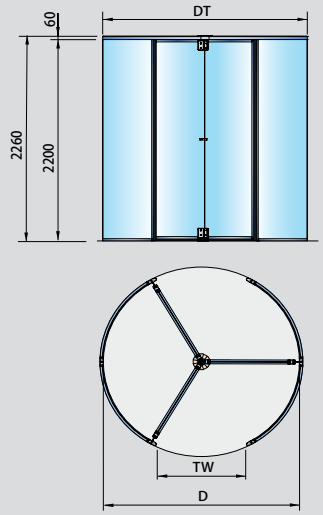

D	DT	TW
1800	1852	853
2100	2152	1003
2400	2452	1153
2700	2752	1303
3000	3052	1453

ASSA ABLOY RD300-4

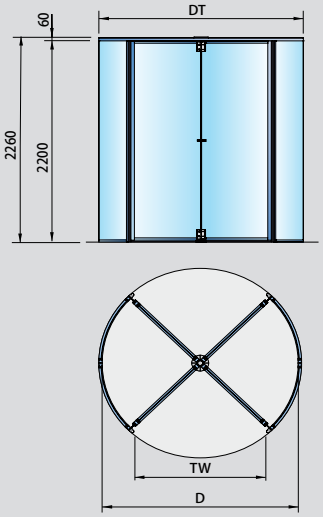

D	DT	TW
1800	1852	1237
2100	2152	1449
2400	2452	1661
2700	2752	1873
3000	3052	2085

Puertas de cierre nocturno (NCD)

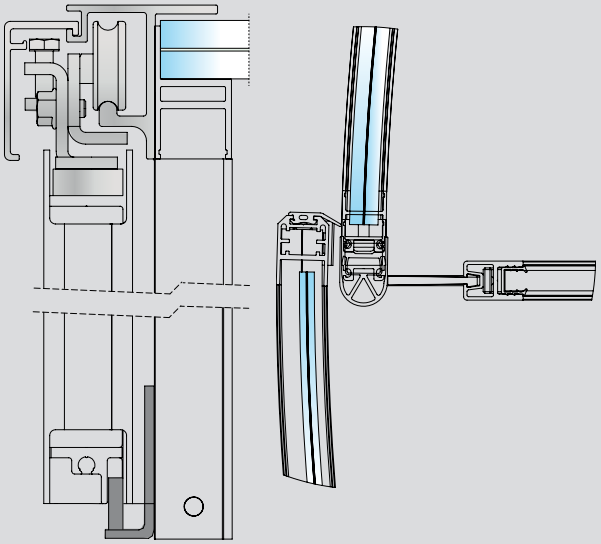

Equipo estándar

- Accionamiento automático
- Unidad de control embutida en el suelo
- Interruptores verticales de goma de seguridad compresibles
- Tambor de cristal laminado claro 8 + 8 mm
- Hojas móviles de cristal
  Cristal templado de 15 mm (2 600 mm < HI ≤ 3 000 mm)
  Cristal templado de 12 mm (HI ≤ 2 600 mm)
- Techo de cristal Cristal laminado de 8+8 mm
- Las dos secciones de la puerta están fabricadas con perfiles de aluminio
- Activadores de ASSA ABLOY
- Sombrerete, altura estándar de 60 mm
- Parada de emergencia (interior)

Accesorios y opciones

- Acabado en pintura lacada
- Revestimiento de acero inoxidable
- Cerrojo mecánico
- Cerrojo electromecánico
- Puertas de cierre nocturno (NCD), apertura manual
- Cerrojo mecánico en puertas de cierre nocturno
- Altura interna no estándar (2 200 a 3 000 mm)
- Pulsador para discapacitados
- Seguridad adicional en la parte giratoria
- Cubierta para sensor oculto
- Parada de emergencia (exterior)
- Anillo para suelo no acabado

© ASSA ABLOY Entrance Systems AB - PD.RD300/ORG.es-ES-5.0/1803 - 1012082 Datos técnicos sujetos a cambios sin previo aviso.

Este equipo debe ser instalado, inspeccionado regularmente, mantenido y reparado por personal autorizado y debidamente formado por Besam. Se recomienda definir planes de mantenimiento preventivo para garantizar un funcionamiento correcto y seguro. Póngase en contacto con su representante de ASSA ABLOY Entrance Systems que le asesorará sobre nuestra oferta de servicio.

ASSA ABLOY Entrance Systems
Tel.: +34 91 660 10 70
info.es.entrance@assaabloy.com
www.assaabloyentrance.es

Tanto la denominación como el logotipo de ASSA ABLOY son marcas comerciales propiedad de ASSA ABLOY Group.