Puerta de alto rendimiento

ASSA ABLOY RR300

ASSA ABLOY
Entrance Systems

Experience a safer
and more open world



ASSA ABLOY RR300

- El sistema modular permite configuraciones personalizadas
- Menores costes energéticos gracias a la alta velocidad de apertura y cierre
- Construcción compacta para unas posibilidades de instalación casi ilimitadas
- Instalación rápida y sencilla
- Diseño fácil de mantener, lo que se traduce en costes de servicio mínimos
- La puerta En Acero inoxidable con la certificación HACCP es para el uso en instalaciones de manipulación de alimentos

DISEÑO DE LA PUERTA

Tipo	Diseño
ASSA ABLOY RR300 S	Acero galvanizado
ASSA ABLOY RR300 I	Acero inoxidable

LONA DE LA PUERTA

Las puertas están disponibles con una lona de PVC transparente provista de bandas de refuerzo de color. Alternativamente, se puede suministrar una lona más económica como, por ejemplo, Travitop, la resistente Roll-Tex® o NomaTex®. También disponemos de lonas libres de silicona.

COLORES

Los colores básicos de las bandas de refuerzo son el rojo o el azul.

También disponemos de una amplia variedad de colores a petición, como naranja, gris, amarillo, beige, verde y blanco.



VENTANAS

Las lonas de PVC transparente con bandas de refuerzo de color disponen de grandes superficies de visión.

Para otros tipos de lona se puede suministrar paneles de visión o ventanos de manera opcional.



ACTUADORES

Determinadas aplicaciones pueden incluir dispositivos de seguridad adicionales. Se pueden añadir diversos actuadores al sistema de control, por ejemplo, detectores infrarrojos, detectores de radar, pulsadores, lazos detectores de vehículos o radiotransmisores. Contacte con nosotros para obtener más información sobre soluciones que se ajusten a sus necesidades particulares.

FUNCIÓN KNOCK-OUT

La función knock-out está disponible para puertas con un ancho ≥ 1300 mm. Esto permite reducir el tiempo improductivo después de una colisión. La función se puede restablecer fácilmente de forma manual después de un impacto.



CARACTERÍSTICAS DE SEGURIDAD

La puerta tiene una banda de seguridad eléctrica. Además, una fotocélula en eje de puerta impide que la puerta se cierre cuando hay objetos o personas en la zona de cierre.





Tanto la denominación como el logo ASSA ABLOY son marcas comerciales que pertenecen al grupo ASSA ABLOY.

POSICIÓN DEL MOTOR

Motor de engranajes con reductor de seguridad anticaída, disponible para el lado izquierdo o derecho.



RODILLO SUPERIOR

Rodillo de aluminio con ejes galvanizados.
De manera opcional se puede solicitar un rodillo de aluminio con ejes y rodamientos de acero inoxidable, o un rodillo superior de acero inoxidable con ejes de acero inoxidable.

CUBIERTA DEL RODILLO SUPERIOR

Una mejora visual que además protege la lona del polvo, la humedad y el contacto.
Opcional
• acero galvanizado • acero inoxidable 0° • acero inoxidable con inclinación de 30° necesario cuando DH < 2500 mm

CUBIERTA DEL MOTOR

Una mejora visual que además protege el motor del polvo, la humedad y el contacto.

Como opción
• Acero lacado en color RAL con inclinación de 5°
• Acero inoxidable con inclinación de 15°
• Plástico gris RAL 7040

sin cadena enrollable

necesario cuando DH < 2500 mm



CUADRO DE MANIOBRAS ASSA ABLOY

La puerta se suministra de serie con un sistema de control de contactores ACS 50.

Dependiendo de las condiciones de funcionamiento, también se puede optar por un sistema de control con convertidor de frecuencia MCC. Los sistema de control ACS 50 permiten un funcionamiento altamente flexible, un arranque rápido y facilidad de utilización de la puerta. El potente sistema de control con convertidor de frecuencia MCC y vectorización de la unidad motriz ofrece una amplia gama de funciones y permite el uso de la puerta en aplicaciones complejas.

El MCC garantiza un arranque suave, un incremento óptimo de la velocidad, velocidades máximas y una larga vida útil de la puerta.

En la figura se muestra el sistema de control MCC.





PERFIL INFERIOR/ FLEX EDGE

Para el perfil inferior se puede elegir aluminio o acero inoxidable con una suave perfil de goma.

Otra opción es la versión Flex Edge (perfil inferior flexible sin extrusión de aluminio ni cable en espiral).



ACTIVACIÓN MANUAL

La puerta se puede accionar manualmente con una manivela en caso de corte de energía. Alternativamente se puede utilizar un cabrestante manual (no disponible con cubierta de transmisión).

Puerta de alto rendimiento ASSA ABLOY RR300

Aplicaciones

- Como puerta interior para separar habitaciones y entornos climatizados
- En áreas exteriores protegidas, con poco viento y temperaturas moderadas
- Fabricación en acero inoxidable para áreas con altos requisitos de higiene
- En líneas de producción, sistemas de transportadores y compuertas de transporte

Ventajas de la ASSA ABLOY RR300

- El sistema modular permite configuraciones personalizadas
- Menores costes energéticos gracias a la alta velocidad de apertura y cierre
- Construcción compacta para unas posibilidades de instalación casi ilimitadas
- Instalación rápida y sencilla
- Diseño fácil de mantener, lo que se traduce en costes de servicio mínimos

Características de seguridad

La puerta está diseñada de acuerdo con la Directiva sobre lugares de trabajo de la Normativa alemana para la prevención de accidentes (UVV) y las directrices armonizadas de la CE, incluida la EN 13241-1.

Indicación de riesgo

La seguridad de la puerta está diseñada para un uso normal y para vehículos que circulan en entornos industriales de acuerdo con las directrices armonizadas de la CE. Dependiendo de las condiciones particulares in situ, especialmente si la puerta es usada por peatones, puede ser necesario implementar medidas de seguridad adicionales como, por ejemplo, instalar actuadores. Además, la elección del tipo de puerta puede estar determinada por condiciones ambientales especiales. Para más información o para programar una inspección in situ, póngase en contacto con nuestro personal de ventas.

Lona de la puerta	PVC con bandas de refuerzo de lona de color	PVC con bandas de refuerzo de lona de color, libres de silicona	RollTex® Plus RollTex® Original	NomaTex®	Lona de puerta/parte superior, 1,3 mm máx. 3500 × 3500
Ventanas	–	–	•	•	–
Ventanos	–	–	–	•	•
Lengüetas de resistencia al viento	✓	✓	✓	✓	✓
Azul	✓ 5002	• 5010	• 5002	• A 5005*	• 5010
Rojo	• 3002	• 3002		• 3000	• 3002
Naranja	• 2011	• 2011	• 2009	• A 2009*	
Gris	• 7035	• 7037	• 7001[5]	• A 7038 • 7045[4]	• 7035
Amarillo	• 1021	• 1021		• 1023	
Verde	• 6018				
Beige	• 1014				
Blanco	• 9016	• 9010			
Negro		• 9005			

• Opción ✓ Estándar – no posible

A = Propiedades Antiestáticas *= Superficie plana en lado del protector de rodillo

1) Altura < 2500 mm, siempre con cubierta
2) Puede haber variaciones dependiendo de otras propiedades
3) Dependiendo de la alternación de carga/minuto, tamaño de puerta y lugar de instalación
4) Apenas inflamable
5) Si RollTex es original = pintable

Datos técnicos	ASSA ABLOY RR300 S/I
Aplicación	Puerta interior
Dimensiones de la puerta DW (mín./máx.) [2] DH (mín./máx.) [2]	 1000/4000 mm 1000/4200 mm
Superficie máx.	16,8 m²
Apertura/cierre máx. (m/s) [2]	2,0/1,0
Ciclos por minuto, máx. * el número exacto de minutos depende de la aplicación	ACS 50 = 1 MCC = 3
Resistencia al viento (EN 12424)	clase 1
Emisión de ruido	< 70 dB A
Rango de temperaturas máx. (ampliable a petición) [3]	+10 °C a +40 °C (0 a +60 °C)
Superficie/material	
Marco lateral	✓ acero galvanizado • acero inoxidable
Perfil inferior [2]	✓ Aluminio • acero inoxidable • "Flex-Edge" flexible
Perfil inferior con junta flexible extendida	•
Cubierta de rodillo superior [1]	• acero galvanizado • acero inoxidable 0° o 30°
Cubierta del motor [1]	✓ Plástico gris • Acero lacado en color RAL • acero inoxidable 15°
Características de seguridad	
Banda de seguridad eléctrica	✓
Suministro de energía para la banda de seguridad	Cable espiral
Fotocélula de eje de puerta en el marco lateral	✓
Protección anticaída en la unidad motriz	✓
Sistema de colisión en el perfil inferior [2]	• DW ≥ 1300 mm
Equipo	
Semáforo LED	•
Junta de dintel	•
Semáforo con detección de dirección	✓ MCC
Semáforo sin detección de dirección	✓
Luz intermitente de alarma	✓
Unidad motriz	
Calentamiento de engranajes	•
Transmisión por cadena	• (sin cubierta de motor)
Activación manual	Manivela
Sistema de control	
MCC, apertura/cierre máx. (m/s) [2]	• 2,0/1,0
ACS 50, apertura/cierre máx. (m/s) [2]	• 1,0/1,0 (máx. DW 3500 × DH 3500 mm)
Display/control separados	solo en MCC
Protección mediante fusible, según lugar de instalación	10 A (características C) (a 220/230 V 16 A)
Protección	ACS50/MCC = IP55
Contactos libres de potencial	✓ ACS50 • MCC
Conexión de red	
ACS 50	Estándar: 3L/(N)/ PE/220/230/380/400/415 V; 50/50 Hz con transformador: 3L/(N) PE/440/480/500 V; 50 Hz
MCC	Estándar: 3L/(N) PE/380/400/415/440/460/480 V; 50/60 Hz con transformador: 3L/(N) PE/220/230/500 V; 50/60 Hz

Dibujo general ASSA ABLOY RR300

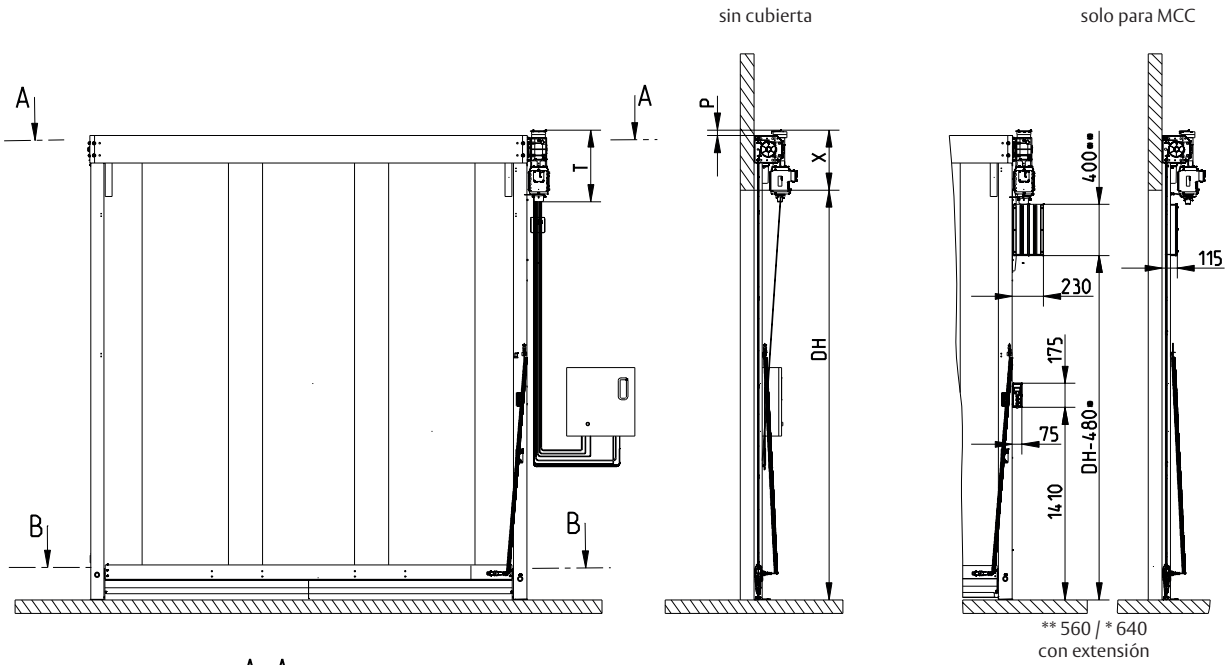

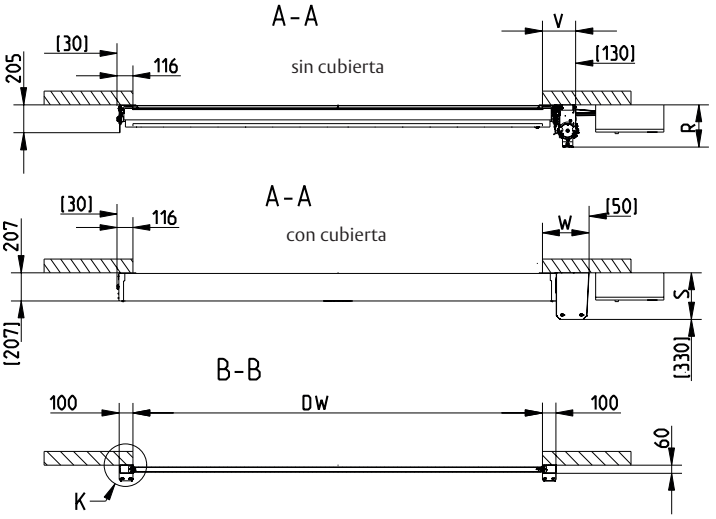

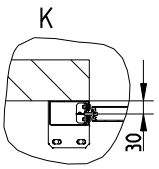

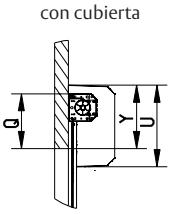

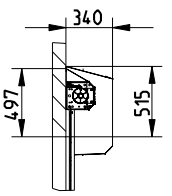

cubierta de motor
y rodillo
acero inoxidable –
inclinación de 30°/15°

Sin cubierta de motor		
	MCC	ACS 50, sin control
X	440	440
V	265	265
R	315	315
T	550	520
P	42	42

Con cubierta de motor			
	Plástico	Acero	Acero inoxidable
Y	470	465	515
W	346	342	342
S	340	340	340
U	610	600	650
Q	400	400	400

Tamaños disponibles		DW	DH
Estándar	mín.	1000	1000
Colisión		1300	1000
Estándar	máx.	4000	4200
ACS 50		3500	3500
Parte superior 1,3 mm		3500	3500

[ ] = Espacio necesario para la instalación

Cuadro de maniobras ASSA ABLOY			
		ACS 50	**MCC**
Dimensiones an × al × pr	mm	300 × 400 × 210	220 × 380 × 100

El Grupo ASSA ABLOY es el líder mundial en soluciones de acceso. Cada día ayudamos a miles de millones de personas a vivir en un mundo más abierto. ASSA ABLOY Entrance Systems ofrece soluciones que permiten un flujo eficaz y seguro de mercancías y personas. Nuestra oferta incluye una amplia gama de puertas automáticas peatonales, industriales y residenciales, equipamiento para muelles de carga y servicios.

assaabloyentrance.com

Esquema de instalación ASSA ABLOY RR300

Instalación sobre dintel

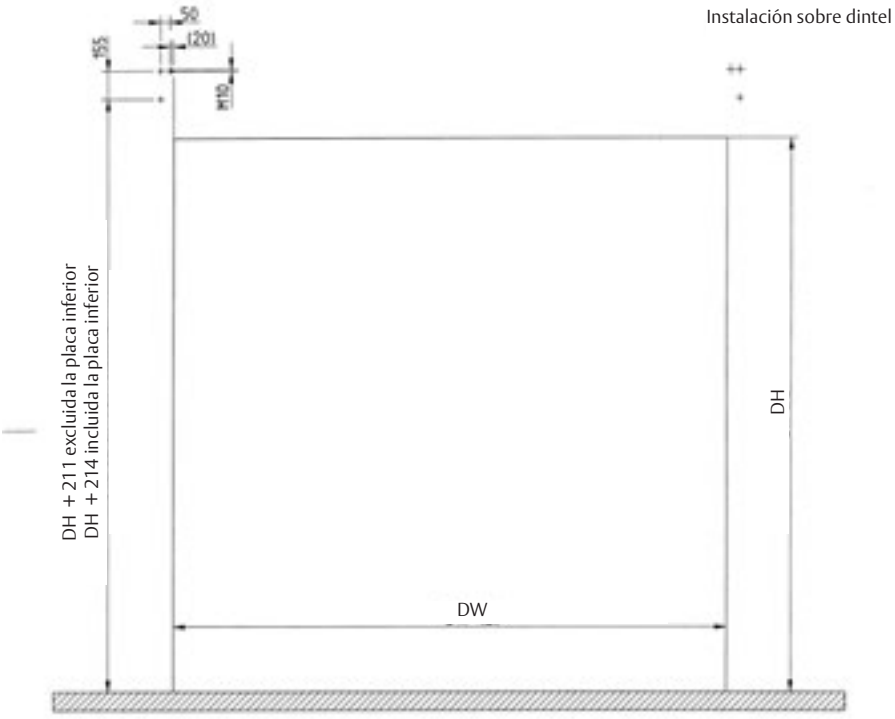

Fijación al suelo



8300R00010/c

Technical data subject to change without notice

© ASSA ABLOY Entrance Systems AB PL.MAN/ASSA ABLOY RR300/de_ES-1.1/1907/64 100358