Mecanismo para puertas batientes ASSA ABLOY SW150

ASSA ABLOY

ASSA ABLOY Entrance Systems

The global leader in door opening solutions



Especificaciones técnicas	
Alimentación eléctrica	100-240 VCA +10/-15%, 50/60 Hz, fusibles de red máx. 10 A (instalación en edificios)
Consumo eléctrico	Máx. 300 W
Tensión auxiliar	24 V CC, máx. 700 mA
Unidad de batería de emergencia monitorizada	24 V CC
Conexión de cerrojo electromecánico	12 V CC máx. 1200 mA o 24 V CC máx. 600 mA
Temperatura ambiente	-20 °C a +45 °C
Humedad relativa (sin condensación)	95%
Peso y anchura máximos recomendados de la puerta Inercia J = peso de la puerta x (anchura de la puerta)²/3 PUSH = 70 kgm², PULL = 40 kgm²	
Clase de protección: IP-20 para instalación interior o exterior con protección climática adecuada	
El mecanismo ASSA ABLOY SW150 cumple con - EN 16005 - EN 60335-2-103 - IEC 60335-1 - IEC 60335-2-103	

ASSA ABLOY ENTRANCE SYSTEMS
Automatically green

El silencioso y compacto mecanismo batiente ASSA ABLOY SW150 es la elección ideal para entradas interiores donde el muelle de cierre no es necesario.

Eficacia energética
La innovadora electrónica del ASSA ABLOY SW150 asegura un consumo de energía mínimo para el rendimiento óptimo de la puerta. Al no disponer de muelle de cierre, el consumo de energía en posición de apertura mantenida es prácticamente cero. Los sistemas de puertas automáticas de ASSA ABLOY son cómodos y sostenibles por naturaleza ya que garantizan que las puertas se abren exclusivamente cuando es necesario pasar por ellas, lo que elimina filtraciones de aire innecesarias y mantiene la separación entre los dos climas.

Seguridad
El mecanismo ASSA ABLOY SW150 ofrece seguridad de uso a cualquier persona, independientemente de su edad y capacidad física. En caso de producirse una obstrucción por causa de una persona o un objeto, el control de obstrucciones garantiza. Además, el mecanismo para puertas batientes ASSA ABLOY SW150 cumple totalmente con los estándares europeos.

Respaldo
Cualquier entrada equipada con un mecanismo ASSA ABLOY SW150 estará siempre lista para funcionar gracias al respaldo de la batería. El mecanismo ASSA ABLOY SW150 también supervisa la carga y función de la batería, y ofrece una indicación electrónica si no funciona correctamente y es necesario sustituirla.

Se trata de un mecanismo realmente fiable que no se ve afectado por la presión al abrir y cerrar la puerta. Aparte de todo esto, el mecanismo ASSA ABLOY SW150 puede abrirse manualmente, algo muy conveniente en caso de necesitar una salida rápida y segura, gracias a un sensor que garantiza la fuerza de apertura manual más baja posible.

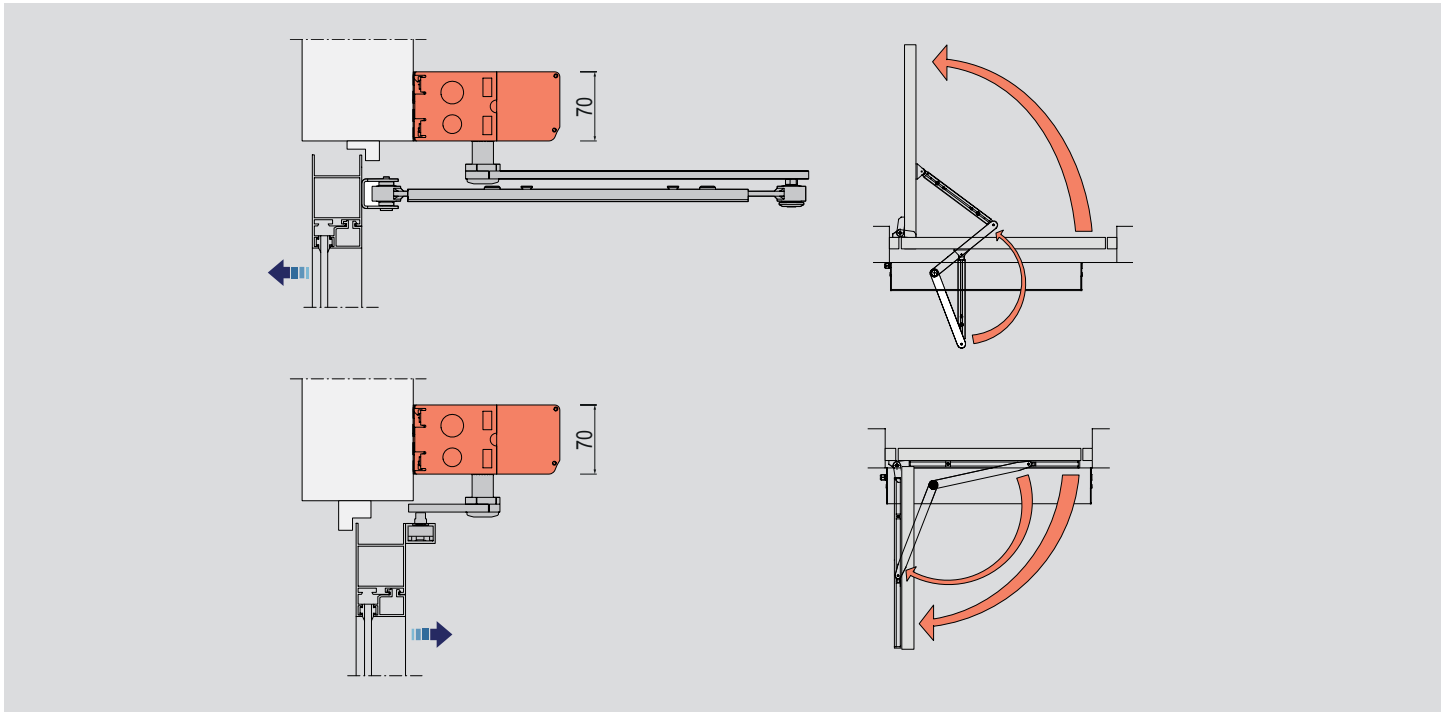

Seguridad
Las funciones inteligentes de bloqueo del mecanismo ASSA ABLOY SW150 se han diseñado para ofrecerle tranquilidad. Las puertas dobles, por ejemplo, se controlan con precisión para evitar atascos y aumentar la seguridad. El mecanismo ASSA ABLOY SW150 también puede detectar si la puerta no se ha cerrado por completo e indicará a la puerta de ello para que se vuelva a abrir y cerrar completamente, incluso en condiciones de presión.

Estética
El fino mecanismo de 70 mm ASSA ABLOY SW150 requiere un espacio mínimo para ofrecer el máximo rendimiento. Además, el sistema de puertas funciona de un modo increíblemente silencioso, a pesar de su impresionante capacidad para accionar puertas pesadas.

El mecanismo ASSA ABLOY SW150 puede adaptarse a puertas existentes, logrando con ello mantener intactos el diseño y entorno estético general del sistema de puertas.

Equipo estándar

Cobertor- Aluminio anodizado plata, otros acabados de pintura opcionales
Dimensiones -Longitud 840 mm
- Altura 70 mm
- Profundidad 148 mm

Unidad de control CU-300 - con posibilidad de conectar unidades de activación manuales y automáticas y selectores de posición

Accesorios y opciones

- Selectores de programa
- Unidad de extensión EXU-SI: utilizada cuando se requieren funciones adicionales como, por ejemplo, cerrojo electromecánico, selector de programas, batería de emergencia, función de neutralización de apertura/cierre, impulso de apertura de llave y exterior
- Unidad de extensión EXU-SA: con entradas para sensores de puerta monitorizados/no monitorizados, con posibilidad de impulso de presencia y/o detección de presencia. Cuenta también con una salida integrada de relé para indicación de puerta o error.
- Cable sinc.: utilizado en puertas dobles para seleccionar el orden de apertura y cierre
- Dispositivos de protección contra pinzamiento de dedos
- Unidades de activación manual y automática
- Unidad de batería de emergencia
- Sensores de impulsos y detección de presencia
- Sistemas de brazo PUSH y PULL

© ASSA ABLOY Entrance Systems AB - PD.SW150/ORG.es-ES-4.0/1803 - 1013292 Datos técnicos sujetos a cambios sin previo aviso.

Este equipo debe ser instalado, inspeccionado regularmente, mantenido y reparado por personal autorizado y debidamente formado por ASSA ABLOY. Se recomienda definir planes de mantenimiento preventivo para garantizar un funcionamiento correcto y seguro. Póngase en contacto con su representante de ASSA ABLOY Entrance Systems que le asesorará sobre nuestra oferta de servicio!

ASSA ABLOY Entrance Systems
Teléfono: +34 916 601 070
info.es.entrance@assaabloy.com
assaabloyentrance.es

Tanto la denominación como el logotipo de ASSA ABLOY son marcas comerciales propiedad de ASSA ABLOY Group.