Mecanismo para puertas correderas
ASSA ABLOY SL520

ASSA ABLOY
Entrance Systems

The global leader in
door opening solutions



Especificaciones técnicas	
Dimensiones del mecanismo	150 mm x 165 mm (altura x profundidad)
Suministro eléctrico	100-240 V CA ±10% 50/60 Hz
Consumo de energía	máx. 250 W
Peso máximo recomendado de la puerta	
ASSA ABLOY SL520 -2	80 kg/hoja móvil (corredera doble)
ASSA ABLOY SL520 -1	80 kg/hoja móvil (corredera simple)
Ancho de paso libre (COW)	
ASSA ABLOY SL520 -2	1720 – 4000 mm (corredera doble)
ASSA ABLOY SL520 -1	900 – 4000 mm (corredera simple)
Para otras dimensiones contacte con nosotros.	
Velocidad de apertura y cierre variable	hasta 1,7 m/s (4 hojas)
Tiempo de apertura mantenida	0 – 60 s
Temperatura ambiente	-20° C a +50° C
Humedad relativa (sin condensación)	máx. 85%

ASSA ABLOY ENTRANCE SYSTEMS
Automatically green

El mecanismo para puertas correderas telescópicas ASSA ABLOY SL520 permite actualizaciones y complementos si desea mejorar su negocio.

Entradas sostenibles
Puede estar seguro de que su entrada se adaptará al tránsito de personas y reducirá su huella medioambiental. Para que su entrada sea más sostenible, podemos ofrecerle distintas soluciones como, por ejemplo, un sellado adicional (kit de alta estanqueidad TightSeal de ASSA ABLOY), una unidad motriz sostenible, un ancho de apertura inteligente en función del tránsito, un bloqueo del paso de aire en las puertas interiores y exteriores o un óptimo ajuste del temporizador, entre otras.

La seguridad es lo primero
Para asegurar un paso seguro a través de la puerta cuando se están cerrando, las hojas se reabrirán si se detecta un obstáculo y volverán a moverse de nuevo a baja velocidad para comprobar si este ha desaparecido. Si se detecta un obstáculo durante la apertura o entre las hojas que se están abriendo y las paredes circundantes o los accesorios interiores, las hojas se pararán automáticamente y se cerrarán transcurrido un retardo de tiempo. La velocidad y la fuerza de las hojas pueden personalizarse para optimizar la seguridad. Para lograr un nivel óptimo de seguridad y de comodidad para los usuarios, use un sistema supervisado de detección de presencia de ASSA ABLOY.

Fiabilidad
Determine el nivel de seguridad mediante la adición de distintas características. El paso de personas no autorizadas no representa un problema para el ASSA ABLOY SL520 gracias al uso de distintos cerrojos y su exclusiva función que permite cerrar simultáneamente todas las hojas móviles individuales. El selector de posiciones puede ajustarse a sus necesidades de seguridad durante y fuera del horario comercial. Las instalaciones con esclusas ofrecen un nivel de seguridad aún más elevado.

Servicio y mantenimiento cómodos
Asegúrese de evitar averías antes de que ocurran mediante los indicadores de mantenimiento y los diagnósticos automáticos o bien, permita que nos ocupemos de su mantenimiento a través de los programas de mantenimiento personalizados de ASSA ABLOY Entrance Systems.

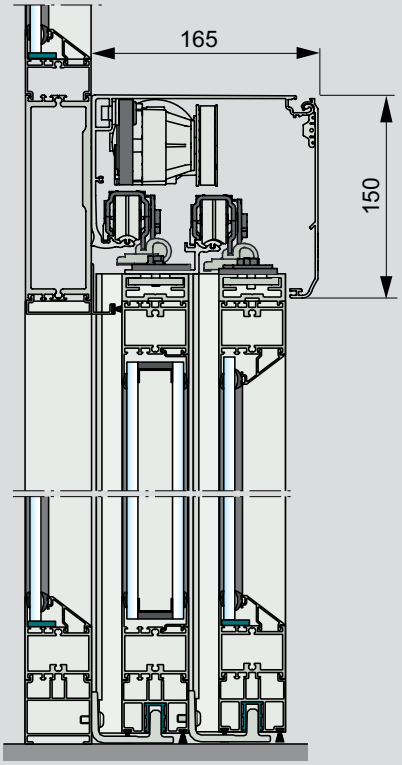

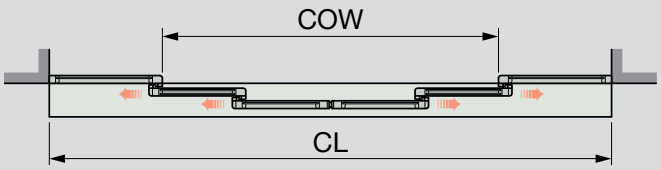

Corredera doble

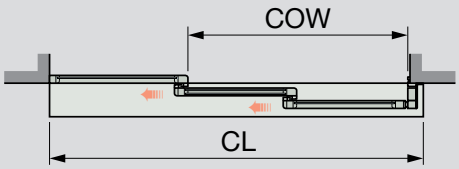

Apertura hacia la izquierda

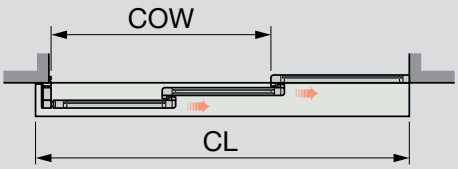

Apertura hacia la derecha

COW = Ancho de paso libre
CL = Longitud del cobertor

Equipo estándar

- Cobertor: aluminio anodizado transparente
- Chasis de soporte con transmisión
- Unidad de control electrónica con conexiones enchufables y fuente de alimentación.

Nueva generación de mecanismos telescópicos
El ASSA ABLOY SL520 modular optimiza el máximo ancho de apertura de su entrada automática. Adecuado para entradas grandes y pequeñas.
El ASSA ABLOY SL520 mejora aún más la estética de su entrada automática gracias a su innovador diseño resistente, fiable y silencioso de un solo riel que garantiza un funcionamiento óptimo sin averías, comodidad y atractivo para los peatones que la atraviesan.

Modelos
ASSA ABLOY SL520-2 - cuatro hojas hojas, corredera doble, con o sin salida antipánico
ASSA ABLOY SL520 -R/L - dos hojas, corredera simple, apertura hacia la derecha o izquierda, con o sin salida antipánico

Accesorios y opciones

- Cobertor: Otras opciones anodizadas o pintadas en colores RAL
- Adaptador para puertas de hasta 65 mm de espesor de otros proveedores
- Ancho de apertura controlado por volumen de tráfico
- Sincronización de dos mecanismos
- Selectores de modo operativo
- Unidad electrónica de apertura o cierre de emergencia
- Puerta antipánico
- Pulsador de emergencia
- Sensores de presencia y movimiento de ASSA ABLOY
- Cerrojos eléctricos
- Enclavamiento entre mecanismos
- Interruptor de llave
- Sistemas de puertas automáticas de ASSA ABLOY
- Ruta de evacuación de acuerdo a CO48 (Francia). En caso de fallo de corriente, la puerta puede ser abierta por medio de las gomas elásticas incorporadas

© ASSA ABLOY Entrance Systems AB - SL520/ORG.es-ES-7.0/1908 - 1009199 Datos técnicos sujetos a cambios sin previo aviso.

Este equipo debe ser instalado, inspeccionado regularmente, mantenido y reparado por personal autorizado y debidamente formado por ASSA ABLOY. Se recomienda definir planes de mantenimiento preventivo para garantizar un funcionamiento correcto y seguro. Póngase en contacto con su representante de ASSA ABLOY Entrance Systems que le asesorará sobre nuestra oferta de servicio!

ASSA ABLOY Entrance Systems
Tel.: +34 91 660 10 70
info.es.entrance@assaabloy.com
www.assaabloyentrance.es

Tanto la denominación como el logotipo de ASSA ABLOY son marcas comerciales propiedad de ASSA ABLOY Group.