Ficha técnica de producto

Equipos para muelles

ASSA ABLOY DE6190AR Inmovilización automática

ASSA ABLOY
Entrance Systems

Experience a safer
and more open world



Copyright y exención de responsabilidad

Aun cuando el contenido de esta publicación se ha preparado con el mayor cuidado posible, ASSA ABLOY Entrance Systems no asume ninguna responsabilidad por daños que puedan derivarse de eventuales errores u omisiones en este documento. Nos reservamos el derecho de hacer las modificaciones/sustituciones adecuadas sin previo aviso.

El contenido de este documento no concede ningún tipo de derechos.

Colores: pueden producirse diferencias de color debido al uso de diferentes métodos de impresión y publicación.

Se prohíbe la reproducción o publicación de cualquier parte de este documento, ya sea mediante escáner, de forma impresa, por fotocopia, microfilm o cualquier otro método, sin la autorización previa por escrito de ASSA ABLOY Entrance Systems.

Copyright © ASSA ABLOY Entrance Systems AB 2006-2019.

Todos los derechos reservados.

Las marcas ASSA ABLOY, Besam, Crawford, Albany y Megadoor, así como sus logotipos, son marcas comerciales propiedad de ASSA ABLOY Group.

ASSA ABLOY
Entrance Systems

Contenido

Copyright y exención de responsabilidad 2

Contenido 3

1. Descripción 4

1.1 Modo de funcionamiento 4
1.2 Vista general 7
1.2.1 Dimensiones 7
1.2.2 Descripción de los componentes 7
1.2.3 Liberación manual del brazo de bloqueo 8
1.3 Estándar 8
1.4 Opciones 8
1.5 Funciones de interbloqueo 9
1.6 Cuadro de maniobras 9

2. Especificaciones del camión 10

2.1 Rango de trabajo del sistema de inmovilización 10
2.2 Dimensiones de ruedas adecuadas 11
2.3 Camiones no adecuados 11

3. Especificaciones técnicas 12

4. Un servicio en el que puede confiar 13

Índice 14

1. Descripción

El sistema de inmovilización automática ASSA ABLOY DE6190AR es un sistema hidráulico de inmovilización de rueda que ayuda e prevenir accidentes y lesiones en el muelle de carga. Durante la operación de carga existe el riesgo de que el tráiler se separe accidentalmente del muelle debido al impacto de las carretillas elevadoras que circulan a su alrededor, un problema conocido como desplazamiento involuntario. Otro peligro que siempre está presente es el arranque prematuro, que se produce cuando un camión se pone en marcha antes de tiempo debido a un malentendido, instrucciones incorrectas o falta de comunicación con el conductor. La solución ideal para estos dos problemas es el sistema de inmovilización automática ASSA ABLOY DE6190AR.

Durante el procedimiento de acoplamiento, el sistema de inmovilización automática ASSA ABLOY DE6190AR actúa como una guía de aparcamiento mientras el camión se desplaza marcha atrás. Esto reduce la posibilidad de daños al camión, al abrigo de estanqueidad, a la plataforma o al edificio. Una vez que el camión se encuentra en la posición correcta en el muelle carga, el sistema hidráulico de inmovilización de rueda se activa mediante un pulsador de impulso situado en el cuadro de maniobras, que a su vez está situado en el interior del edificio. El brazo de sujeción detecta e inmoviliza automáticamente la rueda trasera.

La característica más sobresaliente del sistema de inmovilización automática ASSA ABLOY DE6190AR es la fuerza de sujeción constante producida por el sistema hidráulico, que proporciona una inmovilización fiable y segura durante las operaciones de carga.

1.1 Modo de funcionamiento

1. Estado “listo para usar
”El semáforo exterior se enciende en verde; el camión puede dar marcha atrás hacia el muelle de carga.
La operación de carga no se puede iniciar. La puerta seccional de la plataforma está bloqueada y no se puede usar.

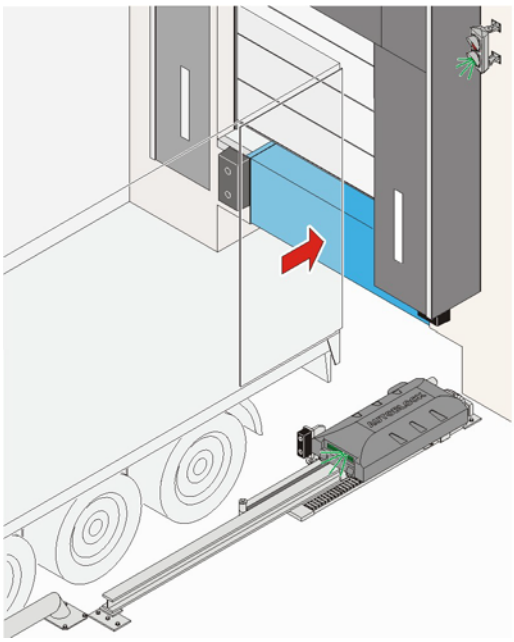

2A. Activar el sistema de inmovilización (estándar)
Cuando el camión está en posición, el sistema de inmovilización se activa mediante un pulsador de impulso situado en el cuadro de maniobras. Al activarse, suena una alarma y la luz del semáforo exterior cambia de color verde a rojo intermitente para indicar el movimiento del sistema de inmovilización.
Cuando el brazo detector hace contacto con la rueda trasera del camión, el brazo de sujeción se extiende hasta 250 mm delante de la rueda, el carro se mueve hacia la rueda e inmoviliza el camión ejerciendo presión en dirección al edificio. Luego, el semáforo exterior cambia a rojo y la lámpara indicadora interna del cuadro de maniobras cambia a verde. La puerta seccional o la plataforma quedan desbloqueadas para poder usarlas.

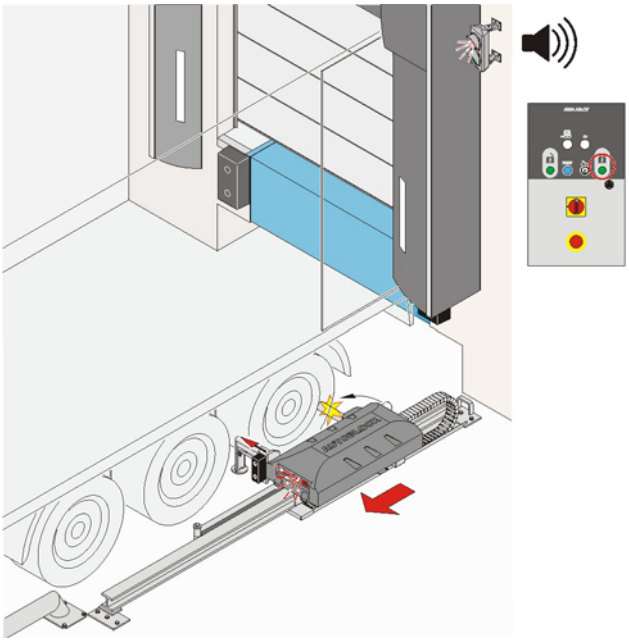

2B. Activar el sistema de inmovilización (opcional con sensor de guardabarros)
Cuando el camión está en posición, el sistema de inmovilización se activa mediante un pulsador de impulso situado en el cuadro de maniobras. Al activarse el sistema, la luz del semáforo exterior cambia de color verde a rojo intermitente para indicar el movimiento del sistema de inmovilización. Cuando el brazo detector hace contacto con la rueda trasera del camión, el carro se mueve hacia la rueda. Cuando el sensor de guardabarros detecta la rueda por la parte delantera y que no hay ningún obstáculo, el brazo de sujeción se extiende por delante de la rueda. Luego, la luz del semáforo exterior cambia a color rojo y el indicador luminoso interior del cuadro de maniobras cambia a color verde. La puerta seccional o la plataforma quedan desbloqueadas para poder usarlas. Si hay algún obstáculo, el brazo de sujeción no se extenderá y la máquina volverá a la posición de estacionamiento. La ventaja que ofrece este sensor es que evita daños en los camiones que poseen guardabarros colgantes rígidos cuando están estacionados en el muelle de carga.

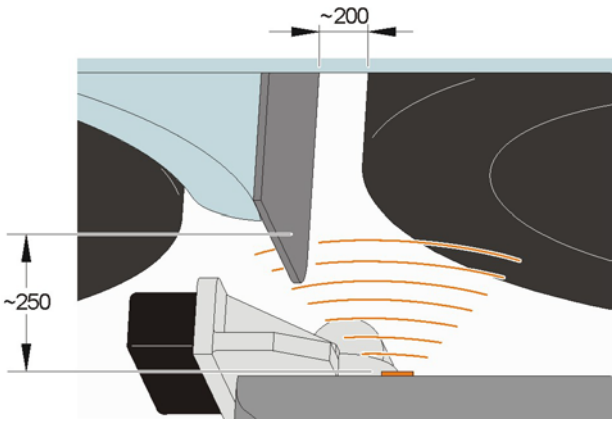

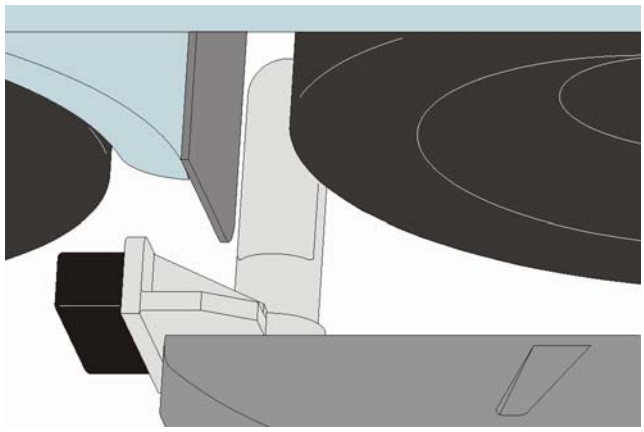

3. Operación de carga
Ahora se puede iniciar la operación de carga. La puerta seccional se puede abrir y la plataforma se puede conectar al camión.

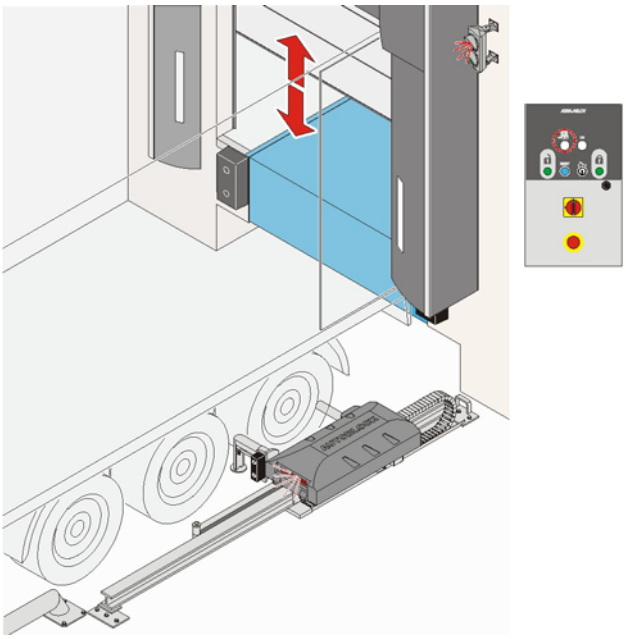

4. Liberar el sistema de inmovilización
Cuando la plataforma ha vuelto a la posición de aparcamiento y la puerta está cerrada, el sistema de inmovilización se libera mediante un impulso a través de un pulsador situado en el cuadro de maniobras.
Cuando se libera, suena una alarma y el semáforo exterior cambia de rojo constante a rojo intermitente para indicar el movimiento del sistema de inmovilización.
Cuando el sistema de inmovilización vuelve a la posición de aparcamiento, el semáforo exterior cambia a verde.
El camión puede ahora ponerse en marcha y el sistema de inmovilización queda listo para recibir el próximo camión.
El brazo de bloqueo se puede desbloquear manualmente en caso de interrupción de la alimentación eléctrica.

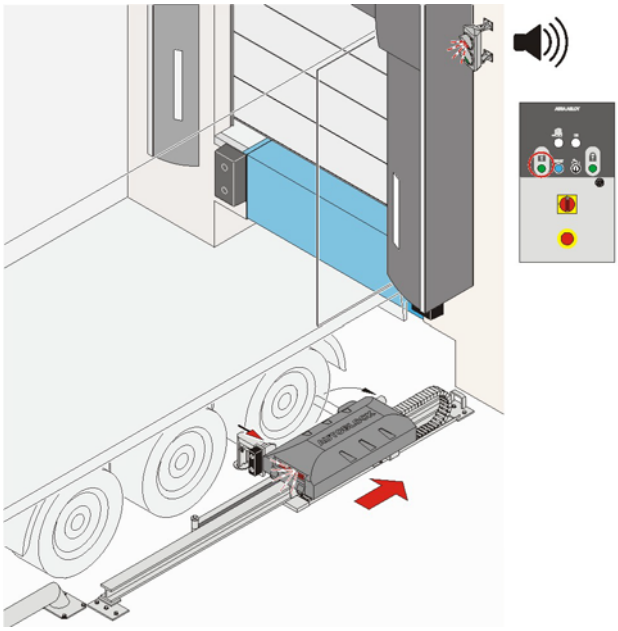

Aviso:
Antes de activar el sistema de inmovilización, el operario debe asegurarse de que el camión está correctamente posicionado contra los topes.

Observación:
Si el sistema de inmovilización se activa sin que haya un vehículo en el muelle, el sistema vuelve automáticamente a la posición de estacionamiento.

1.2 Vista general

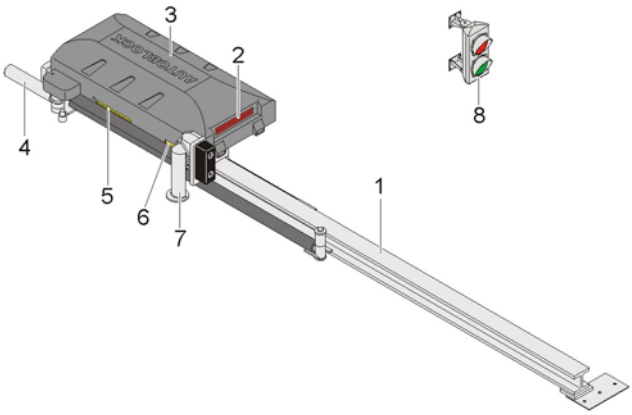

1) Guía vertical
2) Semáforo integrado
3) Carro
4) Brazo detector
5) Luz LED exterior
6) Sensor de guardabarros (opcional)
7) Brazo de bloqueo
8) Semáforo exterior adicional

1.2.1 Dimensiones

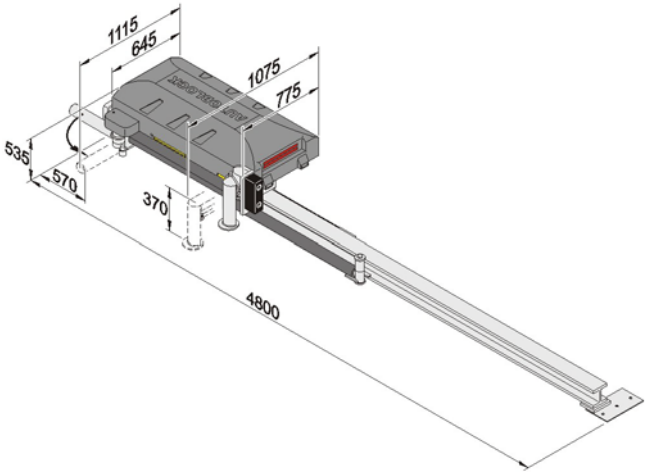

1.2.2 Descripción de los componentes

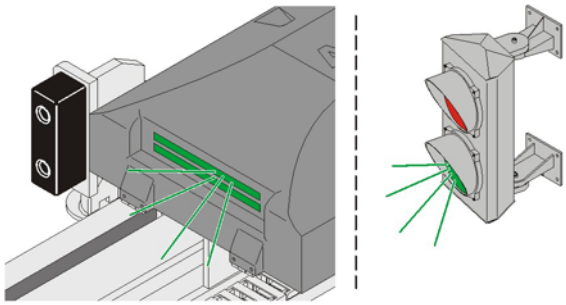

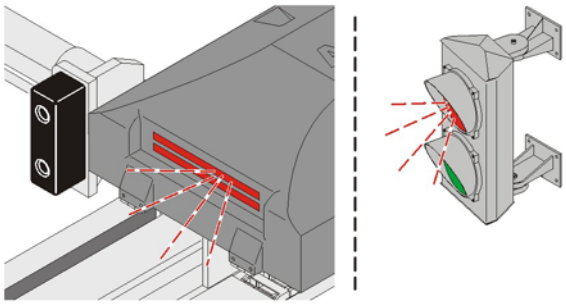

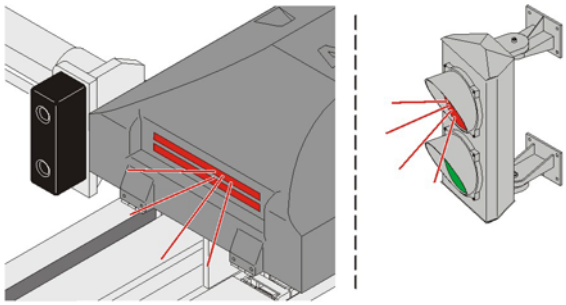

1.2.3 Liberación manual del brazo de bloqueo

Si se produce una interrupción del suministro eléctrico, es posible liberar manualmente el brazo de bloqueo para permitir que el camión se ponga en marcha.

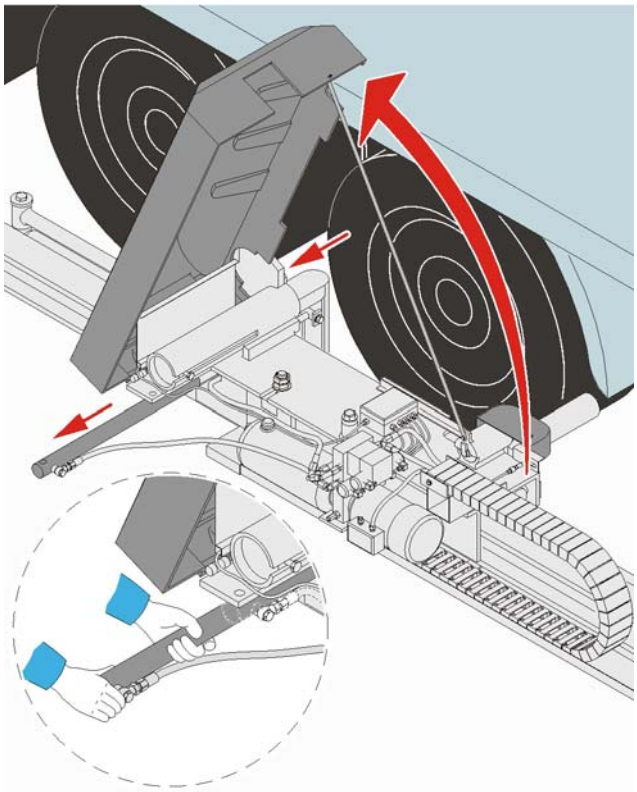

1.3 Estándar

Fuerza de inmovilización	200 kN
Longitud estándar del cable	Cable del motor 15 m Cable del sensor de la puerta seccional 2,5 m Cable del sensor de la plataforma 15,0 m
Semáforo	Integrado en el carro
Interbloqueo	Sensor para puerta seccional Sensor para plataforma
Luz LED exterior	Tiene un sensor de luminosidad y se ilumina cuando está oscuro
Interruptor de llave de seguridad	Desconecta las funciones de interbloqueo
Selector de modo invierno	La unidad hidráulica funcionará en un circuito cerrado durante un minuto cada cuatro horas.

1.4 Opciones

Semáforo	Adicional, exterior con cable de 12,0 m
Interbloqueo	Sensor para detección de camiones (sensor Dock-IN)
Sensor de guardabarros	Sensor para evitar que el brazo de bloqueo dañe a los camiones con guardabarros colgantes rígidos
Equipo	Instalación de guías de estacionamiento embutidas en hormigón Instalación de guías de estacionamiento ancladas con tornillos

1.5 Funciones de interbloqueo

- El sensor de la puerta del muelle de carga garantiza que el sistema de inmovilización solo se puede activar cuando la puerta está cerrada. En un proceso de carga estándar, la puerta se cierra cuando la operación de carga ha finalizado. Luego, la función de interbloqueo impide que el sistema de inmovilización sea retirado demasiado temprano, para que el camión no pueda ponerse en marcha demasiado pronto y de esta forma evitar posibles situaciones de peligro para los conductores de las carretillas elevadoras. Este proceso de carga es estándar en muchos sectores y se puede instalar con la plataforma detrás de la puerta o situada en un túnel de carga en el exterior.
- El sensor de la plataforma también garantiza que el sistema de inmovilización solo se puede activar cuando la puerta y la plataforma están cerradas. En un proceso de carga divido en secuencias en función de cuándo las mercancías están listas desde el punto de vista de la producción, la puerta del muelle de carga se cierra entre las secuencias mientras la plataforma permanece conectada al camión. Luego, la función de interbloqueo impide que el sistema de inmovilización sea retirado demasiado temprano, para que el camión no pueda ponerse en marcha demasiado pronto y de esta forma evitar posibles situaciones de peligro para los conductores de las carretillas elevadoras. Este proceso de carga es utilizado por algunas empresas manufactureras y se puede instalar con la plataforma situada en un túnel de carga en el exterior.
- El sensor de detección de camión también garantiza que el sistema de inmovilización solo se puede activar cuando el camión se encuentra en su sitio. Esta función de interbloqueo impide que el sistema de inmovilización se mueva accidentalmente antes de que el camión haya llegado a la posición correcta delante del muelle de carga, evitando de esta forma posibles situaciones de peligro para las personas que se encuentran fuera del área de movimiento de los camiones.

1.6 Cuadro de maniobras

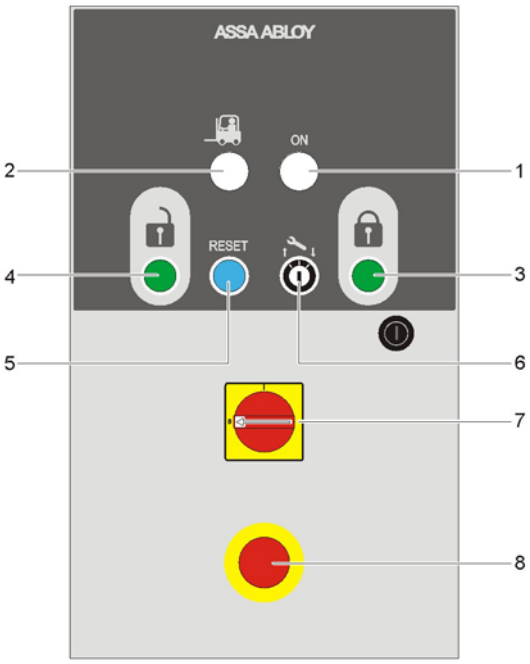

1) Señal blanca que indica que el suministro eléctrico está conectado.
2) Señal verde que indica que la plataforma o la puerta seccional está liberada (el camión está acoplado al muelle e inmovilizado).
3) Pulsador que activa el sistema de inmovilización, haciendo que éste se mueva hacia delante e inmovilice el camión.
   La lámpara del pulsador se enciende en verde cuando el sistema de inmovilización está listo para usarse o cuando el sensor opcional de detección de camión se ha activado.
4) Pulsador que libera el sistema de inmovilización, haciendo que éste regrese a la posición de aparcamiento.
5) Pulsador para REINICIAR el sistema de inmovilización. Señal azul que indica que se ha producido un error en el sistema o que se ha activado el botón de parada de emergencia.
6) Interruptor de llave para mantenimiento.
7) Interruptor de alimentación.
8) Pulsador de parada de emergencia.

2. Especificaciones del camión

El ASSA ABLOY DE6190AR sistema de inmovilización automática se puede utilizar para un gran número de vehículos con o sin trampilla. Remolques de uno, dos o tres ejes, así como la mayoría de vehículos más pequeños de hasta 3,5 toneladas.

Camión sin trampilla

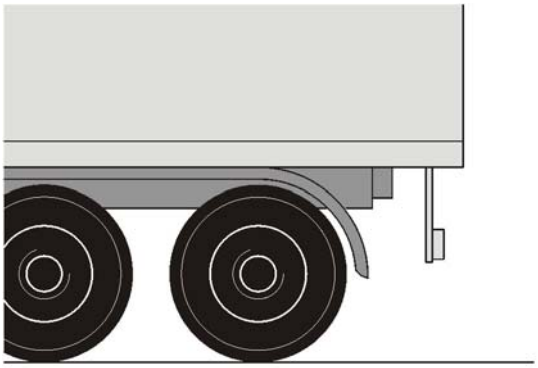

Camión con trampilla

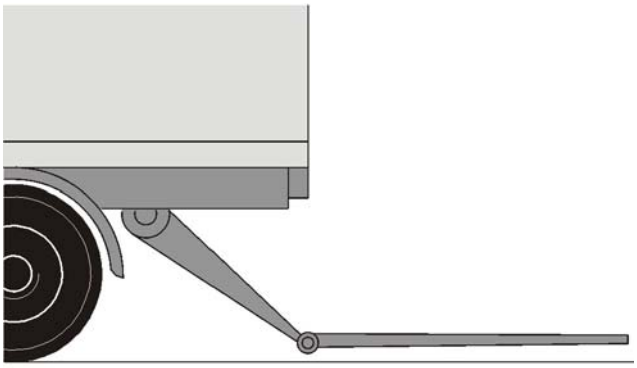

2.1 Rango de trabajo del sistema de inmovilización

El rango de trabajo define los camiones adecuados que pueden ser asegurados por el ASSA ABLOY DE6190AR sistema de inmovilización automática.

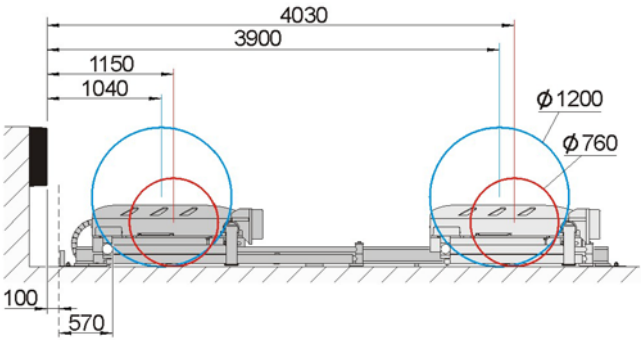

La posición trasera del ASSA ABLOY DE6190AR sistema de inmovilización automática es de 100 mm por delante del tope para permitir el accionamiento con camiones con trampilla. En esta posición, la distancia desde el tope a la rueda trasera debe ser como mínimo de 670 mm (570 mm desde el brazo de detección de rueda + 100 mm desde el tope).

El rango de trabajo del sistema depende del tamaño de las ruedas de los camiones.

Diámetro de las ruedas	**Distancia mín. al tope desde el centro de la rueda**	**Distancia máx. al tope desde el centro de la rueda**	**Rango de trabajo:**
760 mm	1150 mm	4030 mm	2880
1200 mm	1040 mm	3900 mm	2860

2.2 Dimensiones de ruedas adecuadas

Dimensiones de ruedas adecuadas
Diámetros de 760 a 1200 mm

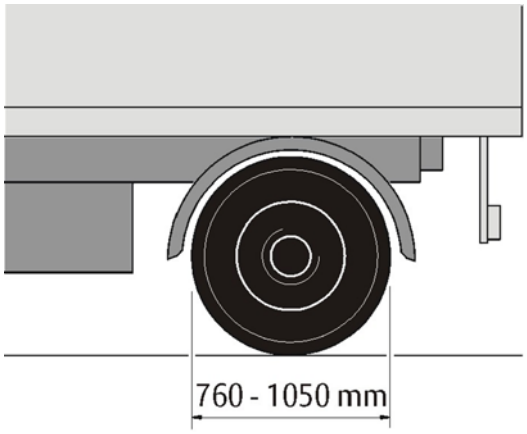

Espacio libre delante de la rueda
(para el brazo de bloqueo)

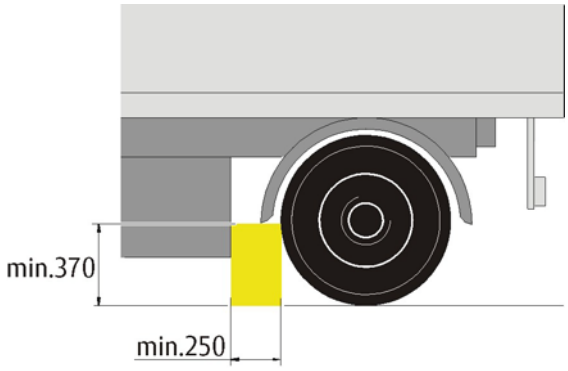

2.3 Camiones no adecuados



3. Especificaciones técnicas

Eléctrico

Suministro eléctrico	380 V trifásico con toma de tierra
Intensidad de corriente	7 amperios
Control	24 V CC
Automatización MOELLER	EASY 721-DC-TC
Suministro eléctrico estabilizado	24 V CC con protección (no se necesitan fusibles)
Relés desmontables	SÍ – facilitan el mantenimiento
Cableado con conectores	SÍ – facilita el mantenimiento
Sensor de posición de la puerta	SÍ (de serie) – sensor Reflex Sick (interbloqueo ED 6059)
Sensor de posición del muelle	SÍ (de serie) – sensor Reflex Sick (interbloqueo ED 6059)
Bloqueo de puerta motorizado, "SIN" contacto	SÍ (de serie) – realimentación al bloque de terminales (interbloqueo ED 6059)
Bloqueo de puerta hidráulico, "SIN" contacto	SÍ (de serie) – realimentación al bloque de terminales (interbloqueo ED 6059)
Sensor de posición de brazo de bloqueo	Sensor inductivo con indicador de control NBN8-12GM50-E2-V1
Sensor de detección de rueda	Sensor inductivo con indicador de control NBN8-12GM50-E2-V1
Iluminación automática de seguridad	SÍ (de serie) – 2 luces LED de 4 W con luz ajustable para el atardecer
Luces LED de señalización	SÍ (de serie) – tiras de LED rojos y verdes en el carro
Señalización mediante indicador LED interior	SÍ (de serie) –
Alarma	SÍ (de serie) – ajustable
Llave de contacto para mantenimiento	SÍ (de serie) con indicador luminoso de control
Función verano/invierno	SÍ (de serie)
Función de retorno automático (si no hay ningún vehículo)	SÍ (de serie) – evita el bloqueo del muelle por causa de maniobras incorrectas
Activación de dispositivos de seguridad si el vehículo no está frenado	SÍ (de serie) – muy importante si el muelle se encuentra en una pendiente

Los sensores inductivos solo funcionan con cuerpos metálicos; no son sensibles a otros materiales, incluyendo la nieve, lluvia, etc. (clase de protección IP 65)

Hidráulica

Unidad hidráulica	Motor 1,1 kW TX 905-1500 rpm 220/380 Tri, ajustado a 60 bares
Bomba hidráulica	9,8 cc MHYDE 3434, depósito de 12 litros
Válvulas solenoide y bobinas con indicadores LED de control	2 válvulas solenoide NG6 VNK, 4 bobinas, 24 voltios CC 2 anti-inversión controladas en A-B 22S6-50 NG6 VNK
Enchufes	Conjuntos de 3/8
Mangueras	SAE 100 3/8, presión de trabajo 330 bares
Aceite	95% biodegradable - BESLUX HIDRO-BAT 32

Dimensiones

Longitud, ancho y altura del sistema de inmovilización	4800 mm x 775 mm x 535 mm
Peso	800 kg
Altura de inmovilización de rueda	370 mm

4. Un servicio en el que puede confiar

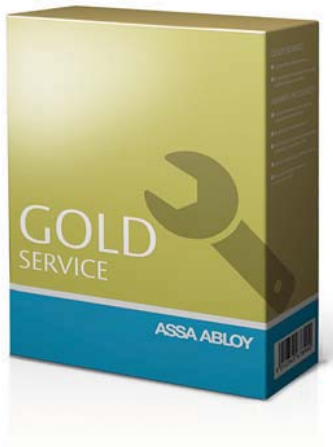





Gold

Máxima protección

El plan Gold ofrece cobertura total y le permite planificar su presupuesto y sus gastos de forma anual.

- Repuestos para llamadas de emergencia
- Costes de mano de obra y desplazamiento para llamadas de emergencia
- Sustitución de componentes de acuerdo con un programa de mantenimiento preventivo para cumplir requisitos legales y de seguridad

Silver

Mayores ventajas

El plan Silver, que tiene cobertura para todas las llamadas de servicio en horario laboral, le ofrece tranquilidad.

- Costes de mano de obra y desplazamiento para llamadas de emergencia
- Mantenimiento preventivo

Bronze

Servicio programado

Con el plan Bronze, que incluye visitas programadas in situ, usted tiene la seguridad de que sus puertas y sistemas para muelles de carga serán sometidos a mantenimiento e inspecciones periódicas.

- Mantenimiento preventivo

Incluido en todos los paquetes			
1 a 4 visitas de mantenimiento programado al año	Servicio de atención de averías	Comprobaciones de seguridad, cumplimiento y control de calidad	Informes de documentación realizados in situ

Un servicio experto en el que puede confiar

Una empresa saludable tiene un flujo constante de mercancías, servicios y personas a través de sus accesos todos los días. Sin embargo, un tráfico intenso pone los accesos bajo presión, ya que cada componente debe estar en condiciones óptimas para que los accesos funcionen sin contratiempos.

ASSA ABLOY Entrance Systems ofrece las soluciones de servicio más completas y flexibles del sector, ya que algo tan robusto y bien diseñado como una puerta o sistema para muelles de carga ASSA ABLOY necesita mantenimiento para seguir funcionando de forma óptima.

Paquetes de cuidado proactivo

Un contrato de mantenimiento ASSA ABLOY le ofrece un servicio en el que puede confiar. Tenemos técnicos de servicio especializados que están listos para atender sus necesidades de servicio. Cuentan con amplia experiencia y tienen una gran variedad de repuestos para mantener sus puertas industriales y sistemas para muelles de carga en funcionamiento.

Con un contrato de mantenimiento ASSA ABLOY usted puede garantizar el funcionamiento fiable, seguro y sostenible de cada acceso incluido en el contrato, inclusive puertas y sistemas para muelles de carga de otras marcas.

ASSA ABLOY e-maintenance™ (complemento opcional)

Si desea acceder en línea a una descripción general de sus sistemas de acceso y su historial, añada ASSA ABLOY e-maintenance™ a su paquete de servicio:

- Fácil acceso a datos en tiempo real de todas sus puertas
- Información de planificación, pedido y servicio
- Visión de conjunto que ayuda a controlar los costes del ciclo de vida

ASSA ABLOY
Entrance Systems

Índice

C

Camiones no adecuados 11
Copyright y exención de responsabilidad 2
Cuadro de maniobras 9

D

Descripción 4
Descripción de los componentes 7
Dimensiones 7
Dimensiones de ruedas adecuadas 11

E

Especificaciones del camión 10
Especificaciones técnicas 12
Estándar 8

F

Funciones de interbloqueo 9

L

Liberación manual del brazo de bloqueo 8

M

Modo de funcionamiento 4

O

Opciones 8

R

Rango de trabajo del sistema de inmovilización 10

U

Un servicio en el que puede confiar 13

V

Vista general 7

El Grupo ASSA ABLOY es el líder mundial en soluciones de acceso. Cada día ayudamos a miles de millones de personas a vivir en un mundo más abierto.

ASSA ABLOY Entrance Systems ofrece soluciones que permiten un flujo eficaz y seguro de mercancías y personas. Nuestra oferta incluye una amplia gama de puertas automáticas peatonales, industriales y residenciales, equipamiento para muelles de carga y servicios.

assaabloyentrance.com

ASSA ABLOY
Entrance Systems

2019-11

ASSA ABLOY Entrance Systems

assaabloyentrance.com