Puerta rápida

ASSA ABLOY HS9020G

ASSA ABLOY

ASSA ABLOY Entrance Systems

The global leader in door opening solutions



Puerta rápida de tamaño medio para aplicaciones diversas

Las principales características de la ASSA ABLOY HS9020G son las siguientes:

- Tamaño medio, máx. 4000 x 4000 mm
- Aplicaciones diversas
- Uso interior
- Construcción de acero galvanizado
- Sistema de accionamiento por gravedad
- Velocidad de apertura hasta 1,2 m/s (opcionalmente: 2,0 m/s)

La gran velocidad de apertura y cierre mejora el flujo de tráfico, ofrece comodidad a los empleados y ahorra energía. Protege su entorno contra las corrientes de aire, la humedad, el polvo y la suciedad.

Su fiabilidad excepcional y funcionamiento sin problemas quedan garantizados por el motor accionado por convertidor de frecuencia. Esta tecnología asegura además un arranque y parada suaves.

El cuadro de maniobras fabricado en resistente acero, clasificación IP54, es fácil de usar y programa. El interruptor mecánico principal y la parada de emergencia garantizan un funcionamiento infalible. El display proporciona una gran cantidad de información de forma clara, como, por ejemplo, un contador de ciclos de fácil lectura.

Sistema "break-away" y de autorreparación
Las puertas rápidas ASSA ABLOY están equipadas con un sistema "break-away" y de autorreparación automática. La lona se reintroduce por sí sola tras un golpe para reducir las paradas de funcionamiento y el mantenimiento.

Seguridad total
Funciones que garantizan la total seguridad de nuestras puertas.

- El borde inferior flexible carece de componentes rígidos y se deforma alrededor de cualquier obstrucción para evitar lesiones personales y daños.
- Cuando un objeto golpea la puerta, la loba absorbe el impacto y se libera por sí sola de las guías verticales sin provocar ni sufrir daños.

Ventanos
Para mejorar la entrada de luz diurna y que la visibilidad sea mayor, la lona de la puerta puede llevar ventanas o ventanos. Las ventanas tienen tamaños fijos y se localizan en una cuadrícula predefinida.

Características técnicas

Dimensiones mín. (Ancho x Alto)	1000 x 2000 mm
Dimensiones máx. (Ancho x Alto)[1]	4000 x 4000 mm
Velocidad de funcionamiento	apertura: hasta 1,2 m/s [2] cierre: 0,5 m/s
Resistencia al viento, EN 12424	clase 1 (300 N/m²) carga máxima de viento durante cierre 50 N/m²
Penetración de agua, EN 12425	clase 2 (50 N/m²)
Permeabilidad al aire, EN 12426	clase 1 (24 m³/m²/h a 50 Pa)
Transmisión térmica	6,02 W/ (m²K)
Vida útil prevista	1.000.000 de ciclos

1) Otros tamaños disponibles a petición 2) Dependiendo de las dimensiones de la puerta

Especificaciones de tamaño

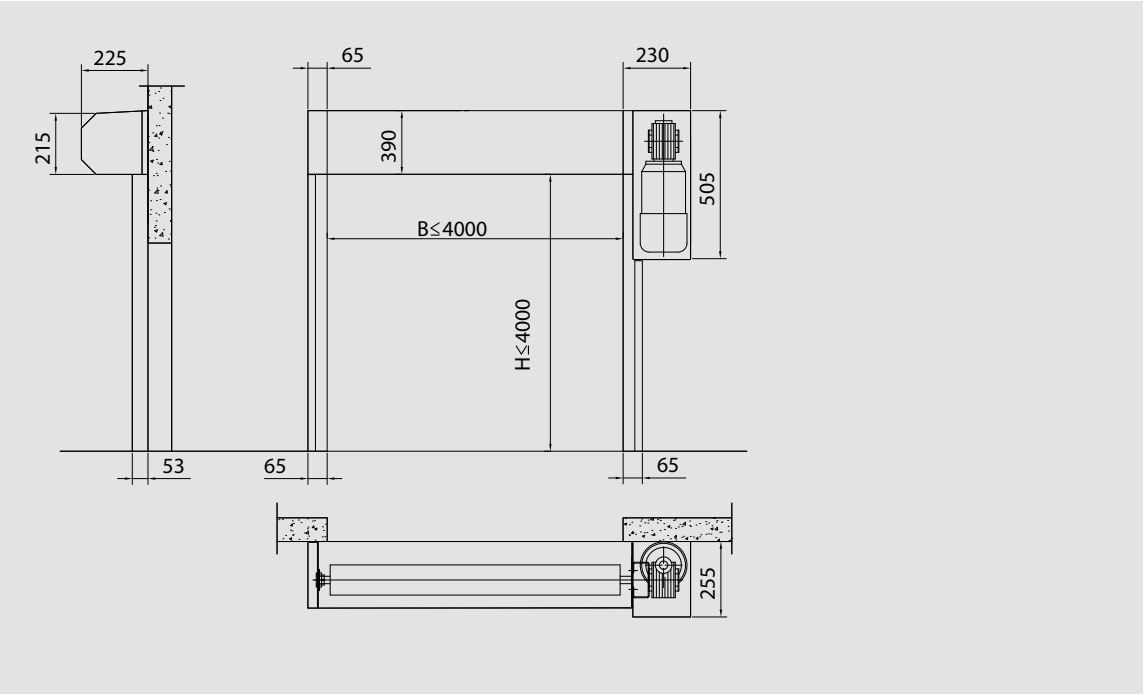

Ventanas y Ventanos

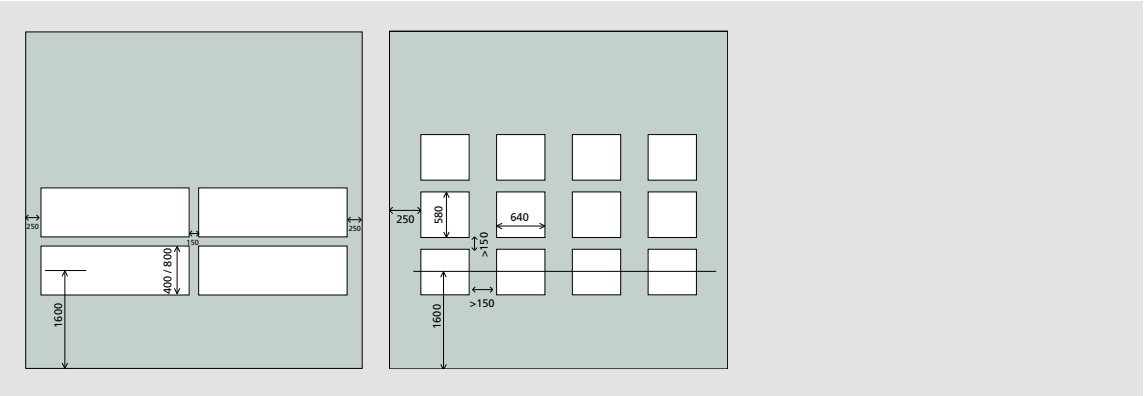

Opciones de acceso y automatización

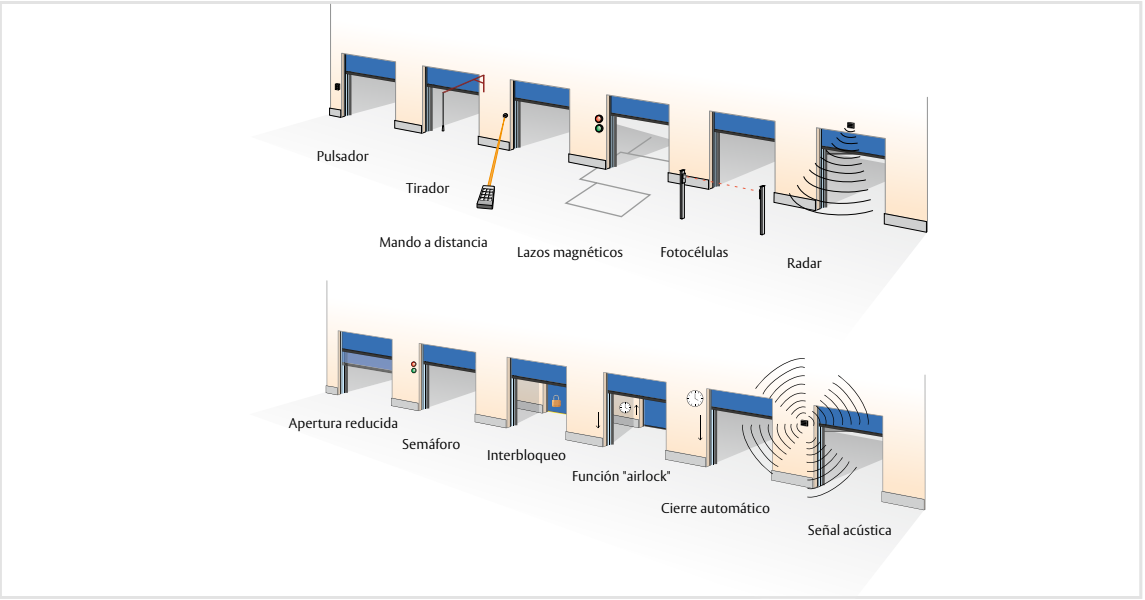

Colores estándar disponibles

Señal amarilla RAL 1003	Rojo fuego RAL 3000	Verde musgo RAL 6005	Negro intenso RAL 9005	A petición Otros colores
Naranja puro RAL 2004	Azul ultramar RAL 5002	Gris claro RAL 7035	Blanco RAL 9010	

Datos técnicos sujetos a cambios sin previo aviso. © ASSA ABLOY Entrance Systems AB Q3.0-2017

Tanto la denominación como el logo ASSA ABLOY son marcas comerciales que pertenecen al grupo ASSA ABLOY.