Uponor Smatrix Wave Pulse unidad base X-265 6X

Código Uponor
1093021

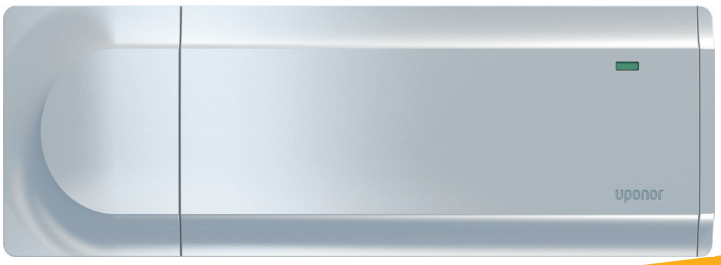

Con función autoequilibrado

Uponor Smatrix Wave Pulse unidad base X-265 6X

Características Técnicas	
IP	IP20 , clase II
Máxima HR ambiente (humedad relativa)	85% a 20 °C
Marca	CE
ERP	VIII
Test baja tensión	EN 60730-1* y EN 60730-2-9***
EMC	EN 60730-1 y EN 301-489-3
ERM	EN 300 220-3
Tensión de suministro	230 V AC +10/-15% 50 Hz ó 60 Hz
Fusible interno	T5 F3. 15AL 250 V. 5x20 3.15A
Voltaje de impulso nominal	2.5 kV, OVC II
Grado de contaminación	2
Clase de software	A
Temperatura operativa	0 ºC a + 45 ºC
Temperatura de almacenamiento	-20 ºC a +70 ºC
Consumo de potencia	45 W

Uponor Hispania S.A.U.
Oficinas Centrales y Plataforma Logística

Pol. Ind. Las Monjas
Senda de la Chirivina, s/n.
28935 Móstoles
Madrid

T +34 91 685 36 00
T +34 902 100 240
F +34 91 647 32 45
W www.uponor.es

Características Técnicas	
Salida relé para bomba y caldera	230 V AC +10/-15% 250V AC 8 A máximo
Entrada general (GPI)	solo contacto seco
Salida de válvula	24 V AC, 0.2 A media, 0.4 A peak
Terminales de conexión para corriente, bomba, GPI y caldera	> a 4.0 mm² sólido ó 2.5 mm² flexible

*) EN 60730-1 Dispositivos de control eléctrico automático para uso doméstico y análogo

-- Parte 1: Requisitos generales

**) EN 60730-2-1 Dispositivos de control eléctrico automático para uso doméstico y análogo

-- Parte 2-1: Requisitos particulares de los dispositivos de control eléctrico para aparatos electrodomésticos

***) EN 60730-2-9 Dispositivos de control eléctrico automático para uso doméstico y análogo

-- Parte 2-9: Requisitos particulares para dispositivos de control termosensibles

Dimensiones

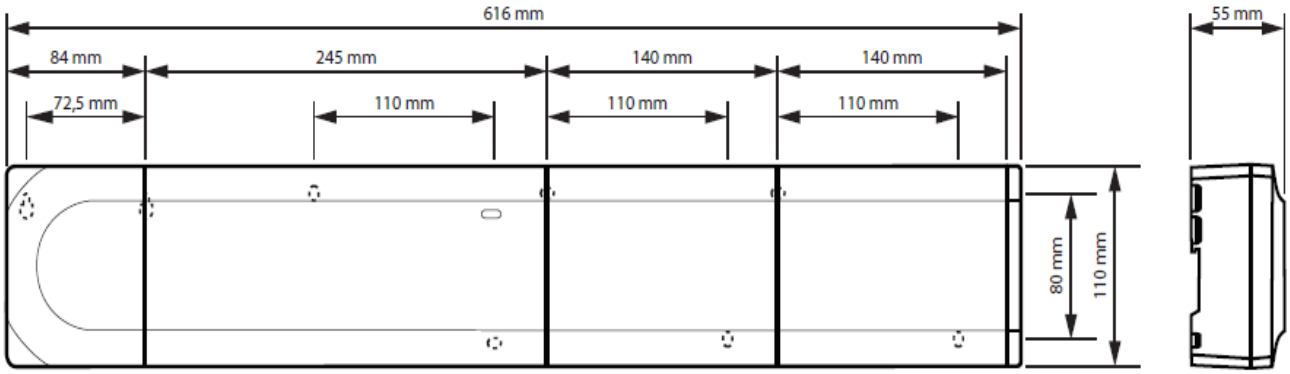

Uponor Hispania S.A.U.
Oficinas Centrales y Plataforma Logística

Pol. Ind. Las Monjas
Senda de la Chirivina, s/n.
28935 Móstoles
Madrid

T +34 91 685 36 00
T +34 902 100 240
F +34 91 647 32 45
W www.uponor.es