

Uponor Comfort Port DUO

Las unidades Comfort Port DUO estandar pueden ir montadas junto con unidades de control inalámbricas Smatrix Wave Pulse* o unidades de control cableadas Smatrix Base Pulse**

Uponor Comfort Port DUO

Salidas colectores	Longitud colector mm	Dimensiones placa mm*	Dimensiónes cajas colector*
2	210	380x540	550x730x80/110
3	260	380x540	550x730x80/110
4	310	480x540	550x730x80/110
5	360	480x540	550x730x80/110
6	410	580x540	700x730x80/110
7	460	580x540	700x730x80/110
8	510	730x540	850x730x80/110
9	560	730x540	850x730x80/110
10	610	730x540	850x730x80/110
11	660	890x540	1000x730x80/110
12	710	890x540	1000x730x80/110

* Estas dimensiones son válidas para Comfort Port DUO estandard que no incluyen grupos de impulsión
Para unidades Comfort Port DUO que incluyan grupos de impulsión consulte las dimensiones

Uponor Hispania, S.A.U.
Oficinas centrales

Pol. Ind Las Monjas
Senda de la Chirivina, s/n
28935 Móstoles
Madrid

T +34 91 685 36 00
E atencion.cliente@uponor.es

Uponor Comofrt Port DUO Smatrix Wave Pulse

Código Uponor	Dimensión placa mm	l mm	w mm	Salidas -	Izq.	Der.
1094410	380x540	380	540	2	X	
1094411	380x540	380	540	2		X
1094412	380x540	380	540	3	X	
1094413	380x540	380	540	3		X
1092854	480x540	480	540	4	X	
1092855	480x540	480	540	4		X
1092856	480x540	480	540	5	X	
1092857	480x540	480	540	5		X
1092858	580x540	580	540	6	X	
1092859	580x540	580	540	6		X
1092860	580x540	580	540	7	X	
1092861	580x540	580	540	7		X
1092862	730x540	730	540	8	X	
1092863	730x540	730	540	8		X
1092864	730x540	730	540	9	X	
1092865	730x540	730	540	9		X
1092866	730x540	730	540	10	X	
1092867	730x540	730	540	10		X
1092868	890x540	890	540	11	X	
1092869	890x540	890	540	11		X
1092870	890x540	890	540	12	X	
1092871	890x540	890	540	12		X

Uponor Comofrt Port DUO Smatrix BASE Pulse

Código Uponor	Dimensión placa mm	l mm	w mm	Salidas -	Izq.	Der.
1094406	380x540	380	540	2	X	
1094407	380x540	380	540	2		X
1094408	380x540	380	540	3	X	
1094409	380x540	380	540	3		X
1092836	480x540	480	540	4	X	
1092837	480x540	480	540	4		X
1092838	480x540	480	540	5	X	
1092839	480x540	480	540	5		X
1092840	580x540	580	540	6	X	
1092841	580x540	580	540	6		X
1092842	580x540	580	540	7	X	
1092843	580x540	580	540	7		X
1092844	730x540	730	540	8	X	
1092845	730x540	730	540	8		X
1092846	730x540	730	540	9	X	
1092847	730x540	730	540	9		X
1092848	730x540	730	540	10	X	
1092849	730x540	730	540	10		X
1092850	890x540	890	540	11	X	
1092851	890x540	890	540	11		X
1092852	890x540	890	540	12	X	
1092853	890x540	890	540	12		X

Uponor Hispania, S.A.U.
Oficinas centrales

Pol. Ind Las Monjas
Senda de la Chirivina, s/n
28935 Móstoles
Madrid

T +34 91 685 36 00
E atencion.cliente@uponor.es

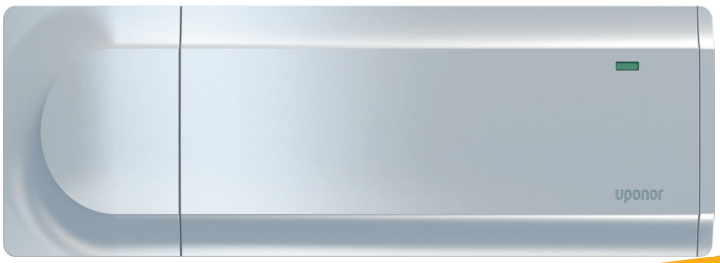

Uponor Smatrix Wave Pulse unidad base X-265 6X

Con función autoequilibrado

Uponor Smatrix Wave Pulse unidad base X-265 6X

Características Técnicas	
IP	IP20 , clase II
Máxima HR ambiente (humedad relativa)	85% a 20 °C
Marca	CE
ERP	VIII
Test baja tensión	EN 60730-1* y EN 60730-2-9***
EMC	EN 60730-1 y EN 301-489-3
ERM	EN 300 220-3
Tensión de suministro	230 V AC +10/-15% 50 Hz ó 60 Hz
Fusible interno	T5 F3. 15AL 250 V. 5x20 3.15A
Voltaje de impulso nominal	2.5 kV, OVC II
Grado de contaminación	2
Clase de software	A
Temperatura operativa	0 ºC a + 45 ºC
Temperatura de almacenamiento	-20 ºC a +70 ºC
Consumo de potencia	45 W

Uponor Hispania, S.A.U.
Oficinas centrales

Pol. Ind Las Monjas
Senda de la Chirivina, s/n
28935 Móstoles
Madrid

T +34 91 685 36 00
E atencion.cliente@uponor.es

Características Técnicas	
Salida relé para bomba y caldera	230 V AC +10/-15% 250V AC 8 A máximo
Entrada general (GPI)	solo contacto seco
Salida de válvula	24 V AC, 0.2 A media, 0.4 A peak
Terminales de conexión para corriente, bomba, GPI y caldera	> a 4.0 mm² sólido ó 2.5 mm² flexible

*) EN 60730-1 Dispositivos de control eléctrico automático para uso doméstico y análogo

-- Parte 1: Requisitos generales

**) EN 60730-2-1 Dispositivos de control eléctrico automático para uso doméstico y análogo

-- Parte 2-1: Requisitos particulares de los dispositivos de control eléctrico para aparatos electrodomésticos

***) EN 60730-2-9 Dispositivos de control eléctrico automático para uso doméstico y análogo

-- Parte 2-9: Requisitos particulares para dispositivos de control termosensibles

Dimensiones

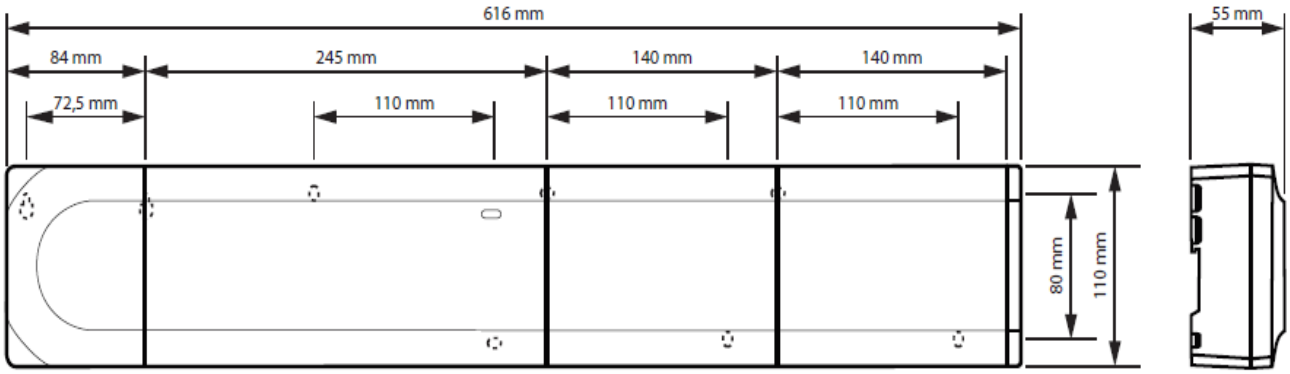

Uponor Hispania, S.A.U.
Oficinas centrales

Pol. Ind Las Monjas
Senda de la Chirivina, s/n
28935 Móstoles
Madrid

T +34 91 685 36 00
E atencion.cliente@uponor.es

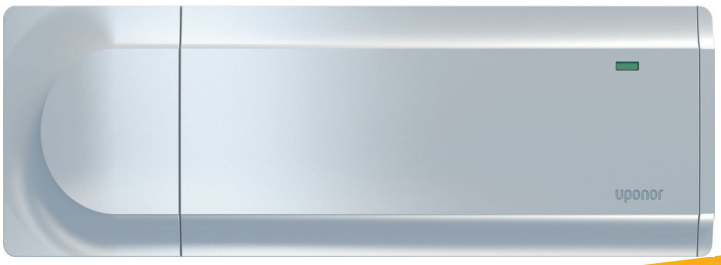

Uponor Smatrix Base Pulse unidad base X-245 BUS 6X

Con función autoequilibrado

Uponor Smatrix Base Pulse unidad base X-245 BUS 6X

Características Técnicas	
IP	IP20 , clase II
Máxima HR ambiente (humedad relativa)	85% a 20 °C
Marca	CE
ERP	VIII
Test baja tensión	EN 60730-1* y EN 60730-2-1**
EMC	EN 60730-1
ERM	EN 300 220-3
Tensión de suministro	230 V AC +10/-15% 50 Hz ó 60 Hz
Fusible interno	T5 F3. 15AL 250 V. 5x20 3.15A
Voltaje de impulso nominal	2.5 kV, OVC II
Grado de contaminación	2
Clase de software	A
Temperatura operativa	0 ºC a + 45 ºC
Temperatura de almacenamiento	-20 ºC a +70 ºC
Consumo de potencia	45 W

Uponor Hispania, S.A.U.
Oficinas centrales

Pol. Ind Las Monjas
Senda de la Chirivina, s/n
28935 Móstoles
Madrid

T +34 91 685 36 00
E atencion.cliente@uponor.es

Características Técnicas	
Salida relé para bomba y caldera	230 V AC +10/-15% 250V AC 8 A máximo
Entrada general (GPI)	solo contacto seco
Salida de válvula	24 V AC, 0.2 A media, 0.4 A peak
Terminales de conexión para corriente, bomba, GPI y caldera	> a 4.0 mm² sólido ó 2.5 mm² flexible

*) EN 60730-1 Dispositivos de control eléctrico automático para uso doméstico y análogo

-- Parte 1: Requisitos generales

**) EN 60730-2-1 Dispositivos de control eléctrico automático para uso doméstico y análogo

-- Parte 2-1: Requisitos particulares de los dispositivos de control eléctrico para aparatos electrodomésticos

***) EN 60730-2-9 Dispositivos de control eléctrico automático para uso doméstico y análogo

-- Parte 2-9: Requisitos particulares para dispositivos de control termosensibles

Dimensiones

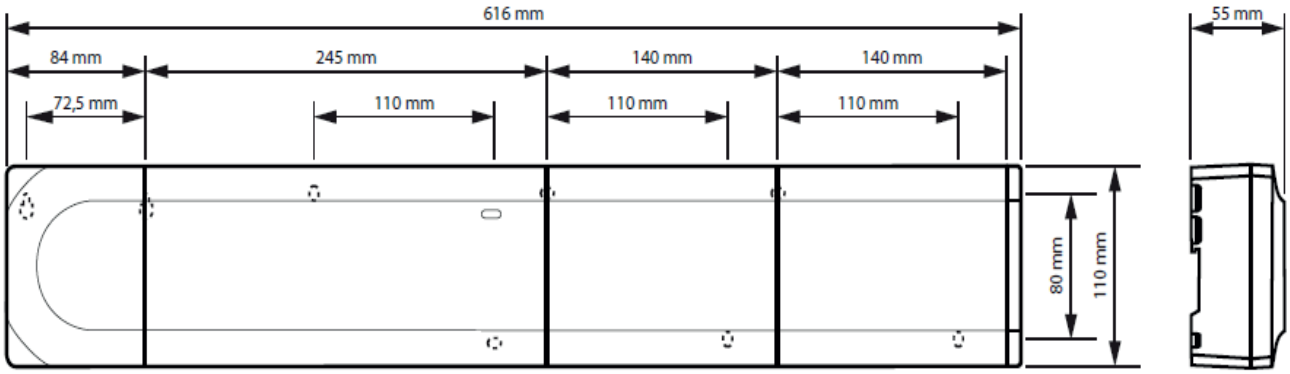

Uponor Hispania, S.A.U.
Oficinas centrales

Pol. Ind Las Monjas
Senda de la Chirivina, s/n
28935 Móstoles
Madrid

T +34 91 685 36 00
E atencion.cliente@uponor.es



Uponor Vario M colector con caudalímetro

Sin agua en el interior del caudalímetro

Uponor Vario M colector con caudalímetro

Características Técnicas	
Rango de temperatura de trabajo	15º C - 60 ºC
Presión máxima	6 bar
Vmax	3,5 m³/h
Kvs caudalímetro	1,0 m³/h
Kvs detentor	1,44 m³/h
Material	Poliamida reforzada con fibra de vidrio



* Las unidades Comfort Port DUO incluyen válvulas de 1"



** Las unidades Comfort Port DUO incluyen los adpatadores para tubería

Uponor Hispania, S.A.U.
Oficinas centrales

Pol. Ind Las Monjas
Senda de la Chirivina, s/n
28935 Móstoles
Madrid

T +34 91 685 36 00
E atencion.cliente@uponor.es

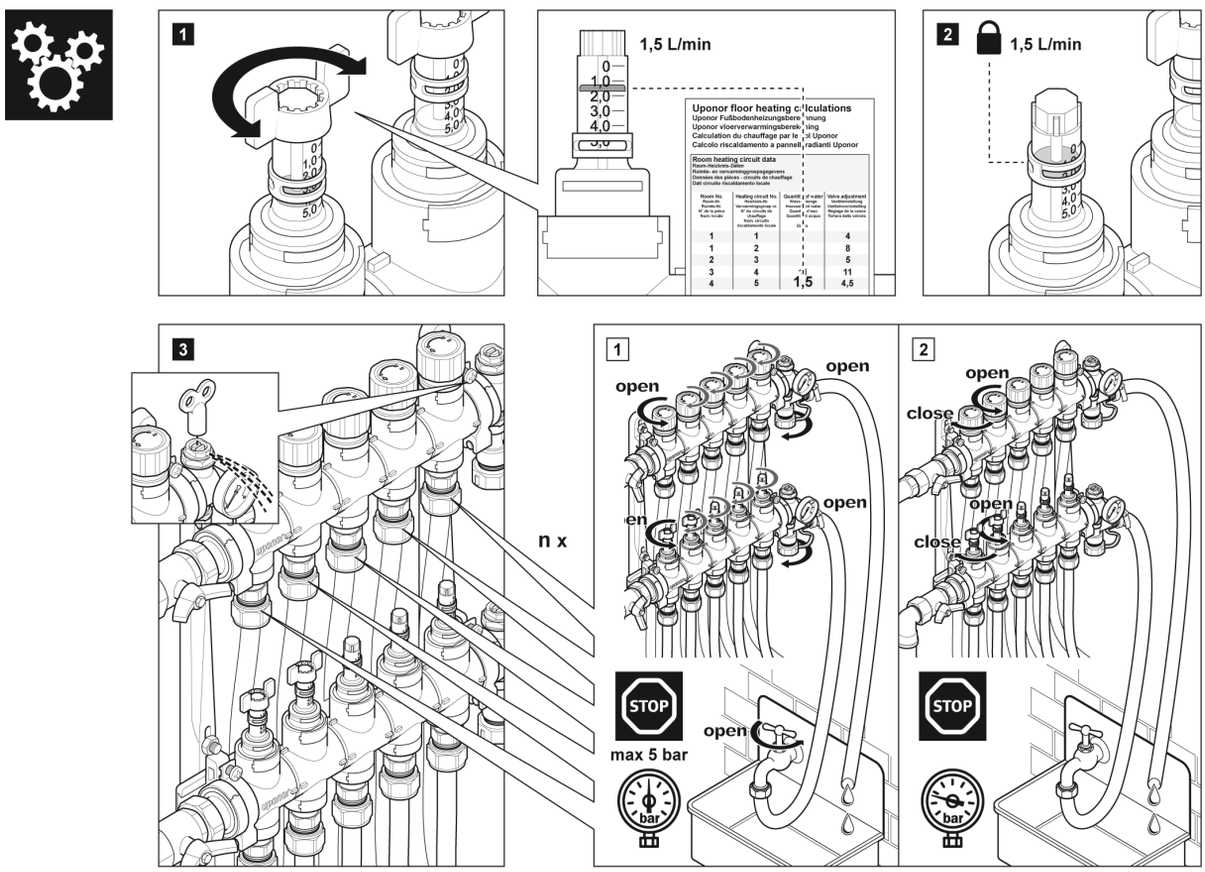

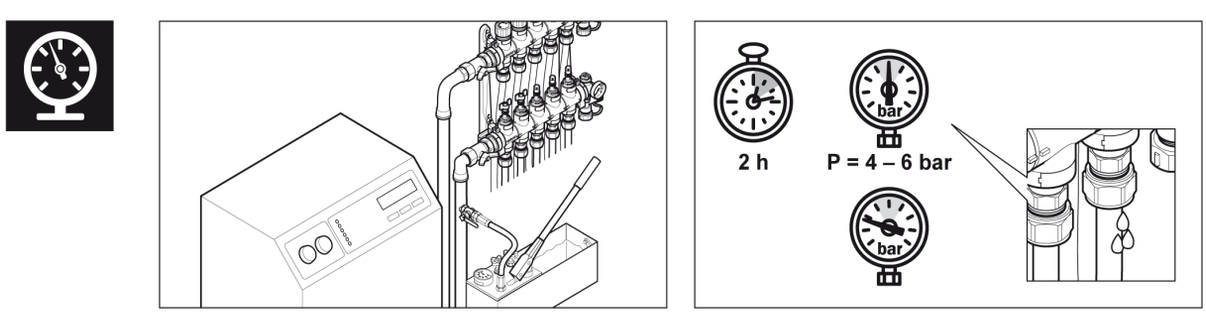

Uponor Hispania, S.A.U.
Oficinas centrales

Pol. Ind Las Monjas
Senda de la Chirivina, s/n
28935 Móstoles
Madrid

T +34 91 685 36 00
E atencion.cliente@uponor.es

Colector Uponor Vario M



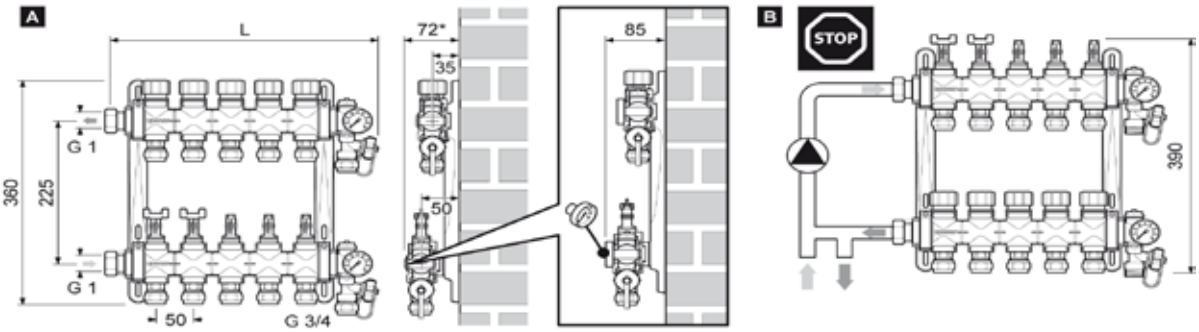

n	L [mm]	n	L [mm]	n	L [mm]
2	210	7	460	12	750
3	260	8	510	13	800
4	310	9	560	14	850
5	360	10	610	15	900
6	410	11	700		

ϑ_{sec} = 15 – 60°C

P_{max} = 6 bar

P_{test} = 10 bar

kvs = 1,0 m³/h

kvs = 2,5 m³/h

$\dot{V}_{max}$ = 3,5 m³/h

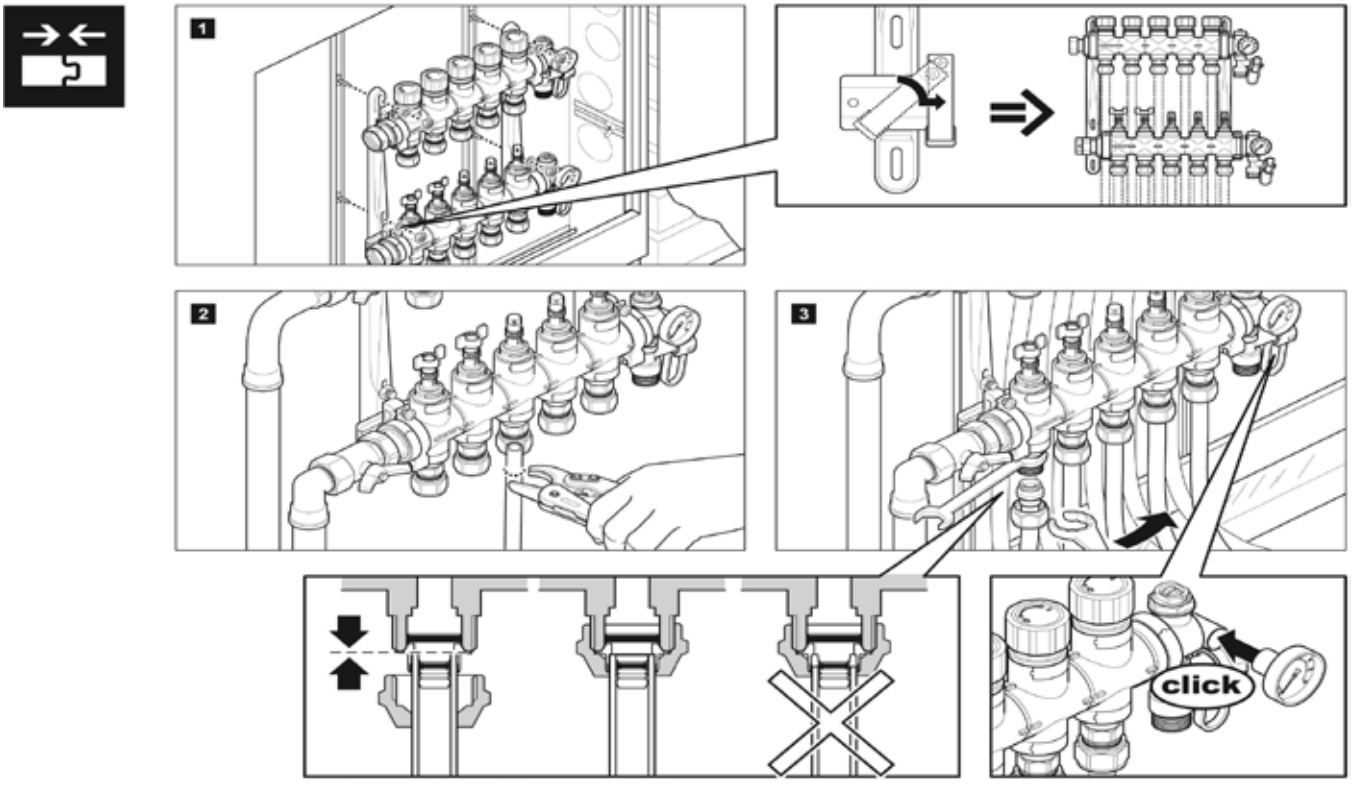

Uponor Hispania, S.A.U.
Oficinas centrales

Pol. Ind Las Monjas
Senda de la Chirivina, s/n
28935 Móstoles
Madrid

T +34 91 685 36 00
E atencion.cliente@uponor.es

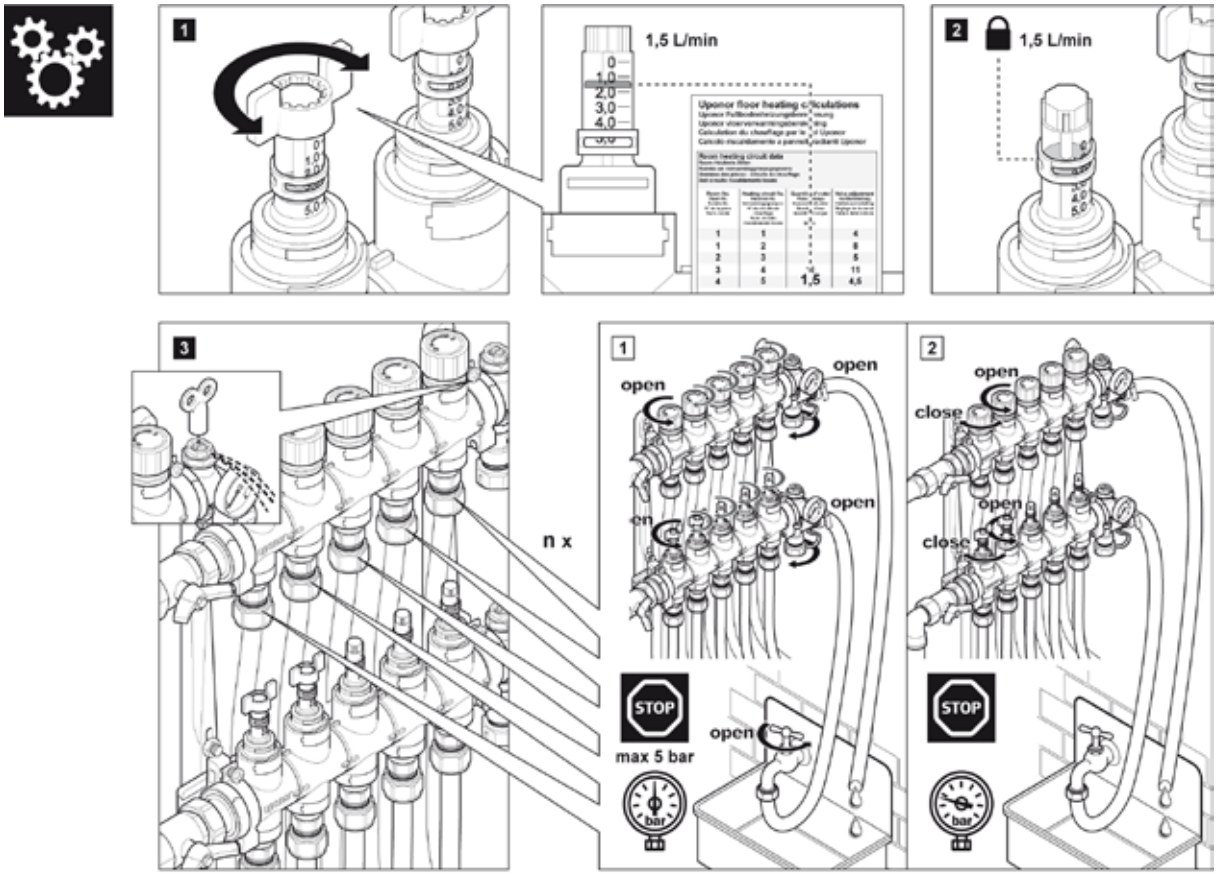

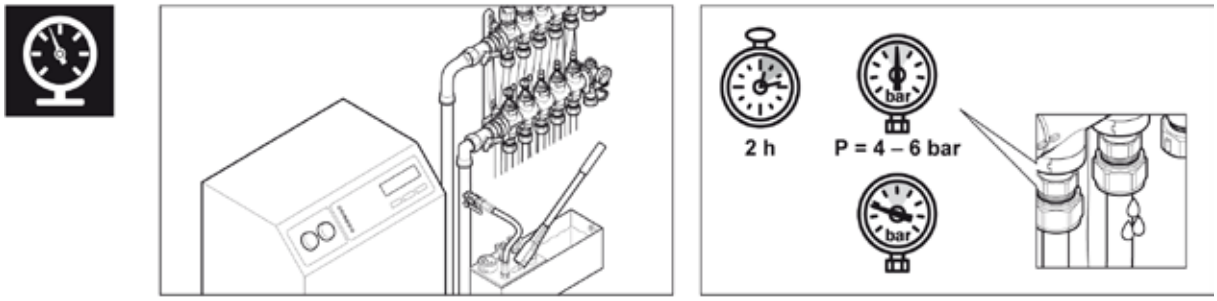

Uponor Hispania, S.A.U.
Oficinas centrales

Pol. Ind Las Monjas
Senda de la Chirivina, s/n
28935 Móstoles
Madrid

T +34 91 685 36 00
E atencion.cliente@uponor.es





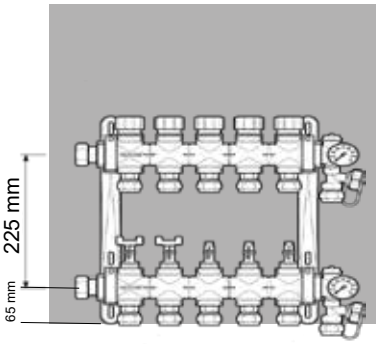

Placa soporte en acero galvanizado de 1,5 mm de espesor

* La distancia entre el borde inferior de la placa metálica de soporte y el eje del colector de impulsión es de 65 mm +/- 2 mm

Uponor Smart actuador S



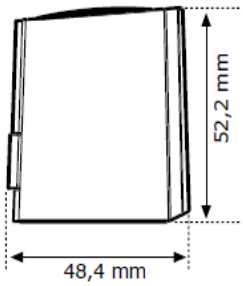

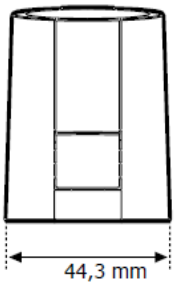

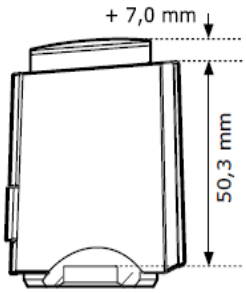

Características Técnicas	
Marcaje	CE-EAC
Tensión	24 V AC/DC, +20% -10%
Potencia de servicio inicial (Varios segundos)	7 W
Potencia de servicio	1 W
Corriente máxima de entrada	< 300 mA para 2 min máximo
Fuerza	100 N +5%
Carrera	5,0 mm
Grado de protección	IP 54
Temperatura ambiente	0 ºC a 60 ºC
Temperatura de almacenamiento	-25 ºC a 60 ºC

Uponor Hispania, S.A.U.
Oficinas centrales

Pol. Ind Las Monjas
Senda de la Chirivina, s/n
28935 Móstoles
Madrid

T +34 91 685 36 00
E atencion.cliente@uponor.es



Base de enchufe para cajas Comfort Port/Comfort Port DUO

Base de enchufe para armario de colectores Comfort Port y Comfort Port DUO de Uponor. Montaje sobre soportes imantados o en carril DIN en la interfaz de servicio, color de la carcasa: gris, con conexión por resorte.

Base de enchufe para cajas Comfort Port/Comfort Port DUO

Propiedades generales

Dimensiones	Valores
Anchura	45 mm
Altura	75 mm
Profundidad	65,2 mm

Condiciones ambientales de trabajo	Valores
Temp. ambiente (operativa)	-20 ºC ... 60 ºC
Temp. ambiente (almacenaje/transporte)	-20 ºC ... 60 ºC

General	Valores
Tensión nominal U_N	250V AC
Intensidad nominal I_N	16 A
Pantalla de estado	No
Material del contacto	CuZn37
Para su uso específico en países	D
Color	Gris
Material de aislamiento	Poliamida (PA)
Normas/reglamentación	IEC 83 DIN 49440-1

Datos eléctricos	Valores
Sección mínima del conductor sólido	0,2 mm²
Sección máxima del conductor sólido	4 mm²
Sección mínima del conductor flexible	0,2 mm²
Sección máxima del conductor flexible	2,5 mm²
Sección mínima del conductor AWG	24
Sección máxima del conducto AWG	12
Método de conexión	Conexión de jaula de resorte
Longitud del pelado del conductor	8 mm
Rosca del tornillo	M3
Normas/reglamentación	IEC 83 DIN 49440-1

Cumplimiento ambiental del producto	Valores
China RoHS	Periodo de uso ecológico: 50 años

Uponor Hispania, S.A.U.
Oficinas centrales

Pol. Ind Las Monjas
Senda de la Chirivina, s/n
28935 Móstoles
Madrid

T +34 91 685 36 00
E atencion.cliente@uponor.es