Uponor Smatrix Base PRO unidad base X-147

Código Uponor
1087162



Uponor Smatrix Base PRO unidad base X-147

Características Técnicas	
IP	IP20
Máxima HR ambiente (humedad relativa)	85% a 20 °C
Marca	CE
ERP	Base: IV
ERP	Base PRO: VIII
Pruebas de baja tensión	EN 60730-1* y EN 60730-2-1**
Pruebas CEM (Requisitos de compatibilidad electromagnética)	EN 60730-1
Alimentación eléctrica	230 V CA +10/-15%, 50 Hz o 60 Hz
Fusible interno	F3.15AL 250 V, 5x20 3,15 A actuación rápida
Fusible interno, salida de la bomba de calor	TR5-T 8,5 mm Wickmann 100 mA con retardo
Temperatura de funcionamiento	De 0 °C a +45 °C
Temperatura de almacenamiento	De -20 °C a +70 °C
Consumo máximo (Base)	40 W
Consumo máximo (Base PRO)	45 W
Salidas de relé de bomba y caldera	230 V CA +10/-15%, 250 V CA 8 A máximo

Uponor Hispania S.A.U.
Oficinas Centrales y Plataforma Logística

Pol. Ind. Las Monjas
Senda de la Chirivina, s/n.
28935 Móstoles
Madrid

T +34 91 685 36 00
T +34 902 100 240
F +34 91 647 32 45
W www.uponor.es

Características Técnicas	
Entrada de Uso General (GPI)	Solo contacto seco
Entrada de la bomba de calor (solo Base PRO)	12 – 24 V CC / 5 – 20 mA
Salida de la bomba de calor (solo Base PRO)	5 – 24 V CC / 0,5 – 10 mA, sumidero de corriente ≤ 100 mW
Salidas de válvula	24 V CA, 0,2 A (media), 0,4 A (pico)
Conexión de alimentación	1 m de cable con euroconector (salvo Reino Unido)
Terminales de conexión para alimentación, bomba, GPI y caldera	Hasta 4,0 mm² sólido, o 2,5 mm² flexible con casquillo
Terminales de conexión para comunicación bus	De 0,5 mm² a 2,5 mm²
Terminales de conexión para salidas de válvula	De 0,2 mm² a 1,5 mm²

Dimensiones

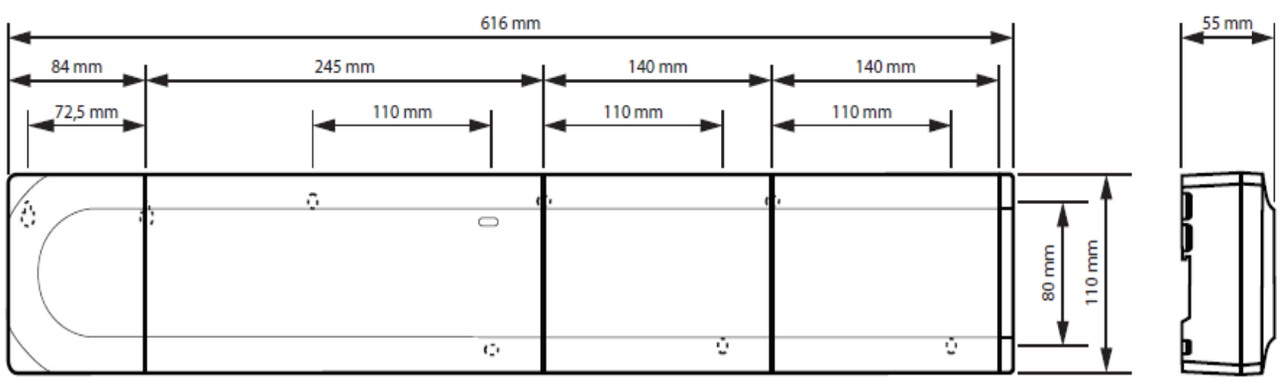

*) EN 60730-1 Dispositivos de control eléctrico automático para uso doméstico y análogo
-- Parte 1: Requisitos generales

**) EN 60730-2-1 Dispositivos de control eléctrico automático para uso doméstico y análogo
-- Parte 2-1: Requisitos particulares de los dispositivos de control eléctrico para aparatos electrodomésticos

***) EN 60730-2-9 Dispositivos de control eléctrico automático para uso doméstico y análogo
-- Parte 2-9: Requisitos particulares para dispositivos de control termosensibles

Uponor Hispania S.A.U.
Oficinas Centrales y Plataforma Logística

Pol. Ind. Las Monjas
Senda de la Chirivina, s/n.
28935 Móstoles
Madrid

T +34 91 685 36 00
T +34 902 100 240
F +34 91 647 32 45
W www.uponor.es