Ficha técnica

Válido desde: 21/05/21



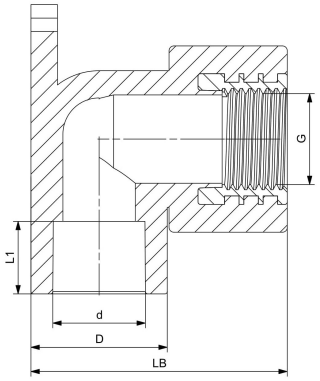

Codo RH base soporte

Dim. (mm)	G (inch)	Código	GP	SP	PN (bar)	D (mm)	d (mm)	L1 (mm)	LB (mm)
20	¾	**4302102008121**	100	20	25	28,2	19,2	15,0	53,1
25	½	**4302102508221**	100	20	25	35,0	24,2	16,5	54,0
25	¾	**4302102508321**	100	20	25	35,0	24,2	16,5	54,0

Los datos técnicos no son vinculantes. No constituyen expresamente características o propiedades garantizadas. Son susceptibles de modificación. En caso de duda se aplican nuestras Condiciones Generales de Venta

Georg Fischer Piping Systems Ltd, Postfach, CH-8201 Schaffhausen/Switzerland
Phone +41 -(0)52-631 1111
e-mail: info.ps@georgfischer.com
Internet: http://www.gfps.com