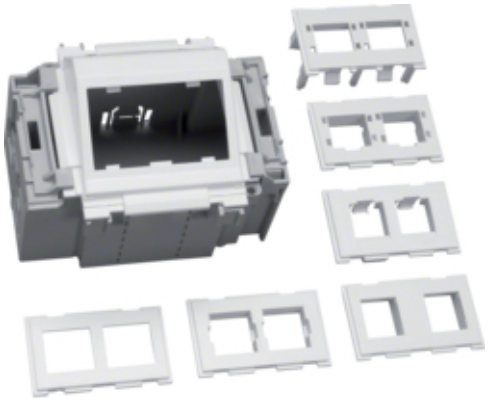

Caja kit doble RJ45 Universal, blanco

G35179010

Características técnicas

Material	Mezcla de materiales
Código color RAL	9010