Características técnicas del producto
G3517LAN

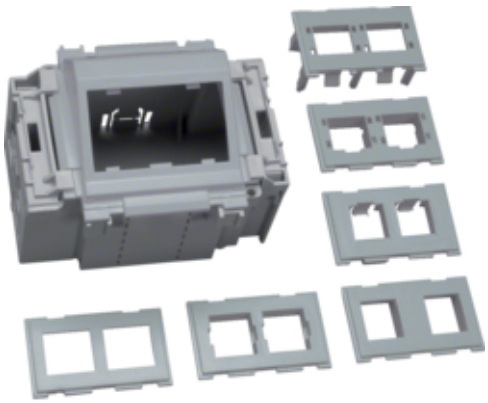

Caja kit doble RJ45 Universal, alu

G3517LAN

Características técnicas

Material	Material plástico