

Marco para G3517, blanco

G35409010

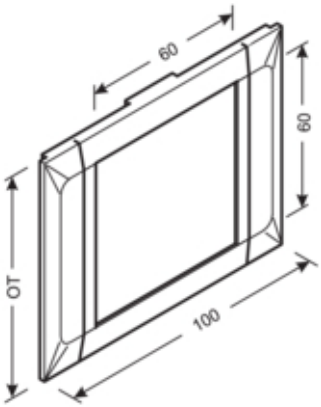

Características técnicas

Material	PC-ABS sin halógenos
Código color RAL	9010
Temperatura de funcionamiento	-30 to 90 °C