Características

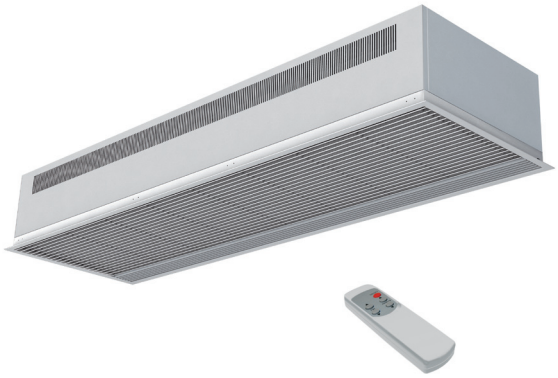

- Cortina de aire compacta y empotrable de perfil bajo con vista integral con acabado rejilla difusor.
- Bastidor autoportante de acero electrozincado, preparado para instalación encastada en falso techo.
- Reja de absorción (libre de mantenimiento) con perfilería de aluminio y difusor de descarga integrados en un único marco blanco RAL 9016 como estándar. Otros colores disponibles bajo demanda.
- Ventiladores centrífugos de doble aspiración con motores de rotor externo, protegidos por termocontacto con selección de 5 velocidades. Nivel sonoro muy bajo.
- Los modelos “P” incorporan baterías de agua caliente. Los modelos “E” incorporan baterías eléctricas blindadas de 3 etapas contactores de potencia incluídos. Los modelos “A” son sin calefacción, sólo aire.
- Caja de control y mando a distancia IR incluídos. Cable telefónico de 7m con conectores RJ45 (Plug & Play). Opcional: Interface para conectar a BMS.

Especificaciones

Modelo	Caudal	Potencia calorífica 80/60ºC	Pérdida presión agua 80/60ºC	Potencia calorífica 60/40ºC	Pérdida presión agua 60/40ºC	Potencia calorífica 50/40ºC	Pérdida presión agua 50/40ºC	Potencia calorífica resistencias 400Vx3-50Hz	Potencia ventilador 230Vx1-50Hz	Intensidad ventilador 230Vx1-50Hz	Nivel sonoro (5 m)	Peso
	m3/h	kW	Pa	kW	Pa	kW	Pa	kW	kW	A	dB(A)	kg
RDAM S 1000 P	1250	8,53	560	6,85	2780	6,66	770	-	0,372	1,68	53	50
RDAM S 1000 E	1300	-	-	-	-	-	-	3/6/9	0,372	1,68	53	52
RDAM S 1000 A	1300	-	-	-	-	-	-	-	0,372	1,68	53	45
RDAM S 1500 P	1875	12,92	500	10,80	4250	11,01	2970	-	0,558	2,52	54	74
RDAM S 1500 E	1950	-	-	-	-	-	-	4/8/12	0,558	2,52	54	78
RDAM S 1500 A	1950	-	-	-	-	-	-	-	0,558	2,52	54	66
RDAM S 2000 P	2500	18,11	1270	14,46	3110	14,42	1350	-	0,744	3,36	55	95
RDAM S 2000 E	2600	-	-	-	-	-	-	6/12/18	0,744	3,36	55	102
RDAM S 2000 A	2600	-	-	-	-	-	-	-	0,744	3,36	55	84
RDAM S 2500 P	3125	23,13	2530	18,10	2600	18,67	2690	-	0,930	4,20	56	106
RDAM S 2500 E	3250	-	-	-	-	-	-	6/12/18	0,930	4,20	56	113
RDAM S 2500 A	3250	-	-	-	-	-	-	-	0,930	4,20	56	93
RDAM M 1000 P	1800	10,27	850	8,72	4250	8,63	1260	-	0,510	2,22	54	50
RDAM M 1000 E	1850	-	-	-	-	-	-	3/6/9	0,510	2,22	54	52
RDAM M 1000 A	1850	-	-	-	-	-	-	-	0,510	2,22	54	45
RDAM M 1500 P	2700	16,98	750	13,86	6690	14,29	4740	-	0,765	3,33	55	74
RDAM M 1500 E	2775	-	-	-	-	-	-	4/8/12	0,765	3,33	55	78
RDAM M 1500 A	2775	-	-	-	-	-	-	-	0,765	3,33	55	66
RDAM M 2000 P	3600	23,60	1950	18,58	4870	18,77	2160	-	1,020	4,44	56	95
RDAM M 2000 E	3700	-	-	-	-	-	-	6/12/18	1,020	4,44	56	102
RDAM M 2000 A	3700	-	-	-	-	-	-	-	1,020	4,44	56	84
RDAM M 2500 P	4500	29,16	3860	23,18	4030	24,30	4320	-	1,275	5,55	57	106
RDAM M 2500 E	4625	-	-	-	-	-	-	6/12/18	1,275	5,55	57	113
RDAM M 2500 A	4625	-	-	-	-	-	-	-	1,275	5,55	57	93
RDAM G 1000 P	2700	13,10	1300	11,31	6830	11,29	2020	-	0,765	3,33	55	55
RDAM G 1000 E	2775	-	-	-	-	-	-	5/10/15	0,765	3,33	55	57
RDAM G 1000 A	2775	-	-	-	-	-	-	-	0,765	3,33	55	49
RDAM G 1500 P	3600	20,30	1050	16,72	9410	17,39	6770	-	1,020	4,44	56	80
RDAM G 1500 E	3700	-	-	-	-	-	-	7,5/15/22,5	1,020	4,44	56	84
RDAM G 1500 A	3700	-	-	-	-	-	-	-	1,020	4,44	56	71
RDAM G 2000 P	5400	30,40	3320	24,18	7860	24,71	3540	-	1,530	6,66	57	105
RDAM G 2000 E	5550	-	-	-	-	-	-	10/20/30	1,530	6,66	57	112
RDAM G 2000 A	5550	-	-	-	-	-	-	-	1,530	6,66	57	94
RDAM G 2500 P	6300	36,00	5680	28,90	6000	30,58	6520	-	1,785	7,77	58	114
RDAM G 2500 E	6475	-	-	-	-	-	-	10/20/30	1,785	7,77	58	123
RDAM G 2500 A	6475	-	-	-	-	-	-	-	1,785	7,77	58	103

(P) Water heated units: coil pipe connections P86 and P64 are 2x3/4”, P54 is 2x1”.

Dimensiones

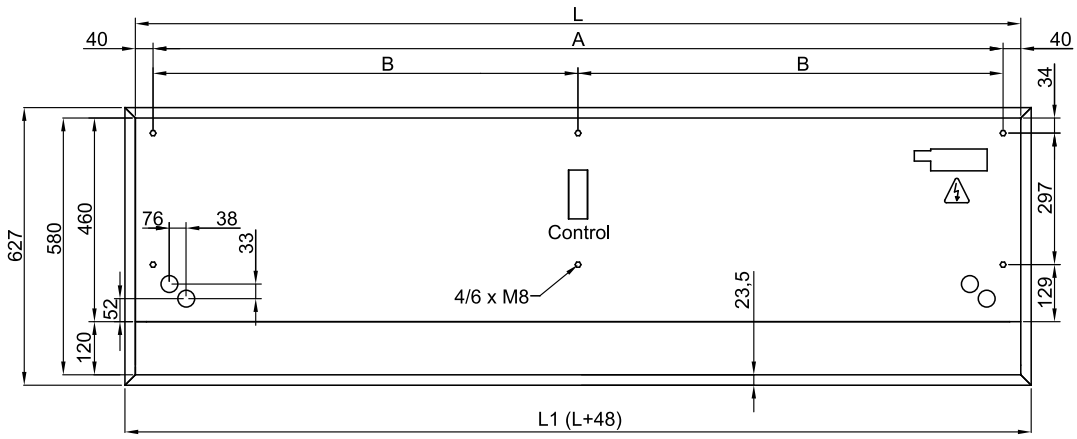

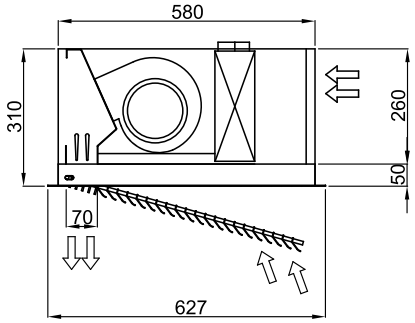

	L	L1	A	B
Dam Empotrable 1000	1000	1048	920	-
Dam Empotrable 1500	1500	1548	1420	710
Dam Empotrable 2000	2000	2048	1920	960
Dam Empotrable 2500	2500	2548	2420	1210