Transformadores de seguridad para lámparas halógenas Clase I

Safety transformers for halogen lamps. Class I

230V / 11,5V 50-60Hz ta = 40ºC
220V / 11,5V 50-60Hz

UNE - EN-61558-2-6



TR-B

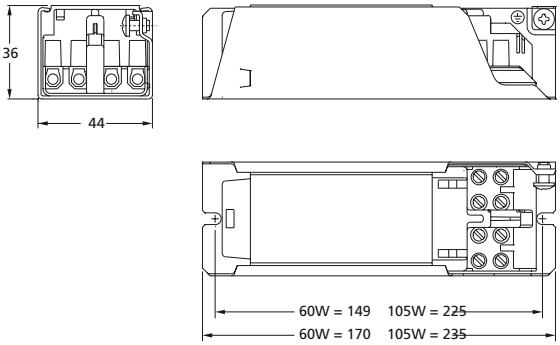



TR-SC

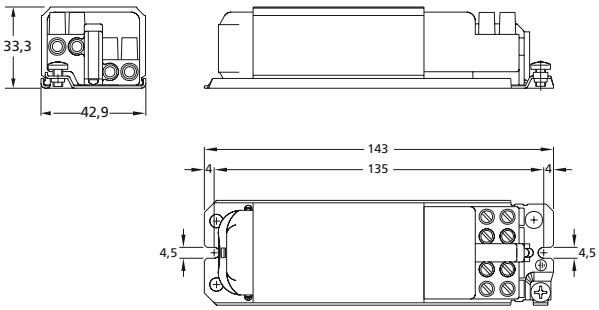

Tipo *Type*	Codigo *Code*	Potencia *Power* VA	Tensión *Voltage*		Corriente *Current*		Protección contra sobrecargas *Protection against overloading*	Δt K	T. ambiente máxima *Rated ambient temperature* ºC	Peso *Weight* Kg	Esquema conexión *Wiring diagram nº*	Homolog. *Approvals*
			Primario *Primary* V	Secundario *Secondary* V	Primario *Primary* A	Secundario *Secondary* A						
TR 5/23-01-SC	8224700	50	230	Nominal: 12 Vacío: 13,4 Carga: 11,5 *Rated voltage: 12* *Without charge: 13,4* *Incharge: 11,5*	0,26	4,00	Fusible externo (A incorporar) *Fused protection (To incorporated)* 0,25A-TL (TR 5) 0,315A-TL (TR 6) 0,5A-TL (TR 105)	65	40	0,775	1	
TR 5/22-01-SC	8224725	50	220									**SASO**
TR 105/23-01-B	8224591	105	230		0,53	8,00		75		1,93		

~ Transformadores para incorporar. Solamente para uso interior.
~ Protección eléctrica Clase I.
~ Transformadores de seguridad con devanados separados.
~ Aislamientos clase F (155 ºC).
~ Devanados de clase térmica H (180 ºC).
~ Impregnadas al vacío en resina de poliéster.
~ Borne de tierra incorporado.
~ Permite el montaje en espacios ⍁37 x 45 mm y Ø 55 mm.
~ Disponibles con clema de conexión por tornillo (2,5 mm²).
~ Otros tipos bajo demanda.

~ Transformers for built-in use.
~ Class I electrical protection.
~ Safety transformers with separated windings.
~ Class F (155 ºC) insulation.
~ Windings class H (180 ºC).
~ There are vacuum impregnated in polyester resin.
~ With earth connection.
~ It allows installation in dimensions up to ⍁37 x 45 mm. and Ø 55 mm.
~ Available with screw connection (2,5 mm²).
~ Further types on request.

Esquemas de conexionado

Wiring diagrams

1

