Reactancias para lámparas de Halogenuros Metálicos
Sección reducida

Ballasts for Metal Halide lamps. Reduced section

www.elt.es

VSI VMI 220-230-240V 50-60Hz 150W-250-400W tw = 130ºC

EN-61347-2-9
EN-60923



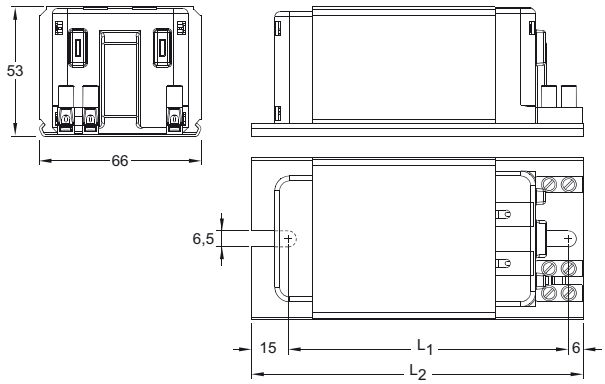

HID

Tipo *Type*	Codigo *Code*	Codigo con protec. *Code with protec.*	Tensión Frecuencia *Voltage Frequencies*	Lámpara *Lamp* Potencia *Power* W	Lámpara *Lamp* Corriente *Current* A	Δt ºK	λ	Índice EEI EEI Index	Condesador AF *Capacitor for HPF* μ F ± 10% / V	Corriente en red AF *Mains current* A	Peso *Weight* Kg	Uds. por caja *Units per box*	Dimensiones *Dimensions* (mm) L_1	Dimensiones *Dimensions* (mm) L_2	Esquema conexión *Wiring diagram nº*	Homolog. *Approvals*
VSI 15/3TE-SC	6112500	6112501	220/50	150	1,80	70	0,42	A3	20/250	0,80	2,06	10	114	135	3-29	
VSI 15/3TD-SC	6112491	6112492	230/50				0,40			0,77						
VSI 15/3TG-SC	6112504	6112505	240/50				0,39			0,74						
VSI 15/3TE6-SC	6113521	-	220/60				0,42	-		0,80						
VMI 25/22-SC	5112682	-	220/50	250	2,10	75	0,57	A2	18/250	1,34					3-6	-
VMI 25/23-SC	5112680	5112681	230/50				0,55			1,30						
VMI 25/24-SC	5112683	-	240/50			80	0,53			1,26						-
VSI 25/3TE-SC	6112216	-	220/50		3,00	75	0,42	A3	32/250	1,40	2,95	8	149	170	3-29	
VSI 25/3TD-SC	6112215	-	230/50				0,40			1,35						
VSI 25/3TG-SC	6112217	-	240/50			80	0,39			1,30						
VSI 25/3TE6-SC	6113691	-	220/60			75	0,42	-		1,40						
VMI 40/22-SC	5112202	-	220/50	400	3,40	85	0,56	A2	36/250	2,10					3-6	
VMI 40/23-SC	5112200	-	230/50				0,54			2,05						
VMI 40/24-SC	5112201	-	240/50			95	0,52			2,00						

~ Reactancia a incorporar. Instalar en el interior de luminarias, cajas o cofres como protección adicional.
~ Tamaño compacto. Dimensiones reducidas, Aptas para alojar en espacios, proyectores, cajas y luminarias pequeñas.
~ Impregnadas al vacío en resina de poliéster y secado al horno a 150ºC.
~ Bornes:
  ~ Conexión rápida 1,5 mm².
  ~ Conexión tornillo 2,5 mm².
~ Bajo demanda se pueden fabricar para otras tensiones y frecuencias.
~ Estas reactancias se fabrican con protección térmica. Para solicitarlos añadir al tipo la letra "P" al final
Ejem: VSI 15/3TD-SC-P

~ For built-in use. To be emboided withing fittings, boxes or cabinets as aditional protection.
~ Compactc size. Small dimensions. Suitable to be used where a low cross-section ballasts is required.
~ Vacuum impregnated in polyester resin and dried at 150ºC.
~ Connections:
  ~ Screw connection 2,5 mm².
  ~ Push wire connection 1,5 mm2.
~ Further voltages and frequencies can be manufactured upon request.
~ These ballasts are also available with thermal protector. In such case add "P" at the end.
(E.g.: VSI 15/3TD-SC-P).

Esquemas de conexionado

Wiring diagrams

3

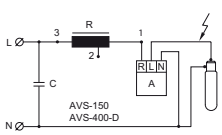

6

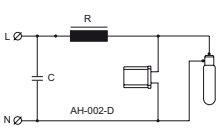

29

