Equipos completos para lámparas de Vapor de Mercurio

Assemblies for Mercury Vapour lamps

www.elt.es

VMI 220 y 230V 50Hz 50W - 400W tw = 130ºC

EN-61347-2-9
EN-60923

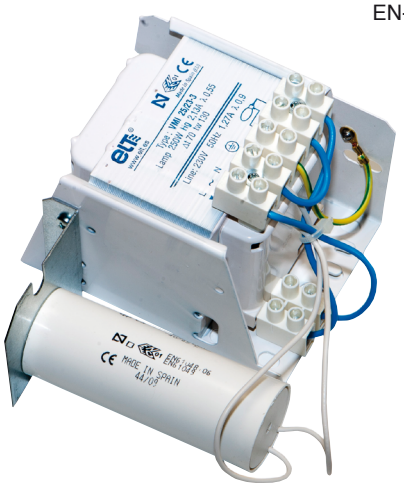

Escuadra desmontable para acoplar en caso necesario en otra parte de la luminaria

Fixing unit removable to install, if necessary in another place or the luminaire

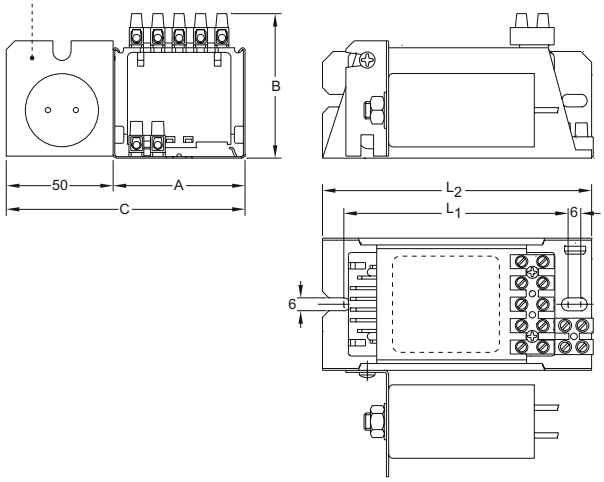

HID

220V

Tipo *Type*	Codigo *Code*	Lámpara *Lamp* Potencia *Power* W	Lámpara *Lamp* Corriente *Current* A	Δt K	Línea *Supply* Corriente *Current* A	Línea *Supply* λ	Índice EEI EEI Index	Peso *Weight* Kg	Dimensiones *Dimensions* A	B	C	L_1	L_2	Esquema conexión *Wiring diagram nº*	Homologaciones en las reactancias *Approvals in the ballasts*
VMI 5/22-2-AF		50	0,61	50	0,30	0,90	A3	1,48	62	69	120	85	106	7	-
VMI 8/22-2-AF	5612500	80	0,80	60	0,44										
VMI 12/22-3-AF	5612510	125	1,15	65	0,66										
VMI 25/22-3-AF	5612520	250	2,13	70	1,30		A2	2,80	87	91	144	96	115		
VMI 40/22-2-AF	5612530	400	3,25	65	2,00			4,00				116	135		

230V

VMI 5/23-2-AF	5612590	50	0,61	55	0,29	0,90	A3	1,48	62	69	120	85	106	7	-
VMI 8/23-2-AF	5612540	80	0,80	60	0,43										
VMI 12/23-3-AF	5612550	125	1,15	65	0,65										
VMI 25/23-3-AF	5612560	250	2,13	70	1,27		A2	2,56	87	91	144	96	115		
VMI 40/23-2-AF	5612570	400	3,25	70	2,00			3,62				116	135		

~ Equipos con reactancia y condensador de corrección del f. de p para incorporar.
~ Reactancias impregnadas al vacío en resina de poliéster.
~ Con bornera de conexión por tornillo, de 2,5 mm² y 4 mm² para las potencias hasta 125W y entre 250 y 400W.
~ Bajo demanda se pueden fabricar de otras tensiones y frecuencias.

~ Equipment with ballast and power factor correction capacitor to be built in.
~ Vacuum impregnated with polyester resin
~ Available with 2.5 mm² and 4 mm², screw connection for powers of up to 125W and between 250 and 400W.
~ Further voltages and frequencies can be manufactured upon request.

Esquema de conexionado

Wiring diagram

7

