Reactancias para lámparas de Vapor de Mercurio Clase II IP40. Alto factor de potencia

Ballasts of Class II for Mercury Vapour lamps. High power factor IP40

www.elt.es

VMI-C2-230V 50Hz 80W - 400W tw = 130ºC

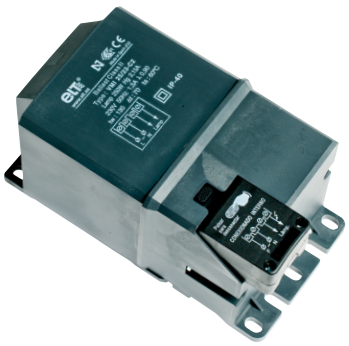

EN-61347-2-9
EN-60923

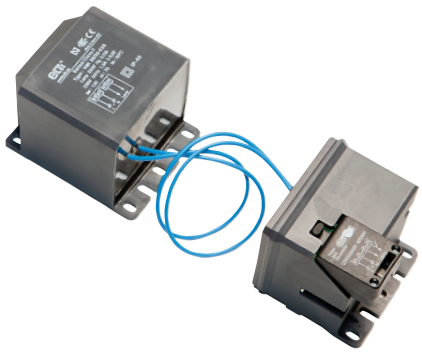

Formato 1
Format 1

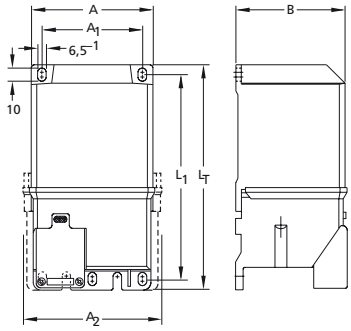

Formato 2
Format 2

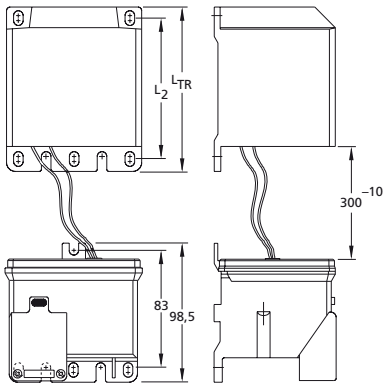

Tipo *Type*	Codigo *Code*	Formato *Format*	Lámpara *Lamp* Potencia *Power* W	Lámpara *Lamp* Corriente *Current* A	Línea *Supply* Corriente *Current* A	Línea *Supply* λ	t_a	Índice EEI EEI Index	Peso *Weight* Kg	Dimensiones *Dimensions* A/A2	A1	B	L1	LT	L2	LTR	Esquema conexión *Wiring diagram nº*	Homologaciones en las reactancias *Approvals in the ballasts*
VMI 8/23-C2	5211510	1	80	0,80	0,44	0,90 + 0,05	70	A3	1,63	69/72	56	62	171	183	-	-	13	
VMI 8/23-C2S	5211520	2											-	-	106	118		
VMI 12/23-C2	5211530	1	125	1,15	0,66								171	183	-	-		
VMI 12/23-C2S	5211540	2											-	-	106	118		
VMI 25/23-C2	5211550	1	250	2,13	1,30			A2	3,10	92/97	76	83	155	172	-	-		
VMI 25/23-C2S	5211560	2											-	-	96	112		
VMI 40/23-C2	5211570	1	400	3,25	2,00				4,20				175	192	-	-		
VMI 40/23-C2S	5211580	2											-	-	116	131		

~ Equipos Clase II IP40 que incluyen reactancia y condensador de corrección de f. de p.
~ Reactancias impregnadas al vacío en resina de poliéster y encapsuladas en resina de poliuretano.
~ Envolvente de material termoplástico de Clase II.
~ Con conector antitracción de Clase II.
~ Bajo demanda se pueden fabricar de otras tensiones y frecuencias.

~ Class II IP40 equipment comprising of ballast and power factor correction capacitor.
~ Ballasts vacuum impregnated with polyester resin and encapsulated in polyurethane resin.
~ Class II thermoplastic material casing.
~ With Class II anti-traction connector.
~ Further voltages and frequencies can be manufactured upon request.

Esquema de conexionado

Wiring diagram

13

